CARDINI PER APERTURE A 180°

HINGES FOR 180° OPENINGS
GONDS POUR OUVERTURES 180°
TORBÄNDER FÜR 180° - ÖFFNUNGEN





Cardini regolabili a saldare per apertura 180°

PATENTED
by rolling center

Adjustable hinges to be welded for 180° openings
Gonds supérieurs à sauder pour ouverture a 180°
Regulierbare Torbänder zum Schweißen - 180° Weite





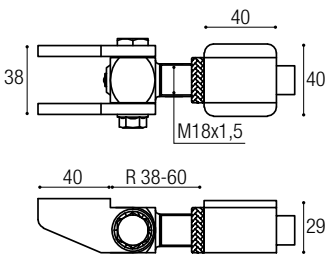

Cod. 190

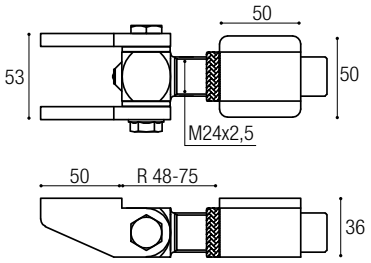

Cod. 1900

Cod.	
190	12
1900	6

Cardini regolabili a fissare per apertura 180°

PATENTED
by rolling center

Adjustable hinges to be fixed for 180° openings
Gonds réglables à visser pour ouverture a 180°
Regulierbare Torbänder zum Fixieren - 180° Weite





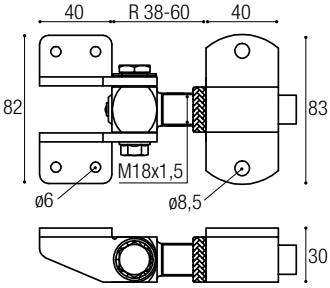

Cod. 192

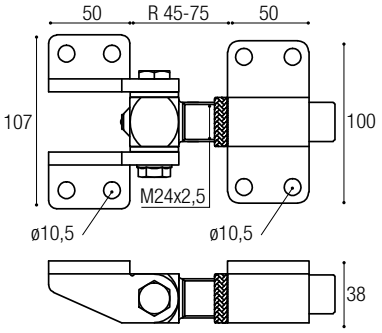

Cod. 1920

Cod.	
192	12
1920	6

Cardini a regolazione lunga per apertura 180°

Long-adjustable hinges for 180° openings
Gonds réglables avec barre plus longue pour ouverture a 180°
Regulierbare Torbänder - 180° Weite



Cod. 193



Cod. 194

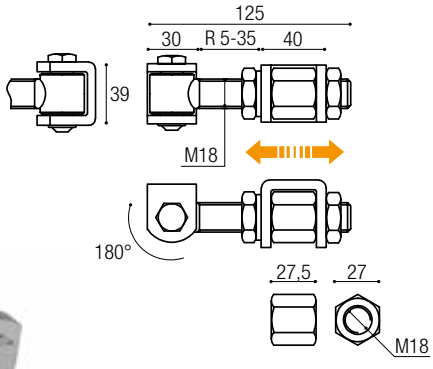

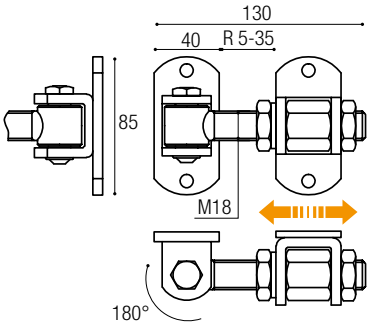

Cod.		
A saldare To be welded À sauder Zum Schweißen	193	10
A fissare To be fixed À visser Zum Fixieren	194	6