MT

Maniglia
Cabinet U-Handle

Poignée



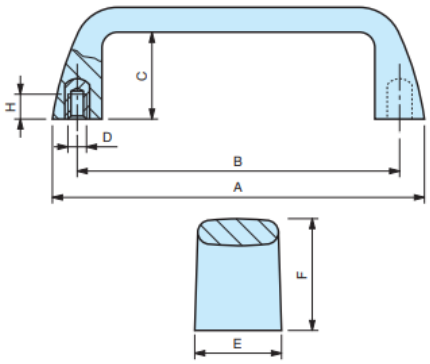

Bussola ottone foro cieco filettato.
Brass insert with tapped blind hole.
Insert en laiton borgne taraudé.

cod.	**modello**	B	A	E	F	C	H	D	Peso gr.
6333005	**MT/105**	105	121	26	37	29	9	M5	46
6333010	**MT/105**	105	121	26	37	29	9	M6	48
6333015	**MT/110**	110	133	26	40	32	9	M5	58
6333020	**MT/110**	110	133	26	40	32	9	M6	60
6333027	**MT/117**	117	133	26	40	32	9	M5	57
6333028	**MT/117**	117	133	26	40	32	9	M6	59
6333030	**MT/117**	117	133	26	40	32	9	M8	61

NOTE: Disponibili a magazzino anche nei colori Rosso RAL 3000, Arancio RAL 2004, Bianco RAL 9010, Grigio RAL 7031.

Materiale: Tecnopolimero nero, rinforzato con fibre di vetro. Finitura opaca.
Black mat thermoplastic, glass fiber reinforced.
Technopolymère noir mat renforcé fibre de verre.

MODELLO DEPOSITATO