Ruote con supporto a scatto

Wheels with spring support
Roues avec support de pression
Rollen mit Schnappstütze

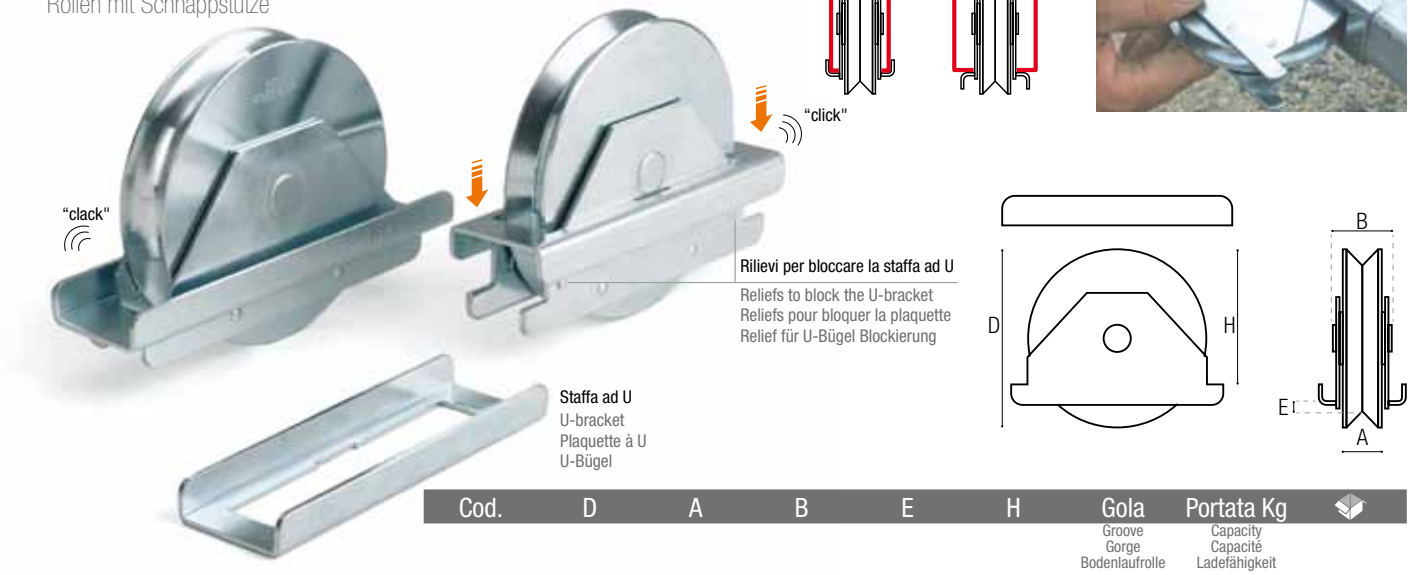

	Cod.	D	A	B	E	H	Gola Groove Gorge Bodenlaufrolle	Portata Kg Capacity Capacité Ladefähigkeit	
Ruote a V ad 1 cuscinetto V wheels with 1 bearing Roues, gorge à V, avec 1 roulement Bodenlaufrolle V profile - 1 Lager	71	80	20	30	18	51	V	450	10
	73/90	90	20	30	13	66	V	450	6
	73	100	20	30	18	71	V	450	6
	75	120	20	30	18	92	V	450	4
	77	140	20	30	18	111	V	650	4
	79	160	23	38	20	126	V	650	2
Ruote gola diametro 16 ad 1 cuscinetto Wheels, round groove diameter 16 with 1 bearing Roues à roulements, gorge à O d.16 Bodenlaufrolle Durchm. 16 - 1 Lager	57	80	20	30	17	51	U ø 16	450	10
	58/90	90	20	30	12	66	U ø 16	450	6
	58	100	20	30	17	71	U ø 16	450	6
	59	120	20	30	17	92	U ø 16	450	4
Ruote gola diametro 20 ad 1 cuscinetto Wheels, round groove diameter 20 with 1 bearing Roues à roulements, gorge à O d.20 Bodenlaufrolle Durchm. 20 - 1 Lager	72/90	90	24	32	8	66	U ø 20	450	6
	72	100	24	32	13	71	U ø 20	450	6
	74	120	24	32	13	92	U ø 20	450	4
	76	140	24	32	15	111	U ø 20	650	4
	78	160	24	38	20	126	U ø 20	650	2

Ruote con supporto esterno

Wheels with external support
Roues avec support extérieur
Rollen mit Außenhalter



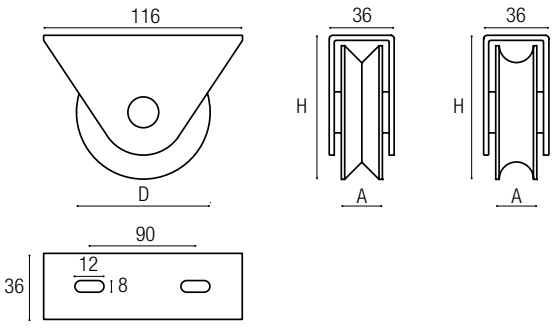

	Cod.	D	A	H	Gola Groove Gorge Bodenlaufrolle	Portata Kg Capacity Capacité Ladefähigkeit	
Ruote a V ad 1 cuscinetto V wheels with 1 bearing Roues gorge à V avec a roulement Bodenlaufrolle V profile - 1 Lager	124/80	80	20	96	V	450	6
	124/100	100	20	107	V	450	6
Ruote gola diametro 16 ad 1 cuscinetto Wheels, round groove diameter 16 with 1 bearing Roues à roulements, gorge O d.16 Bodenlaufrolle Durchm. 16 - 1 Lager	125/80	80	20	96	U ø 16	450	6
	125/100	100	20	107	U ø 16	450	6
Ruote gola diametro 20 ad 1 cuscinetto Wheels, round groove diameter 20 with 1 bearing Roues à roulements, gorge O d.20 Bodenlaufrolle Durchm. 20 - 1 Lager	122/80	80	24	96	U ø 20	450	6
	122/100	100	24	107	U ø 20	450	6