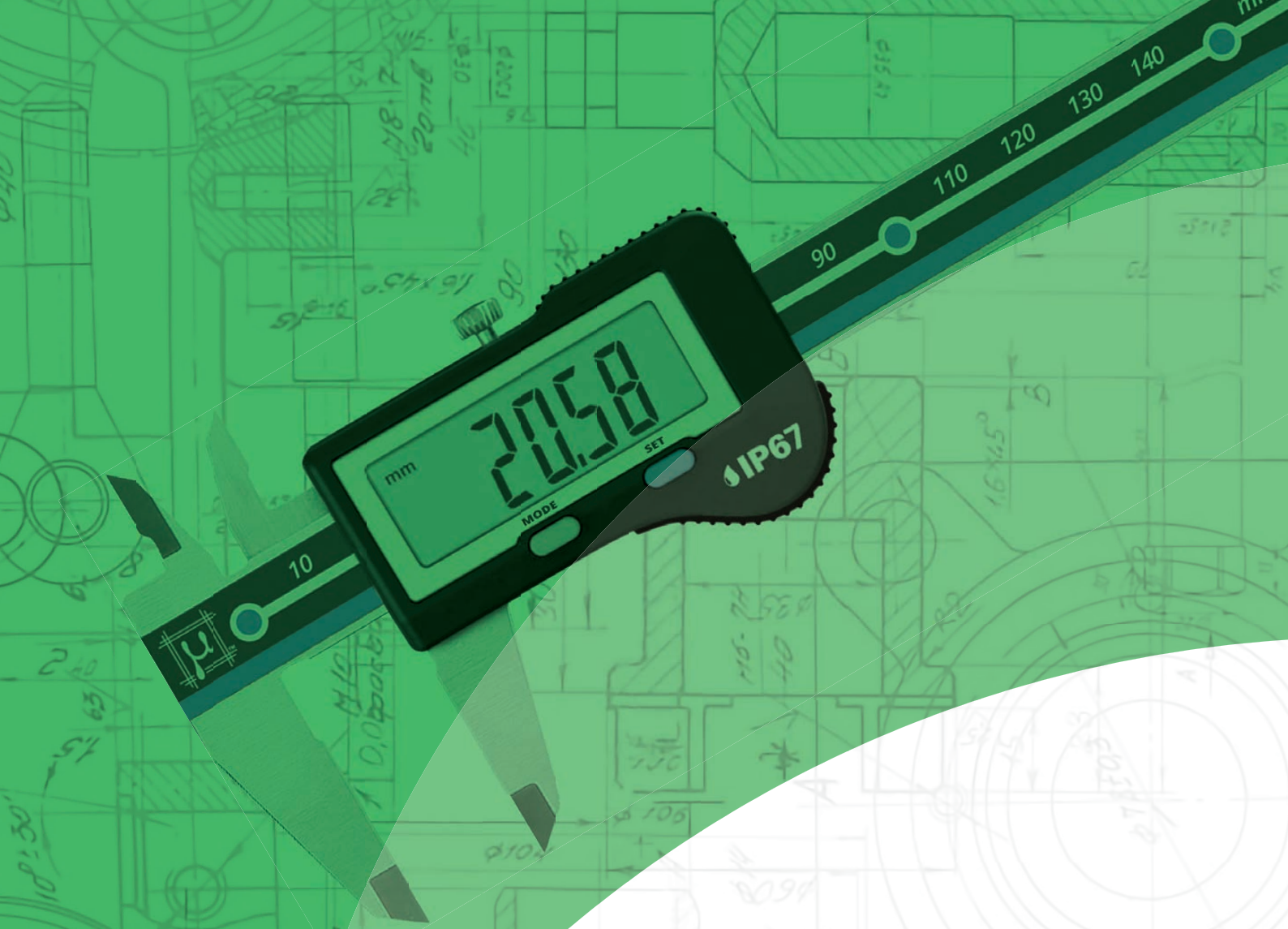

CALIBRI PAGINA 60

CALIBRI SPECIALI PAGINA 70

CALIBRI DA OFFICINA PAGINA 78

MISURE DI PROFONDITÀ PAGINA 82

ALTIMETRI PAGINA 88

TRUSCHINI PAGINA 92

RUPAC

CALIBRI DIGITALI PROTEZIONE IP67

Serie Mahr
Con trasmissione dati wireless

IP67 · RIGIN · Preset · LOCK · Wi-Fi

Meccanica di qualità superiore in acciaio inossidabile temprato, con guide lappate per uno scorrimento impeccabile.
Misurazioni immediate senza la necessità di riazzerare lo strumento grazie al sistema REFERENCE.
Fornito completo di astuccio e batteria.



4103400

DATI TECNICI

Normativa: DIN 862
Lettura: su display LCD alto contrasto 11 mm
Precisione: vedi tabella, escluso errore di quantizzazione
Funzioni: ON/OFF, auto ON/OFF, origine, mm/inch, blocco tasti, blocco quota, preselezione quota, inversione direzione conteggio, mantenimento quota
Uscita dati: vedi tabella *(a richiesta USB/Digimatic)*

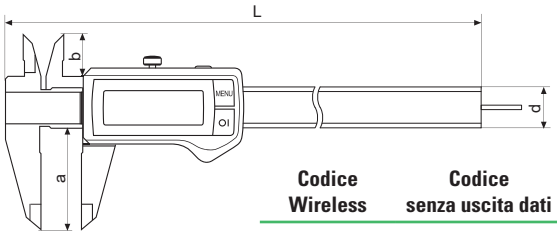

TRASMISSIONE DATI

Codice 4102220 i-Stick ricevitore wireless per collegamento fino a 8 strumenti con software MarCom Professional

Disponibili a richiesta con uscita dati USB/Digimatic

ACCESSORI / RICAMBI

Codice 5304089 Base per misure di profondità L = 100 mm
Codice 7700492 Batteria CR2032 (3V)

Codice Wireless	Codice senza uscita dati	Campo di misura	Risoluzione	Precisione	Asta di profondità	a	b	L	d
4103400	**4103300**	0 - 150	0,01	0,03	Ø 1,5	40	16	235	16
4103402	**4103302**	0 - 150	0,01	0,03	3,8 x 1,3	40	16	235	16
4103404	**4103304**	0 - 200	0,01	0,03	3,8 x 1,3	50	19	285	16
4103406	**4103306**	0 - 300	0,01	0,04	-	64	19	388	16

misure espresse in mm

Serie DIGITRONIC PLUS

IP67 · CERTIFICATO DI CONTROLLO · RIGIN · Preset

Meccanica di qualità superiore in acciaio inossidabile temprato, con guide lappate per uno scorrimento impeccabile.
Elettronica Swiss made ad elevate prestazioni.
Fornito completo di astuccio e batteria.

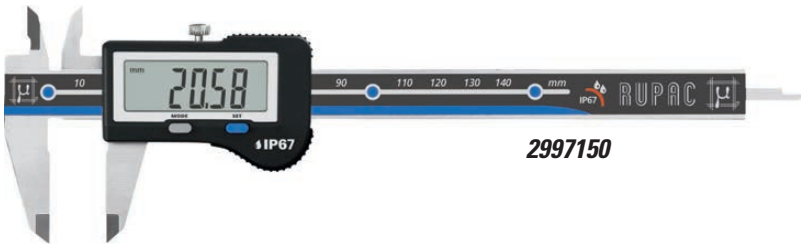

2997150

DATI TECNICI

Normativa: DIN 862
Lettura: su display LCD alto contrasto 11,5 mm
Precisione: vedi tabella, escluso errore di quantizzazione
Funzioni: ON/OFF, auto ON/OFF, origine, mm/inch, preselezione quota, mantenimento quota

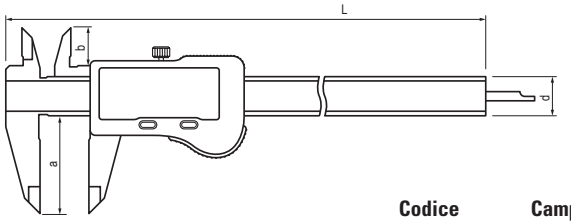

ACCESSORI / RICAMBI

Codice 5304089 Base per misure di profondità L = 100 mm
Codice 7700492 Batteria CR2032 (3V)

Codice	Campo di misura	Risoluzione	Precisione	Asta di profondità	a	b	L	d
2997150	0 - 150	0,01	0,03	3,7 x 1,3	40	16	236	16
2997200	0 - 200	0,01	0,03	3,7 x 1,3	50	19	286	16
2997300	0 - 300	0,01	0,04	3,7 x 1,3	64	21	400	16

misure espresse in mm

CALIBRI DIGITALI

Serie DIGITRONIC PLUS

Meccanica di qualità superiore in acciaio inossidabile temprato, con guide lappate per uno scorrimento impeccabile.
Fornito completo di astuccio e batteria.

DATI TECNICI

Normativa: DIN 862
Lettura: su display LCD alto contrasto 9,5 mm
Precisione: vedi tabella, escluso errore di quantizzazione
Funzioni: ON/OFF, auto ON/OFF, origine, ABS/INC, mm/inch, mantenimento quota
Uscita dati: USB



2990150

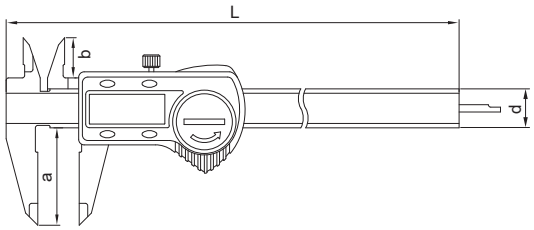

TRASMISSIONE DATI

Codice 2990011 Interfaccia di connessione USB (2m) e software di acquisizione dati

ACCESSORI / RICAMBI

Codice 5304089 Base per misure di profondità L = 100 mm
Codice 7700492 Batteria CR2032 (3V)

Codice	Campo di misura	Risoluzione	Precisione	Asta di profondità	a	b	L	d
2990150	0 - 150	0,01	0,03	3,7 x 1,3	40	16	236	16
2990200	0 - 200	0,01	0,03	3,7 x 1,3	50	19	286	16
2990300	0 - 300	0,01	0,04	3,7 x 1,3	64	21	400	16

misure espresse in mm

Serie DIGITRONIC

Meccanica di qualità in acciaio inossidabile temprato, consente quattro tipi di misurazione.
Fornito completo di astuccio e batteria.

DATI TECNICI

Normativa: DIN 862
Lettura: su display LCD alto contrasto 11 mm
Precisione: vedi tabella, escluso errore di quantizzazione
Funzioni: ON/OFF, auto ON/OFF, origine, ABS/INC, mm/inch, mantenimento quota



2993150

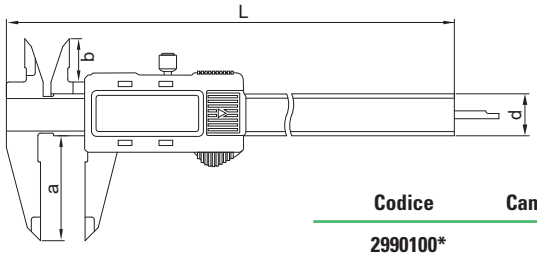

ACCESSORI / RICAMBI

Codice 5304089 Base per misure di profondità L = 100 mm
Codice 2990000 Batteria SR44 (1,5V)
Codice 2990001 Batteria GP389 (1,55V - solo per 2990100)

Codice	Campo di misura	Risoluzione	Precisione	Asta di profondità	a	b	L	d
2990100*	0 - 100	0,01	0,03	3,6 x 1,4	30	12	170	13
2993150	0 - 150	0,01	0,03	3,6 x 1,4	40	16	236	16
2994150	0 - 150	0,01	0,03	Ø 1,5	40	16	236	16
2996160**	0 - 150	0,01	0,04	3,6 x 1,4	40	16	236	16
2993200	0 - 200	0,01	0,04	3,6 x 1,4	50	19	286	16
2994200	0 - 200	0,01	0,04	Ø 1,5	50	19	286	16
2993300	0 - 300	0,01	0,04	3,6 x 1,4	60	20	400	16

* LCD 8 mm. Funzioni ON/OFF, zero, mm/inch
** Con becchi per interni ed esterni riportati in metallo duro

misure espresse in mm

CALIBRI DIGITALI

Serie Mahr

IP40 · ORIGIN · + Preset − · LOCK

Meccanica di qualità superiore in acciaio inossidabile temprato, con guide lappate per uno scorrimento impeccabile.
Misurazioni immediate senza la necessità di riazzerare lo strumento grazie al sistema REFERENCE.
Fornito completo di astuccio e batteria.



4103012

DATI TECNICI

Normativa: DIN 862
Lettura: su display LCD alto contrasto 11 mm
Precisione: vedi tabella, escluso errore di quantizzazione
Funzioni: ON/OFF, auto ON/OFF, origine, mm/inch, blocco tasti, preselezione quota, inversione direzione conteggio, mantenimento quota

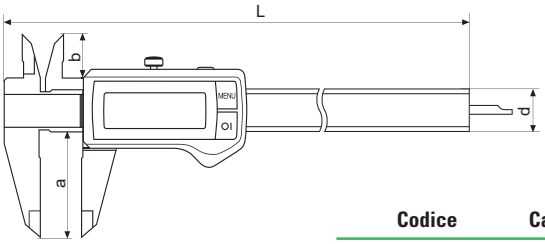

ACCESSORI / RICAMBI

Codice 5304089 Base per misure di profondità L = 100 mm
Codice 7700492 Batteria CR2032 (3V)

Codice	Campo di misura	Risoluzione	Precisione	Asta di profondità	a	b	L	d
4103010	0 - 150	0,01	0,03	Ø 1,5	40	16	235	16
4103012	0 - 150	0,01	0,03	3,8 x 1,3	40	16	235	16
4103205	0 - 200	0,01	0,03	3,8 x 1,3	50	19	285	16

misure espresse in mm

Serie DIGITRONIC
Con funzione PRESET

IP40 · + Preset −

Con preselezione quota per una lettura diretta della misurazione impostando in memoria la quota.
Con rotella di avanzamento fine per una più accurata misurazione.
Fornito completo di astuccio e batteria.

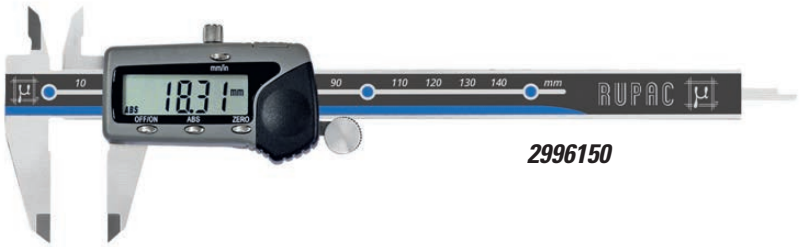

2996150

DATI TECNICI

Normativa: DIN 862
Lettura: su display LCD alto contrasto 9,5 mm
Precisione: vedi tabella, escluso errore di quantizzazione
Funzioni: ON/OFF, auto OFF, origine, mm/inch, preselezione quota

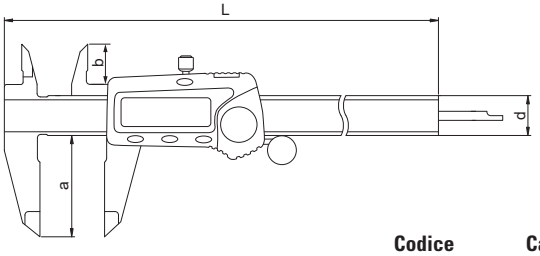

ACCESSORI / RICAMBI

Codice 5304089 Base per misure di profondità L = 100 mm
Codice 2990000 Batteria SR44 (1,5V)

Codice	Campo di misura	Risoluzione	Precisione	Asta di profondità	a	b	L	d
2996150	0 - 150	0,01	0,04	3,8 x 1,4	40	16	236	16
2996200	0 - 200	0,01	0,04	3,8 x 1,4	50	19	286	16

misure espresse in mm

CALIBRI DIGITALI

Serie DIGITRONIC
Con bloccaggio rapido

Meccanica di qualità in acciaio inossidabile, con un perfetto bloccaggio rapido a leva. Fornito completo di astuccio e batteria.



2998150

Dati Tecnici

Normativa: DIN 862
Lettura: su display LCD alto contrasto 11 mm
Precisione: vedi tabella, escluso errore di quantizzazione
Funzioni: ON/OFF, auto ON/OFF, origine, ABS/INC, mm/inch, mantenimento quota

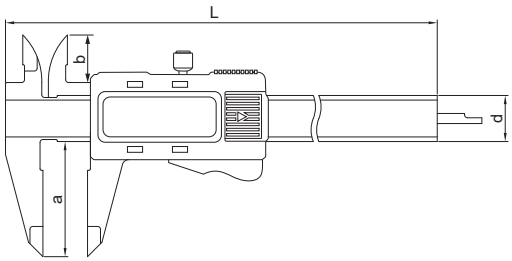

Accessori / Ricambi

Codice 5304089 Base per misure di profondità L = 100 mm
Codice 2990000 Batteria SR44 (1,5V)

Codice	Campo di misura	Risoluzione	Precisione	Asta di profondità	a	b	L	d
2998150	0 - 150	0,01	0,03	3,6 x 1,4	40	16	236	16
2998200	0 - 200	0,01	0,04	3,6 x 1,4	50	19	286	16

misure espresse in mm

Serie BluLine

In acciaio inossidabile, con funzioni semplici di base, si utilizza in modo pratico come un modello tradizionale meccanico. Fornito completo di astuccio e batteria.

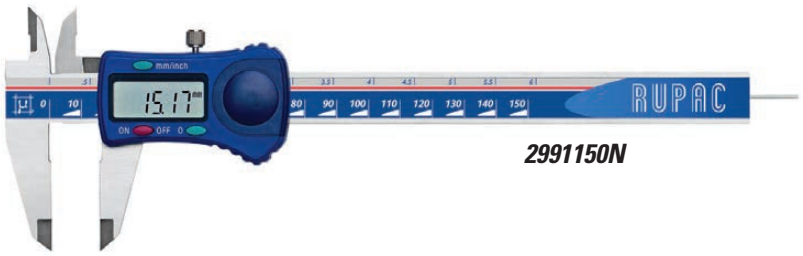

2991150N

Dati Tecnici

Normativa: DIN 862
Lettura: su display LCD alto contrasto 7,5 mm
Precisione: vedi tabella, escluso errore di quantizzazione
Funzioni: ON/OFF, auto ON/OFF, origine, mm/inch, mantenimento quota

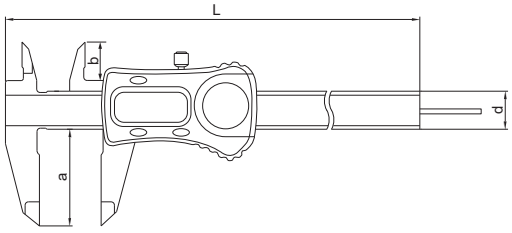

Accessori / Ricambi

Codice 5304089 Base per misure di profondità L = 100 mm
Codice 7700492 Batteria CR2032 (3V)

Codice	Campo di misura	Risoluzione	Precisione	Asta di profondità	a	b	L	d
2991150N	0 - 150	0,01	0,03	Ø 1,6	40	16	235	16
2991200	0 - 200	0,01	0,04	Ø 1,6	50	19	285	16

misure espresse in mm

CALIBRI CON OROLOGIO

Serie MicroMet PLUS
Con meccanismo Shock-Proof

I calibri con orologio MicroMet PLUS, versione particolarmente curata, sono realizzati in acciaio inossidabile e hanno la cremagliera protetta contro lo sporco. Con speciale meccanismo di protezione anti urto durante la misura. Fornito completo di astuccio.

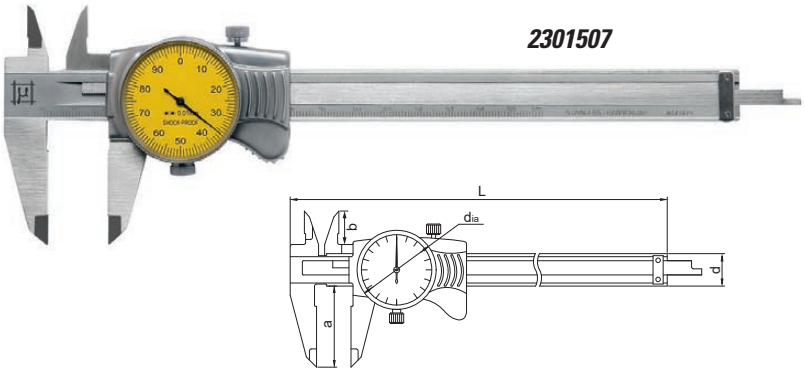

DATI TECNICI

Normativa: DIN 862
Precisione: vedi tabella

Codice	Campo di misura	Risoluzione	Precisione ±	Asta di profondità	d_{ia}	a	b	L	d
2301507	0 - 150	0,01	0,02	5,0 x 1,6	39	40	17	236	16
2302007	0 - 200	0,01	0,03	5,0 x 1,6	39	50	17	286	16

misure espresse in mm

Serie MicroMet
Centesimale

I calibri con orologio MicroMet, con rotella per avanzamento micrometrico, sono realizzati in acciaio inossidabile e hanno la cremagliera protetta contro lo sporco.
Fornito completo di astuccio.

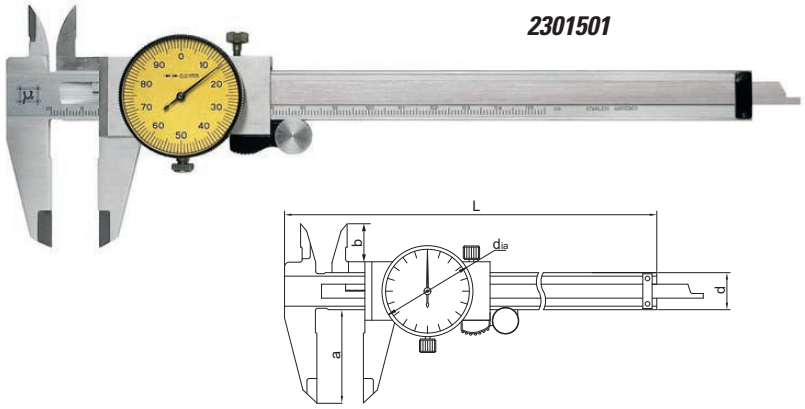

DATI TECNICI

Normativa: DIN 862
Precisione: vedi tabella

Codice	Campo di misura	Risoluzione	Precisione ±	Asta di profondità	d_{ia}	a	b	L	d
2301501	0 - 150	0,01	0,02	6,7 x 1,8	38,5	40	17	236	16
2301511*	0 - 150	0,01	0,02	6,7 x 1,8	38,5	40	17	236	16
2302001	0 - 200	0,01	0,03	6,7 x 1,8	38,5	50	20	286	16
2303001	0 - 300	0,01	0,04	7,0 x 2,1	44,5	62	23	410	20

* Becchi per interni ed esterni con riporto in metallo duro

misure espresse in mm

Serie MicroMet
Cinquantesimale/ventesimale

I calibri con orologio MicroMet, con rotella per avanzamento micrometrico, sono realizzati in acciaio inossidabile e hanno la cremagliera protetta contro lo sporco.
Fornito completo di astuccio.

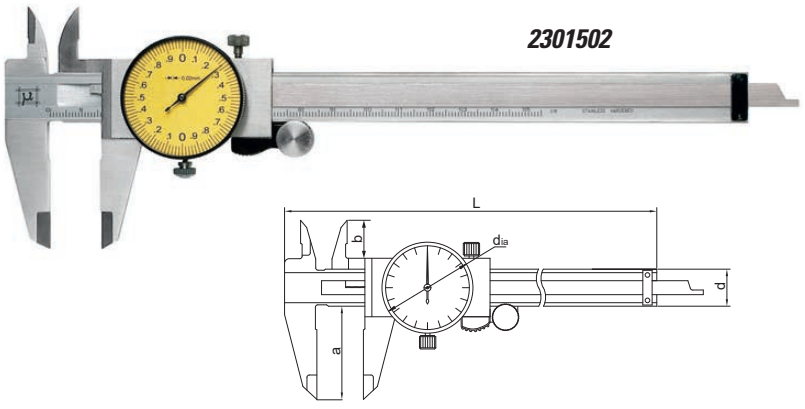

DATI TECNICI

Normativa: DIN 862
Precisione: vedi tabella

Codice	Campo di misura	Risoluzione	Precisione ±	Asta di profondità	d_{ia}	a	b	L	d
2301502	0 - 150	0,02	0,03	6,7 x 1,8	38,5	40	17	236	16
2301522*	0 - 150	0,02	0,03	6,7 x 1,8	38,5	40	17	236	16
2302002	0 - 200	0,02	0,03	6,7 x 1,8	38,5	50	20	286	16
2303002	0 - 300	0,02	0,04	7,0 x 2,1	44,5	62	23	410	20
2301505	0 - 150	0,05	0,05	6,7 x 1,8	38,5	40	17	236	16

* Becchi per interni ed esterni con riporto in metallo duro

misure espresse in mm

CALIBRI SENZA ERRORE DI PARALLASSE

Serie MicroMet PLUS
Con guida prismatica

Realizzato con guida prismatica. Bloccaggio a vite.
Consente la lettura senza errore di parallasse grazie alla scala ed al nonio posizionati sullo stesso piano.
In acciaio inossidabile temprato, con scala e nonio cromati opachi. Superfici di contatto lappate.
Fornito completo di astuccio.

2311510

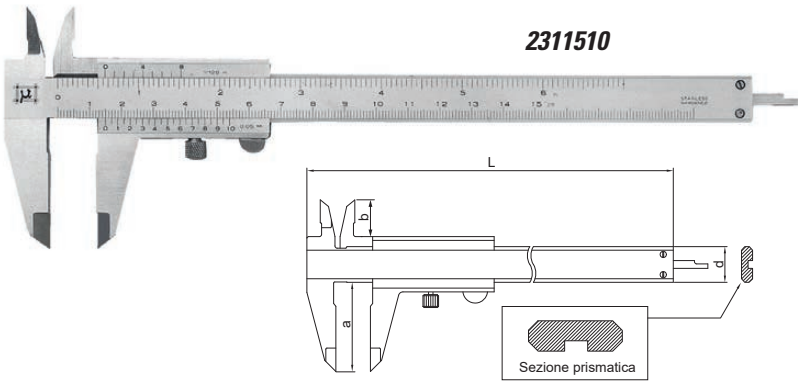

DATI TECNICI

Normativa: DIN 862
Precisione: vedi tabella

Codice	Campo di misura	Risoluzione	Precisione ±	Asta di profondità	a	b	L	d
2311510	0 - 150	0,05 - 1/128"	0,05	3,8 x 1,4	40	17	236	16

misure espresse in mm

Serie MicroMet
Con bloccaggio rapido

Calibro a corsoio con bloccaggio rapido, esente da errore di parallasse.
In acciaio inossidabile temprato, con scala e nonio cromati opachi. Superfici di contatto lappate.
Fornito completo di astuccio.

2311509

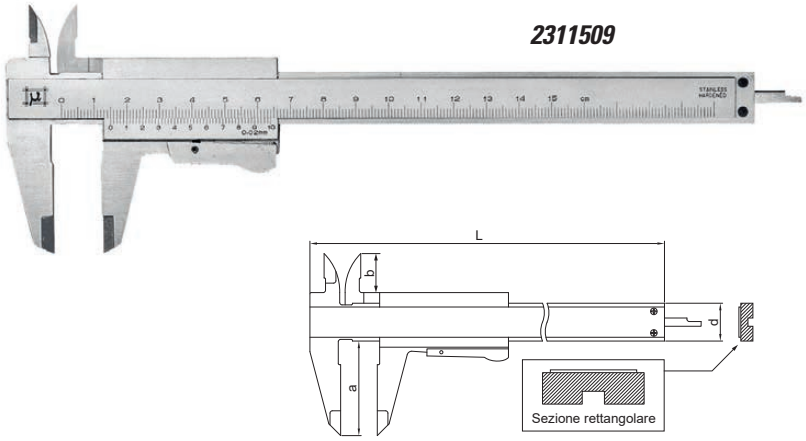

DATI TECNICI

Normativa: DIN 862
Precisione: vedi tabella

Codice	Campo di misura	Risoluzione	Precisione ±	Asta di profondità	a	b	L	d
2311509	0 - 150	0,02	0,03	3,8 x 1,4	40	17	236	16
2312009	0 - 200	0,05 - 1/128"	0,03	3,8 x 1,4	50	20	286	16

misure espresse in mm

Serie MicroMet
Con bloccaggio a vite

Calibro a corsoio con bloccaggio a vite, esente da errore di parallasse.
In acciaio inossidabile temprato, con scala e nonio cromati opachi. Superfici di contatto lappate.
Fornito completo di astuccio.

2311508

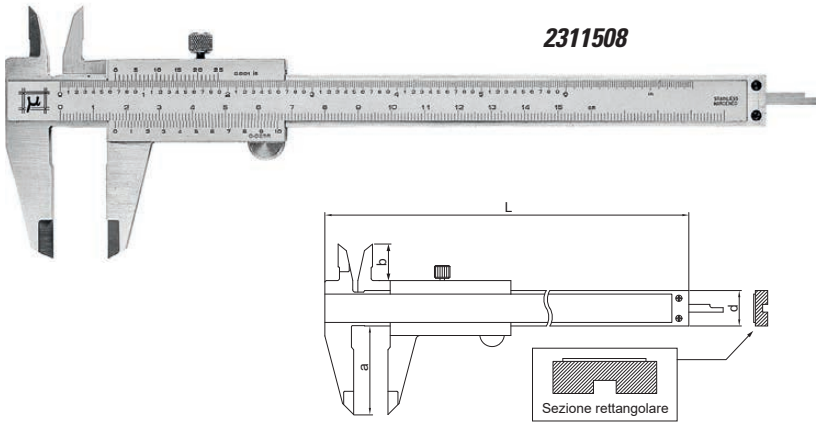

DATI TECNICI

Normativa: DIN 862
Precisione: vedi tabella

Codice	Campo di misura	Risoluzione	Precisione ±	Asta di profondità	a	b	L	d
2311508	0 - 150	0,02 - 1/1000"	0,03	3,8 x 1,4	40	17	236	16
2312008	0 - 200	0,05 - 1/128"	0,03	3,8 x 1,4	50	20	286	16

misure espresse in mm

CALIBRI A CORSOIO

Serie MicroMet PLUS
Con bloccaggio rapido

I calibri MicroMet PLUS sono una versione particolarmente curata e sono realizzati in acciaio inossidabile temprato, con scala e nonio cromati opachi. Superfici di contatto lappate. Fornito completo di astuccio.

2311531

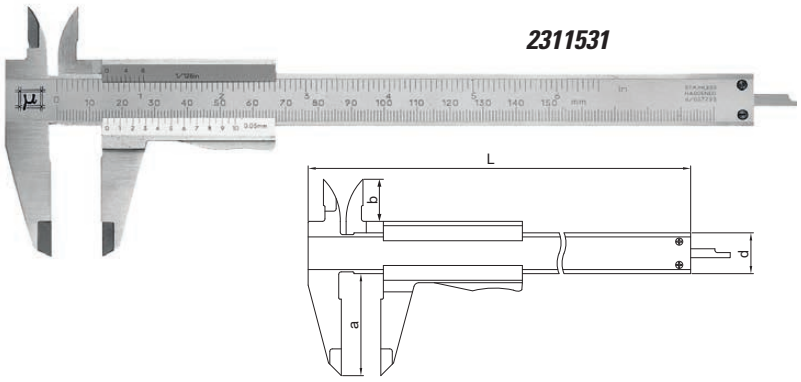

DATI TECNICI

Normativa: DIN 862
Precisione: vedi tabella

Codice	Campo di misura	Risoluzione	Precisione ±	Asta di profondità	a	b	L	d
2311531	0 - 150	0,05 - 1/128"	0,05	3,8 x 1,4	40	17	236	16
2312023	0 - 200	0,05 - 1/128"	0,05	3,8 x 1,4	50	20	286	16

misure espresse in mm

Serie MicroMet PLUS
Con bloccaggio a vite

I calibri MicroMet PLUS sono una versione particolarmente curata e sono realizzati in acciaio inossidabile temprato, con scala e nonio cromati opachi. Superfici di contatto lappate. Fornito completo di astuccio.

2311522

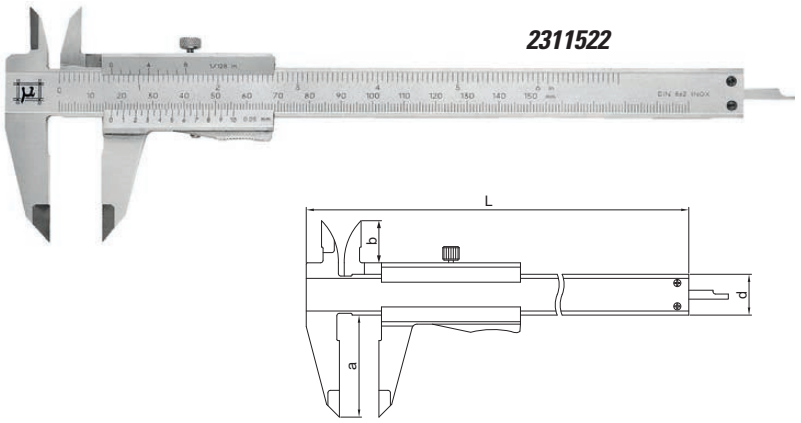

DATI TECNICI

Normativa: DIN 862
Precisione: vedi tabella

Codice	Campo di misura	Risoluzione	Precisione ±	Asta di profondità	a	b	L	d
2311522	0 - 150	0,05 - 1/128"	0,05	3,8 x 1,4	40	17	236	16
2312022	0 - 200	0,05 - 1/128"	0,05	3,8 x 1,4	50	20	286	16
2313020	0 - 300	0,05 - 1/128"	0,08	5,0 x 1,8	62	25	400	17

misure espresse in mm

Serie MicroMet PLUS
Con asta tonda

I calibri MicroMet PLUS sono una versione particolarmente curata e sono realizzati in acciaio inossidabile temprato, con scala e nonio cromati opachi. Superfici di contatto lappate. Con asta di profondità cilindrica Ø 1,6 mm. Fornito completo di astuccio.

2311520

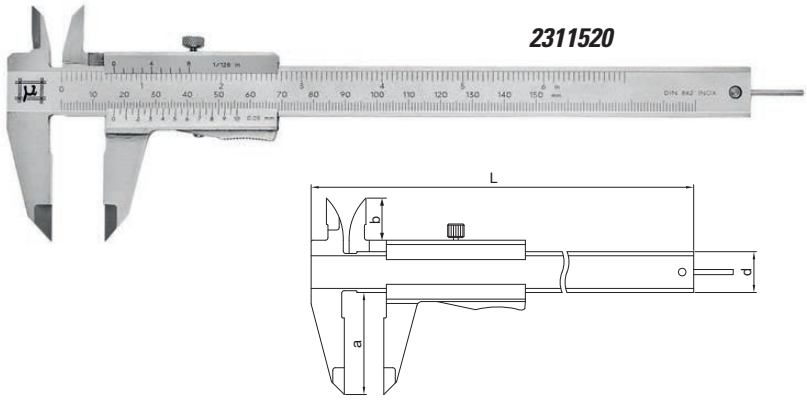

DATI TECNICI

Normativa: DIN 862
Precisione: vedi tabella

Codice	Campo di misura	Risoluzione	Precisione ±	Esecuzione bloccaggio	Asta di profondità	a	b	L	d
2311520	0 - 150	0,05 - 1/128"	0,05	a vite	Ø 1,6	40	17	236	16
2311521	0 - 150	0,05 - 1/128"	0,05	rapido	Ø 1,6	40	17	236	16
2312020	0 - 200	0,05 - 1/128"	0,05	a vite	Ø 1,6	50	20	286	16
2312021	0 - 200	0,05 - 1/128"	0,05	rapido	Ø 1,6	50	20	286	16

misure espresse in mm

CALIBRI A CORSOIO

Serie MicroMet
Con bloccaggio rapido

I calibri MicroMet sono realizzati in acciaio inossidabile temprato, con scala e nonio cromati opachi.
Superfici di contatto lappate.
Fornito completo di astuccio.

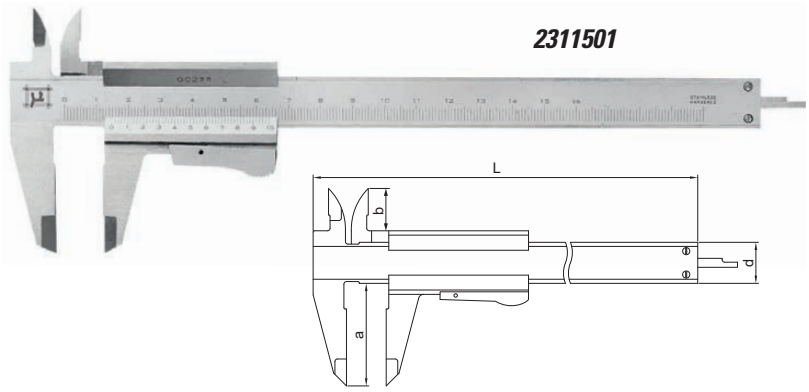

DATI TECNICI

Normativa: DIN 862
Precisione: vedi tabella

Codice	Campo di misura	Risoluzione	Precisione ±	Asta di profondità	a	b	L	d
2311501	0 - 150	0,02	0,03	3,8 x 1,4	40	17	236	16
2312003	0 - 200	0,05 - 1/128"	0,05	3,8 x 1,4	50	20	286	16

misure espresse in mm

Serie MicroMet
Con bloccaggio a vite

I calibri MicroMet, con rotella per avanzamento micrometrico, sono realizzati in acciaio inossidabile temprato, con scala e nonio cromati opachi.
Superfici di contatto lappate.
Fornito completo di astuccio.

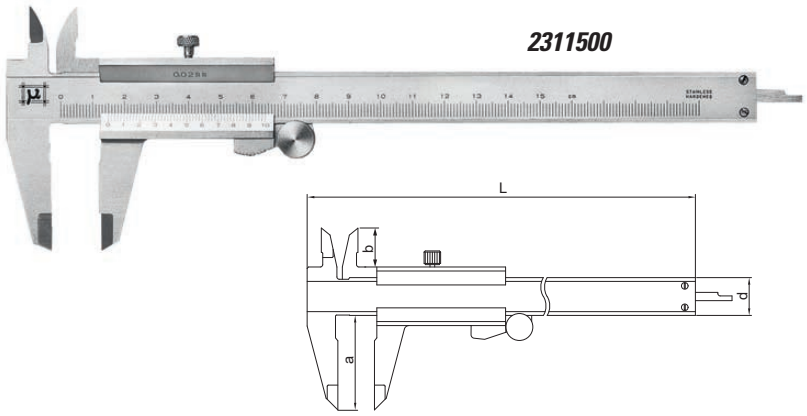

DATI TECNICI

Normativa: DIN 862
Precisione: vedi tabella

Codice	Campo di misura	Risoluzione	Precisione ±	Asta di profondità	a	b	L	d
2310070*	0 - 70	0,05	0,05	3,8 x 1,4	18	8	112	8
2311000*	0 - 100	0,05	0,05	3,8 x 1,4	30	10	150	13
2311500	0 - 150	0,02 - 1/1000"	0,03	3,8 x 1,4	40	17	236	16
2312000	0 - 200	0,05 - 1/128"	0,05	3,8 x 1,4	50	20	286	16
2313000	0 - 300	0,05 - 1/128"	0,08	3,8 x 1,4	62	20	400	17

* Senza rotella per avanzamento micrometrico.

misure espresse in mm

Serie MicroMet PLUS
Con bloccaggio rapido a rotella

Esecuzione con finiture particolarmente curate e con asta graduata arrotondata.
In acciaio inossidabile temprato, con scala e nonio cromati opachi. Superfici di contatto lappate.
Fornito completo di astuccio.

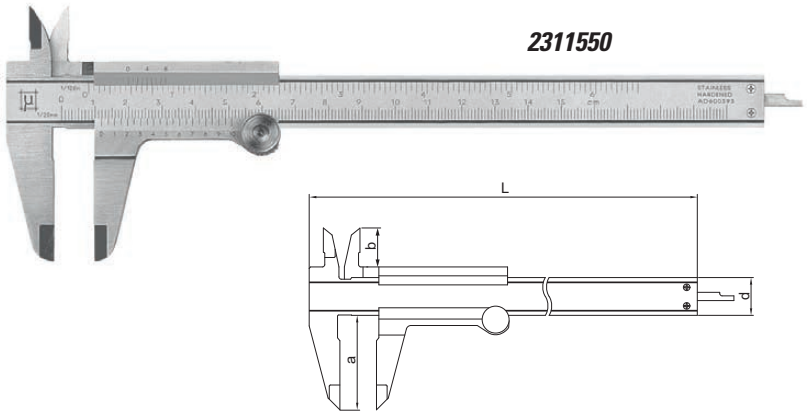

DATI TECNICI

Normativa: DIN 862
Precisione: vedi tabella

Codice	Campo di misura	Risoluzione	Precisione ±	Asta di profondità	a	b	L	d
2311550	0 - 150	0,05 - 1/128"	0,05	3,8 x 1,4	40	17	236	16
2312050	0 - 200	0,05 - 1/128"	0,05	3,8 x 1,4	50	20	286	16

misure espresse in mm

CALIBRI A CORSOIO

Serie BluLine
Con bloccaggio rapido

Calibro a corsoio in acciaio inossidabile temprato, con scala e nonio cromati opachi. Nonio riportato. Superfici di contatto lappate. Fornito completo di astuccio.

2311505

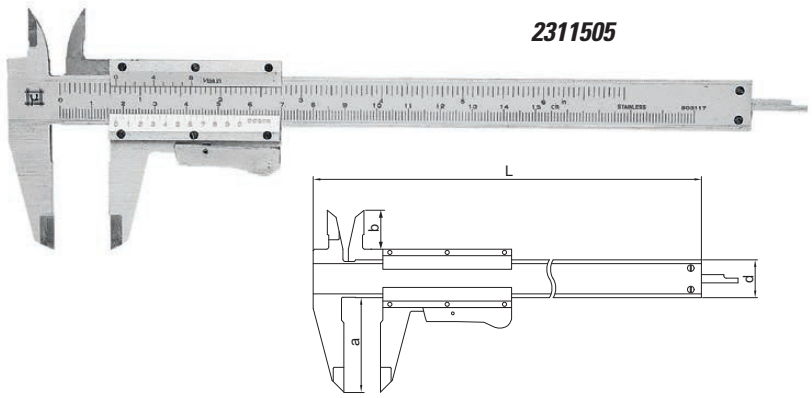

DATI TECNICI

Normativa: DIN 862
Precisione: vedi tabella

Codice	Campo di misura	Risoluzione	Precisione ±	Asta di profondità	a	b	L	d
2311505	0 - 150	0,05 - 1/128"	0,05	3,8 x 1,4	40	17	236	16
2312005	0 - 200	0,05	0,05	3,8 x 1,4	50	20	286	16

misure espresse in mm

Serie BluLine
Con bloccaggio a vite

Calibro a corsoio in acciaio inossidabile temprato, con scala e nonio cromati opachi. Nonio riportato. Superfici di contatto lappate. Fornito completo di astuccio.

2311502

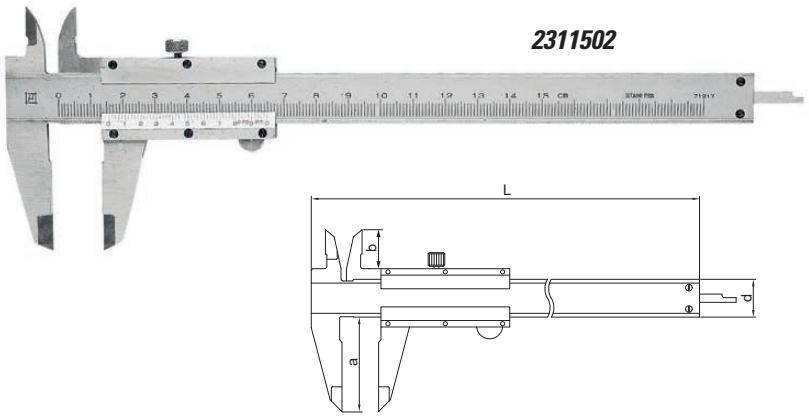

DATI TECNICI

Normativa: DIN 862
Precisione: vedi tabella

Codice	Campo di misura	Risoluzione	Precisione ±	Asta di profondità	a	b	L	d
2311502	0 - 150	0,02	0,03	3,8 x 1,4	40	17	236	16
2311504	0 - 150	0,05 - 1/128"	0,05	3,8 x 1,4	40	17	236	16
2312006	0 - 200	0,05	0,05	3,8 x 1,4	50	20	286	16
2313006	0 - 300	0,05 - 1/128"	0,08	3,8 x 1,4	62	20	400	20

misure espresse in mm

Serie BluLine
Con registrazione micrometrica

Calibro a corsoio con registrazione micrometrica. Scala e nonio cromati opachi. Nonio riportato. Superfici di contatto lappate. Senza asta di profondità. Fornito completo di astuccio.

2312001

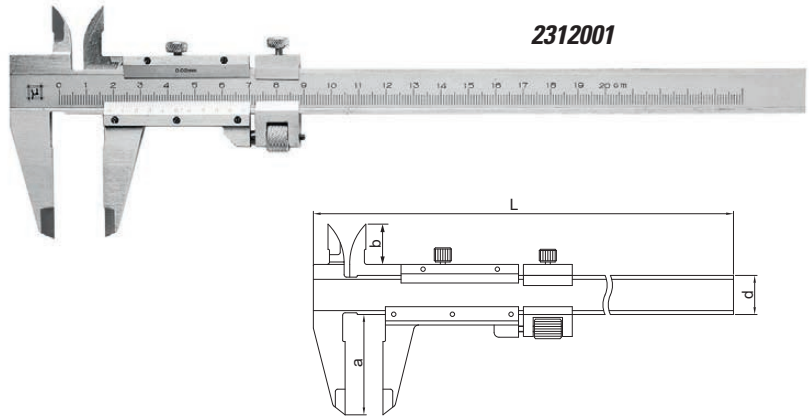

DATI TECNICI

Normativa: DIN 862
Precisione: vedi tabella

Codice	Campo di misura	Risoluzione	Precisione ±	a	b	L	d
2312001	0 - 200	0,02	0,05	45	17	292	16
2313001	0 - 300	0,05 - 1/128"	0,08	52	20	418	20

misure espresse in mm

ACCESSORI PER CALIBRI

BECCHI SPECIALI UNIVERSALI

Soluzioni versatili per misurazioni di cave interne ed esterne, misurazione interassi di fori anche su piani diversi, ecc.
Facilmente applicabili senza modificare il calibro; è sufficiente inserire nei becchi l'adattatore della dimensione appropriata, al quale potranno essere applicati gli inserti di misura.
Per una lettura diretta della quota rilevata, sono consigliati calibri digitali con funzione di preselezione quota.

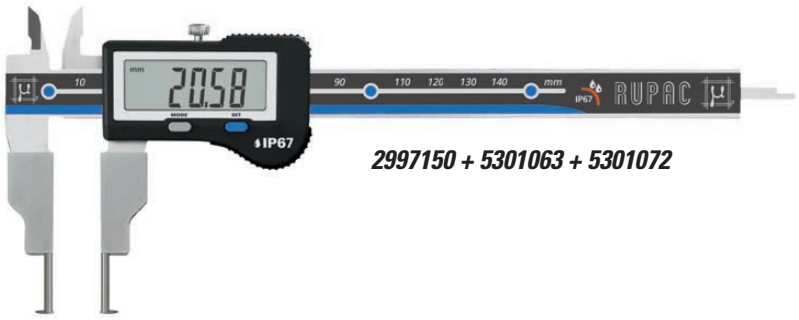

2997150 + 5301063 + 5301072

Adattatori

Codice	Corsa calibro	Max spessore becchi
5301063	150 - 200	3,50
5301061	300	4,00
5301062	600	5,50

misure espresse in mm



5301063

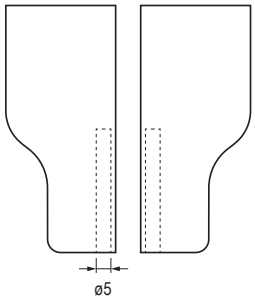

Coppie Inserti/Attacchi

Codice	Descrizione	Lunghezza
5301066	Inserti per tracciature Ø 5 mm	100
5301067	Attacchi con fori filettati M2,5 per contatti intercambiabili (vedi pag. 71)	70
5301068	Attacchi con fori filettati M2,5 per contatti intercambiabili (vedi pag. 71)	120
5301070	Inserti per interassi di fori, Ø 10 mm, 60°	70
5301071	Inserti per interassi di fori, Ø 20 mm, 60°	70
5301072	Inserti per misure di cave da 15 mm interni 1,4 x 1,2 mm	70
5301073	Inserti per misure di cave da 40 mm interni 7,0 x 1,2 mm	100

misure espresse in mm

5301066



5301067

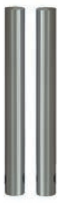

5301070



5301072



5301073

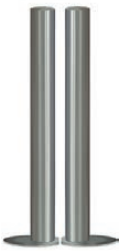

BASE PER MISURE DI PROFONDITÀ

Codice 5304089
Per calibri da 150 e 200 mm.
Realizzata in acciaio inossidabile.
Lunghezza 100 mm.
Larghezza 6,5 mm.

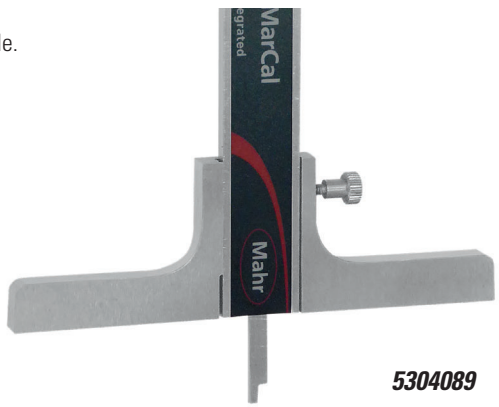

5304089

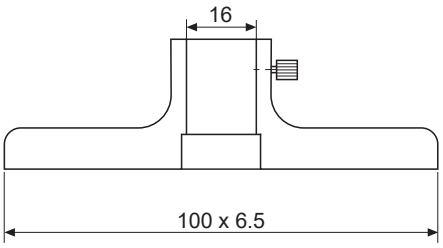

CALIBRO DIGITALE UNIVERSALE

Serie Mahr
Con uscita dati Marconnect

IP67 · ORIGIN · Preset · LOCK · DIGIMATIC · RS232 · USB

Calibro digitale universale che può essere utilizzato come calibro a corsoio a 4 misurazioni e, con gli accessori standard (descritti sotto), per misurazioni di cave interne ed esterne, gole, ecc. Misurazioni precise grazie allo speciale accessorio per mantenere costante la forza di misura.
Con ulteriori accessori, opzionali, sono possibili anche misure di filettature e dentature.
Fornito completo di astuccio e batteria.



MADE BY MAHR

4118807

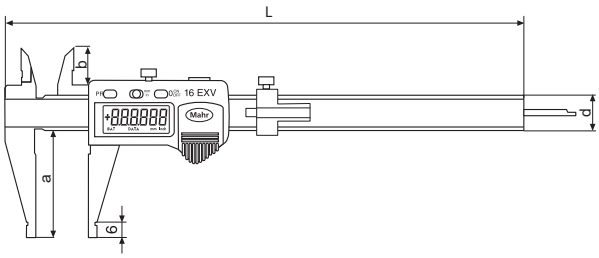

DATI TECNICI

Normativa:	DIN 862
Lettura:	su display LCD 8,5 mm
Precisione:	vedi tabella, escluso errore di quantizzazione
Funzioni:	ON/OFF, auto ON/OFF, origine, mm/inch, blocco tasti, preselezione quota, mantenimento quota
Uscita dati:	USB, RS232, Digimatic

TRASMISSIONE DATI

Codice 4102357	Cavo di connessione USB (2m)
Codice 4102410	Cavo di connessione RS232 (2m)
Codice 4102915	Cavo di connessione Digimatic (2m)

ACCESSORI / RICAMBI

Codice 4118816	Contatto speciale singolo per misure interne
Codice 4118819	Boccola di supporto singola per: inserti per filettature esterne ed interne 844 Tr/Tg e inserti di misura a sfera 844Tk (fornibili su richiesta)
Codice 7700492	Batteria CR2032 (3V)

4118816 1 pz.

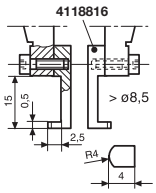

4118819 1 pz.

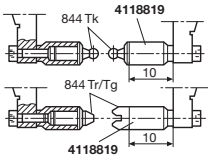

Codice	Campo di misura	Risoluzione	Precisione	Asta di profondità	a	b	L	d
4118807	0 - 200	0,01	0,03	3,8 x 1,3	48	16,5	285	16

misure espresse in mm

Dotazione standard

CONTATTI PER MISURAZIONI ESTERNE

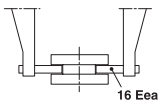

16 Eea1
2 pz. 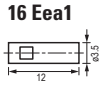 Fino a Ø 175 mm

16 Eea2
2 pz. 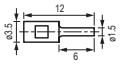 Fino a Ø 175 mm

16 Eea3
2 pz. 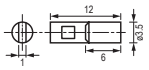 Fino a Ø 175 mm

CONTATTI PER MISURAZIONI INTERNE

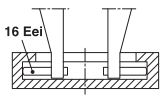

16 Eei1
2 pz.  Da Ø 27 mm

16 Eei2
2 pz. 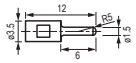 Da Ø 39 mm

16 Eei3
2 pz. 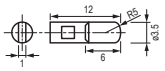 Da Ø 39 mm

BASE PER MISURE DI PROFONDITÀ

1 pz. 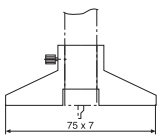

MASTER DI TARATURA

16 Eel

1 pz. 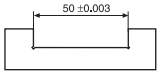

ACCESSORIO PER FORZA DI MISURA COSTANTE

16 Ec

1 pz. 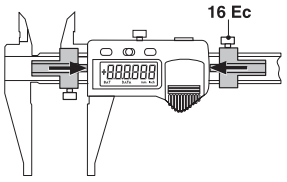

RUPAC

CALIBRO DIGITALE IN ESECUZIONE SPECIALE

Serie DIGITRONIC

Per cave con contatti intercambiabili

IP40 — Preset

Calibro a corsoio per cave interne o esterne con contatti intercambiabili M2,5 mm.
Per la misura di cave interne è necessaria una calibrazione dello strumento.
Preselezione quota per una lettura reale nelle misure di cave interne.
Fornito completo di astuccio, batteria e coppia contatti a stilo.



2996156

DATI TECNICI

Normativa: interna
Lettura: su display LCD 9,5 mm
Precisione: vedi tabella, escluso errore di quantizzazione
Funzioni: ON/OFF, auto OFF, origine, mm/inch, preselezione quota

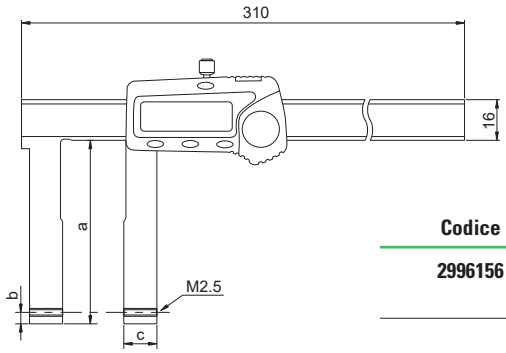

ACCESSORI / RICAMBI

Codice 2798050	Master di taratura 50 mm
Codice 2798075	Master di taratura 75 mm
Codice 2798100	Master di taratura 100 mm
Codice 2798150	Master di taratura 150 mm
Codice 2990000	Batteria SR44 (1,5V)



2798050

Codice	Campo di misura	Risoluzione	Precisione ±	Contatti	a	b	c
2996156	0 - 190 (esterne) 52 - 250 (interne)	0,01	0,06	intercambiabili (esterno/interno)	80	3	13

misure espresse in mm

Coppie di contatti intercambiabili

CONTATTI A STILO
2 pz.

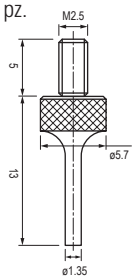

1500012S
dotazione standard

CONTATTI CONICI
2 pz.

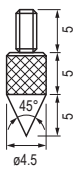

2990010

CONTATTI LUNGHI
2 pz.

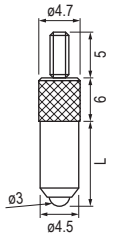

2990008	L 10
2990009	L 20

CONTATTI LUNGHI CONICI
2 pz.

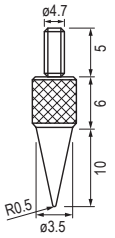

2990006

CONTATTI A SFERA
2 pz.

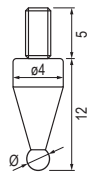

2990005	Ø 2
2990103	Ø 3
2990104	Ø 4
2990105	Ø 5

CONTATTI A SFERA GRANDE
2 pz.

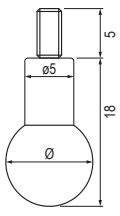

2990106	Ø 6
2990108	Ø 8
2990110	Ø 10

CONTATTI A SCALPELLO
2 pz.

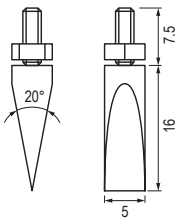

2990007

CONTATTI CILINDRICI ORIZZONTALI
2 pz.

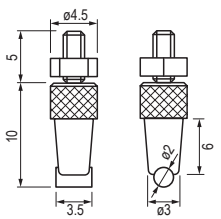

2990003

CALIBRI DIGITALI IN ESECUZIONE SPECIALE

Serie DIGITRONIC
Per cave interne con contatti cilindrici

IP40 — Preset

Calibri a corsoio con contatti rivolti verso l'esterno.
Preselezione quota per una lettura reale nelle misure di cave interne.
Fornito completo di astuccio e batteria.

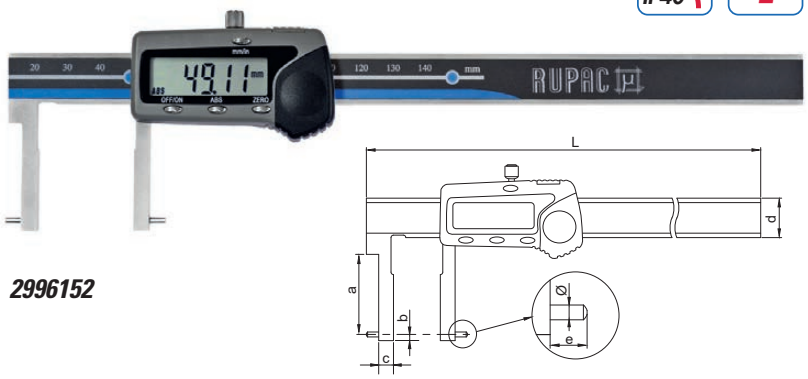

2996152

Dati Tecnici

Precisione: secondo norma interna, vedi tabella, escluso errore di quantizzazione
Lettura: su display LCD 9,5 mm
Funzioni: ON/OFF, auto OFF, origine, mm/inch, preselezione quota

Ricambi

Codice 2990000 Batteria SR44 (1,5V)

Codice	Campo di misura	Risoluzione	Precisione ±	Contatti	a	b	c	e	Ø	L	d
2996152	20 - 190	0,01	0,03	punte	30	3	5	5	2	250	16
2996201	25 - 255	0,01	0,05	punte	40	3	7,5	3	2	310	16

misure espresse in mm

Serie DIGITRONIC
Per cave interne con contatti piatti

IP40 — Preset

Calibri a corsoio con contatti rivolti verso l'esterno.
Preselezione quota per una lettura reale nelle misure di cave interne.
Fornito completo di astuccio e batteria.

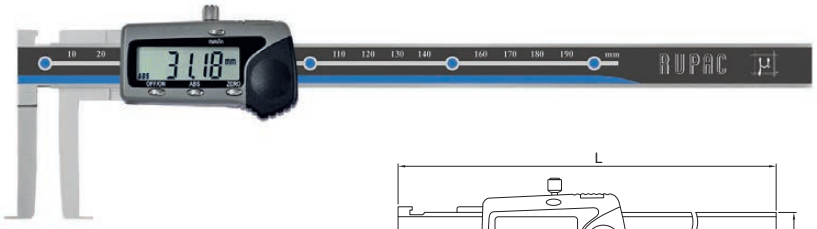

2996252

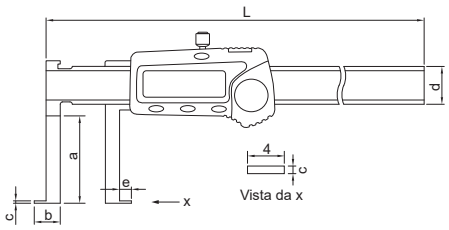

Dati Tecnici

Precisione: secondo norma interna, vedi tabella, escluso errore di quantizzazione
Lettura: su display LCD 9,5 mm
Funzioni: ON/OFF, auto OFF, origine, mm/inch, preselezione quota

Ricambi

Codice 2990000 Batteria SR44 (1,5V)

Codice	Campo di misura	Risoluzione	Precisione ±	a	b	c	e	L	d
2996252	15 - 200	0,01	0,04	40	13	1	5	290	16

misure espresse in mm

Serie DIGITRONIC
Per piccole cave

IP40 — Preset

Calibri a corsoio con contatto a coda di rondine.
Preselezione quota per una lettura reale nelle misure di cave interne.
Fornito completo di astuccio e batteria.



2996161

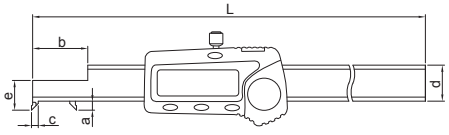

Dati Tecnici

Precisione: secondo norma interna, vedi tabella, escluso errore di quantizzazione
Lettura: su display LCD 9,5 mm
Funzioni: ON/OFF, auto OFF, origine, mm/inch, preselezione quota

Ricambi

Codice 2990000 Batteria SR44 (1,5V)

Codice	Campo di misura	Risoluzione	Precisione ±	a	b	c	e	L	d
2996161	3 - 140	0,01	0,03	4	24	3	12	235	12,5

misure espresse in mm

CALIBRI DIGITALI IN ESECUZIONE SPECIALE

Serie DIGITRONIC

Per cave esterne con contatti cilindrici

IP40 — Preset

Calibri a corsoio con contatti rivolti verso l'interno.
Fornito completo di astuccio e batteria.

DATI TECNICI

Precisione: secondo norma interna, vedi tabella, escluso errore di quantizzazione

Lettura: su display LCD 9,5 mm

Funzioni: ON/OFF, auto OFF, origine, mm/inch, preselezione quota

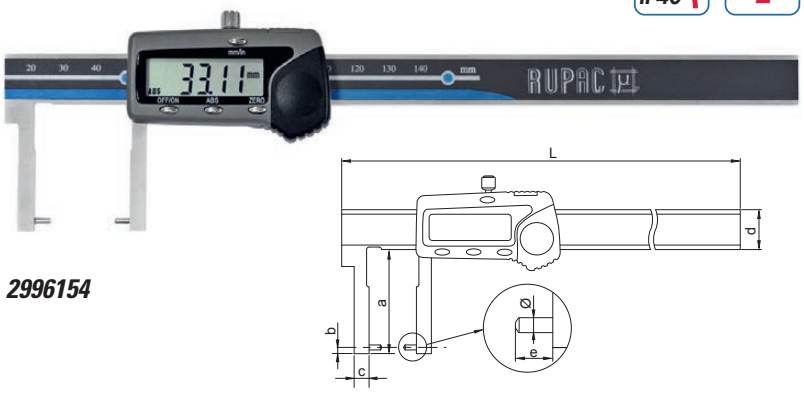

2996154

RICAMBI

Codice 2990000 Batteria SR44 (1,5V)

Codice	Campo di misura	Risoluzione	Precisione ±	Contatti	a	b	c	e	Ø	L	d
2996154	0 - 150	0,01	0,03	punte	40	3	10	5	2	250	16

misure espresse in mm

Serie DIGITRONIC

Per cave esterne con contatti piatti

IP40 — Preset

Calibri a corsoio con becchi rivolti verso l'interno.
Fornito completo di astuccio e batteria.

DATI TECNICI

Precisione: secondo norma interna, vedi tabella, escluso errore di quantizzazione

Lettura: su display LCD 9,5 mm

Funzioni: ON/OFF, auto OFF, origine, mm/inch, preselezione quota

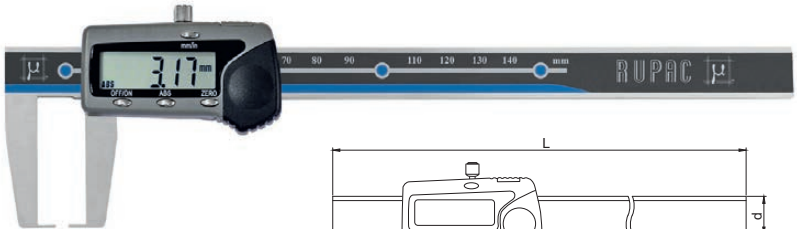

2996155

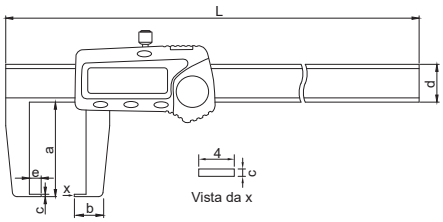

RICAMBI

Codice 2990000 Batteria SR44 (1,5V)

Codice	Campo di misura	Risoluzione	Precisione ±	Contatti	a	b	c	e	L	d
2996155	0 - 150	0,01	0,03	becchi	40	15	1	5	250	16
2996202	0 - 200	0,01	0,05	becchi	50	19	1	7	310	16

misure espresse in mm

Serie DIGITRONIC

Con becchi a punta

IP40 — Preset

Calibro a corsoio con becchi a punta 30° circa.
Fornito completo di astuccio e batteria.

DATI TECNICI

Precisione: secondo norma interna, vedi tabella, escluso errore di quantizzazione

Lettura: su display LCD 9,5 mm

Funzioni: ON/OFF, auto OFF, origine, mm/inch, preselezione quota

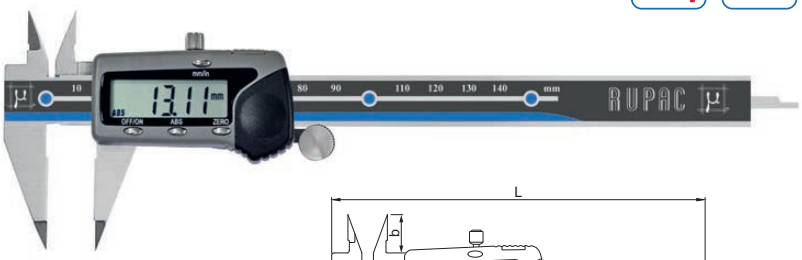

2996158

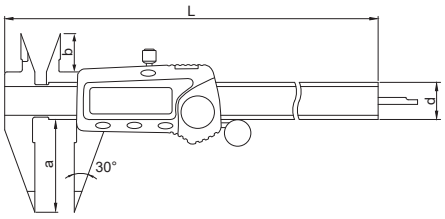

RICAMBI

Codice 2990000 Batteria SR44 (1,5V)

Codice	Campo di misura	Risoluzione	Precisione ±	Asta di profondità	a	b	L	d
2996158	0 - 150	0,01	0,03	3,8 x 1,4	40	16,5	236	16

misure espresse in mm

CALIBRI DIGITALI IN ESECUZIONE SPECIALE

Serie DIGITRONIC
Con becchi a lama

IP40 — Preset

Fornito completo di astuccio e batteria.

DATI TECNICI

Precisione: secondo norma interna, vedi tabella, escluso errore di quantizzazione
Lettura: su display LCD 9,5 mm
Funzioni: ON/OFF, auto OFF, origine, mm/inch, preselezione quota

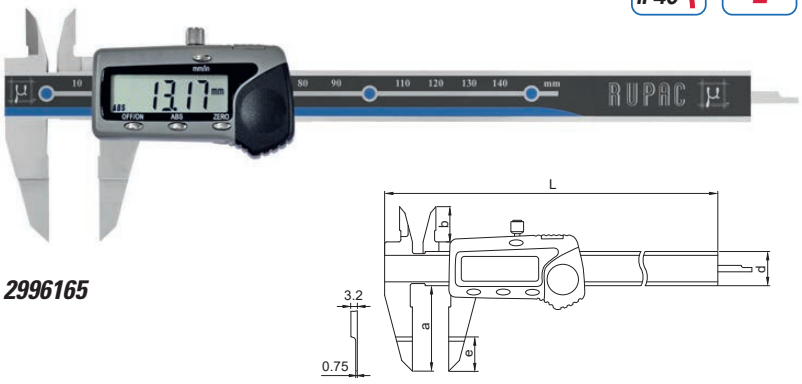

2996165

RICAMBI

Codice 2990000 Batteria SR44 (1,5V)

Codice	Campo di misura	Risoluzione	Precisione ±	Asta di profondità	a	b	e	L	d
2996165	0 - 150	0,01	0,03	3,8 x 1,4	40	16,5	20	236	16

misure espresse in mm

Serie DIGITRONIC
Con becchi lunghi per interni

IP40 — Preset

Calibri a corsoio con becchi lunghi e stretti per interni.
Fornito completo di astuccio e batteria.

DATI TECNICI

Precisione: secondo norma interna, vedi tabella, escluso errore di quantizzazione
Lettura: su display LCD 9,5 mm
Funzioni: ON/OFF, auto OFF, origine, mm/inch, preselezione quota

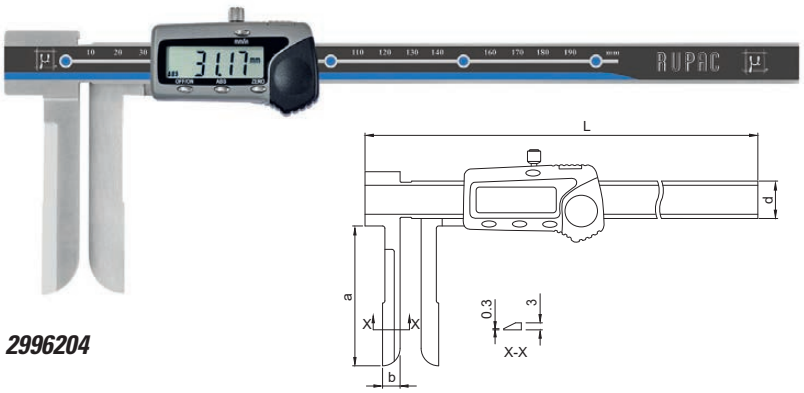

2996204

RICAMBI

Codice 2990000 Batteria SR44 (1,5V)

Codice	Campo di misura	Risoluzione	Precisione ±	a	b	L	d
2996174	15 - 150	0,01	0,04	60	12	250	16
2996204	20 - 200	0,01	0,05	75	14	305	16

misure espresse in mm

Serie DIGITRONIC
Con becchi superiori lunghi per interni

IP40 — Preset

Fornito completo di astuccio e batteria.

DATI TECNICI

Precisione: secondo norma interna, vedi tabella, escluso errore di quantizzazione
Lettura: su display LCD 9,5 mm
Funzioni: ON/OFF, auto OFF, origine, mm/inch, preselezione quota



2991601

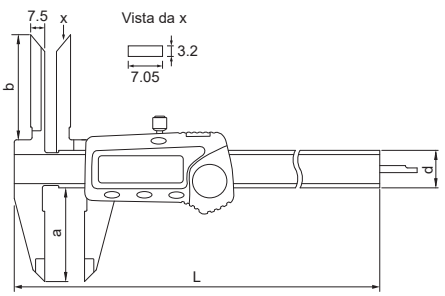

RICAMBI

Codice 2990000 Batteria SR44 (1,5V)

Codice	Campo di misura	Risoluzione	Precisione ±	Asta di profondità	a	b	L	d
2991601	0 - 150	0,01	0,04	3,8 x 1,4	40	45	236	16

misure espresse in mm

CALIBRI DIGITALI IN ESECUZIONE SPECIALE

Serie DIGITRONIC
Con becco cilindrico

IP40 · Preset

Calibro a corsoio ideale per la misurazione dello spessore dei tubi.
Fornito completo di astuccio e batteria.

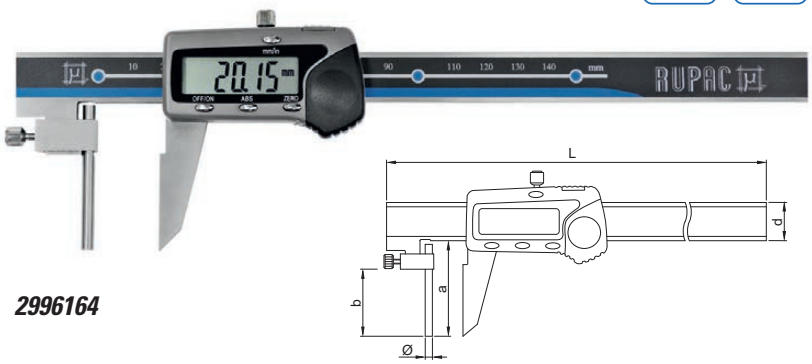

2996164

DATI TECNICI

Precisione: secondo norma interna, vedi tabella, escluso errore di quantizzazione
Lettura: su display LCD 9,5 mm
Funzioni: ON/OFF, auto OFF, origine, mm/inch, preselezione quota

RICAMBI

Codice 2990000 Batteria SR44 (1,5V)

Codice	Campo di misura	Risoluzione	Precisione ±	a	b	Ø	L	d
2996164	0 - 150	0,01	0,03	46	30	4	250	16

misure espresse in mm

Serie DIGITRONIC
Con becco regolabile

IP40 · Preset

Fornito completo di astuccio e batteria.

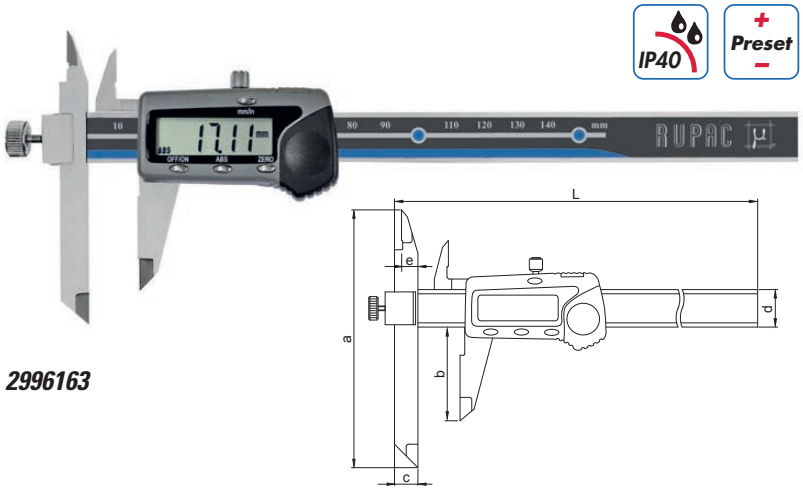

2996163

DATI TECNICI

Precisione: secondo norma interna, vedi tabella, escluso errore di quantizzazione
Lettura: su display LCD 9,5 mm
Funzioni: ON/OFF, auto OFF, origine, mm/inch, preselezione quota

RICAMBI

Codice 2990000 Batteria SR44 (1,5V)

Codice	Campo di misura	Risoluzione	Precisione ±	a	b	c	e	L	d
2996163	0 - 150	0,01	0,04	110	40	10	7	239	17
2996203	0 - 200	0,01	0,04	120	50	10	7	289	17

misure espresse in mm

Serie DIGITRONIC
Per interassi di fori

IP40 · Preset

Calibro a corsoio con becco regolabile per misurare l'interasse dei fori con Ø max 5 mm.
Regolazione punta 35 mm.
Fornito completo di astuccio e batteria.

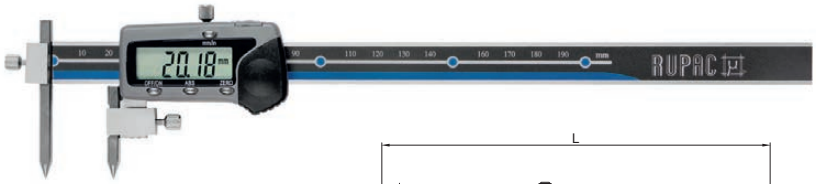

2996206

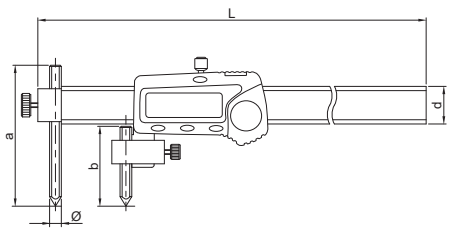

DATI TECNICI

Precisione: secondo norma interna, vedi tabella, escluso errore di quantizzazione
Lettura: su display LCD 9,5 mm
Funzioni: ON/OFF, auto OFF, origine, mm/inch, preselezione quota

RICAMBI

Codice 2990000 Batteria SR44 (1,5V)

Codice	Campo di misura	Risoluzione	Precisione ±	a	b	Ø	L	d
2996206	5 - 200	0,01	0,05	60	35	5	285	16

misure espresse in mm

CALIBRI DIGITALI IN ESECUZIONE SPECIALE

Serie DIGITRONIC
Con becchi lunghi

Fornito completo di astuccio e batteria.

DATI TECNICI

Precisione: secondo norma interna, vedi tabella, escluso errore di quantizzazione
Lettura: su display LCD 9,5 mm
Funzioni: ON/OFF, auto OFF, origine, ABS/INC, mm/inch, mantenimento quota

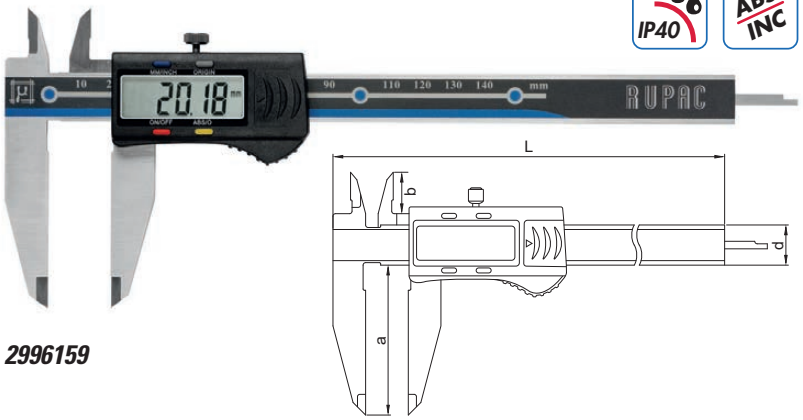

2996159

RICAMBI

Codice 2990000 Batteria SR44 (1,5V)

Codice	Campo di misura	Risoluzione	Precisione ±	Asta di profondità	a	b	L	d
2996159	0 - 150	0,01	0,04	3,8 x 1,4	60	17	236	16
2996157	0 - 150	0,01	0,06	3,8 x 1,4	80	17	236	16

misure espresse in mm

Serie DIGITRONIC
Per mancini

Fornito completo di astuccio e batteria.

DATI TECNICI

Normativa: DIN 862
Lettura: su display LCD 9,5 mm
Precisione: vedi tabella, escluso errore di quantizzazione
Funzioni: ON/OFF, origine, mm/inch, mantenimento quota

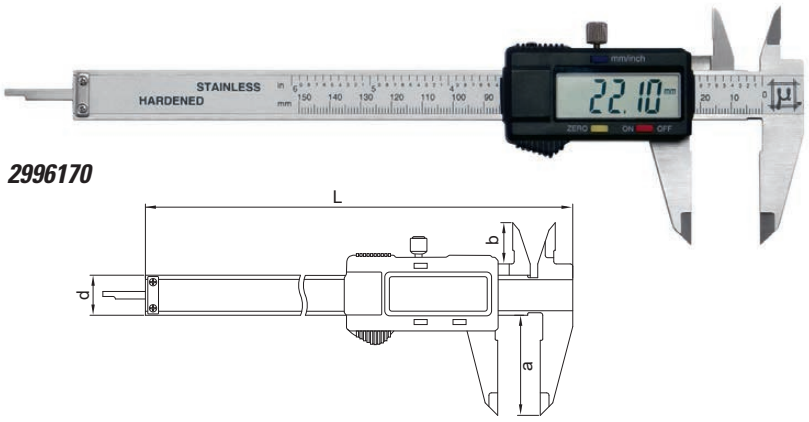

2996170

RICAMBI

Codice 2990000 Batteria SR44 (1,5V)

Codice	Campo di misura	Risoluzione	Precisione ±	Asta di profondità	a	b	L	d
2996170	0 - 150	0,01	0,03	3,8 x 1,4	40	17	236	16

misure espresse in mm

Serie DIGITRONIC
Ultra leggero

Calibro ultra leggero (solo 55 grammi), in fibra di carbonio.
Previene danni dovuti alla misura su materiali morbidi.
Corpo isolato elettricamente e resistente alla corrosione.
Fornito completo di astuccio e batteria.

DATI TECNICI

Precisione: secondo norma interna, vedi tabella, escluso errore di quantizzazione
Lettura: su display LCD 9,5 mm
Funzioni: ON/OFF, auto ON/OFF, origine, mm/inch, mantenimento quota

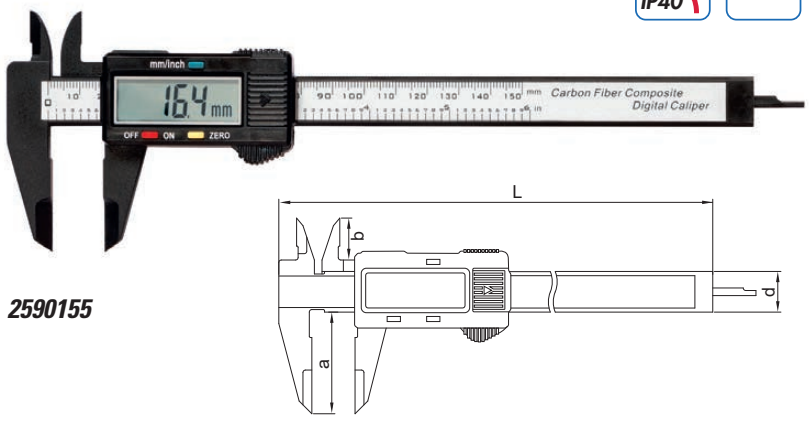

2590155

RICAMBI

Codice 2990000 Batteria SR44 (1,5V)

Codice	Campo di misura	Risoluzione	Precisione	Asta di profondità	a	b	L	d
2590155	0 - 150	0,1	0,1	3,9 x 2,0	40	16	235	16

misure espresse in mm

CALIBRI A CORSOIO IN ESECUZIONE SPECIALE

Serie MicroMet
Per cave interne

Calibro a corsoio con punte in acciaio inossidabile temprato rivolte verso l'esterno.
Con scala e nonio cromati opachi.
Superfici di contatto lappate.
Fornito completo di astuccio.



2311605

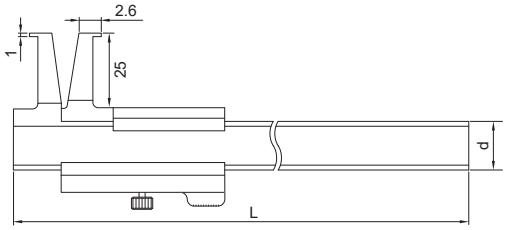

Dati Tecnici

Precisione: secondo norma interna, vedi tabella

Codice	Campo di misura	Risoluzione	Precisione ±	L	d
2311605	10 - 160	0,05	0,05	236	16

misure espresse in mm

Serie MicroMet
Per frese

Calibro a corsoio in acciaio inossidabile per la misurazione diretta di frese.
Disponibile nella versione con becchi di battuta a:
- 60° per utensili a 3 taglienti
- 108° per utensili a 5 taglienti

Fornito completo di astuccio.

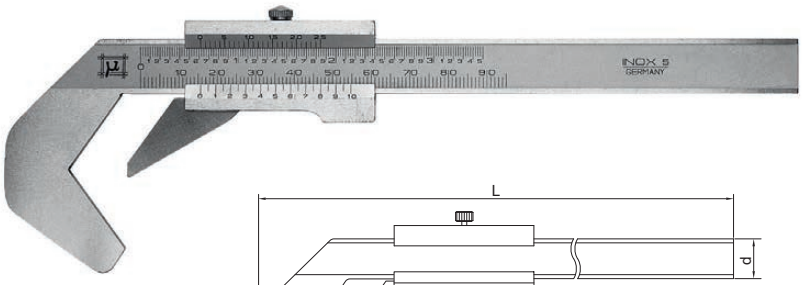

2310005

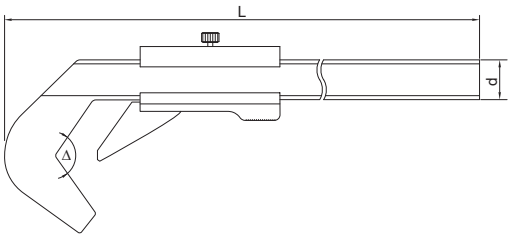

Dati Tecnici

Precisione: secondo norma interna, vedi tabella

Codice	Campo di misura	Risoluzione	Precisione ±	Esecuzione per frese	Δ	L	d
2310003	5 - 45	0,05 - 1/1000"	0,05	a 3 taglienti	60°	200	16
2310005	5 - 60	0,05 - 1/1000"	0,05	a 5 taglienti	108°	230	16

misure espresse in mm

Serie MicroMet
Per tracciatura

Calibro a corsoio in acciaio inossidabile.
Punta intercambiabile per tracciature.
Contatto a rullo per facilitarne l'utilizzo.
Fornito completo di astuccio.



2312010

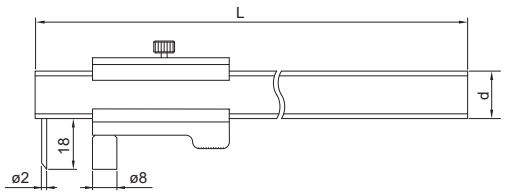

Dati Tecnici

Precisione: secondo norma interna, vedi tabella

Ricambi

Codice 2312999 Punta per tracciatura

Codice	Campo di misura	Risoluzione	Precisione ±	L	d
2312010	0 - 200	0,05 - 1/128"	0,1	265	16

misure espresse in mm

CALIBRI DIGITALI DA OFFICINA

Serie Mahr
Con uscita dati Marconnect

IP65 · ORIGIN · Preset · LOCK · DIGIMATIC · RS232 · USB

Corsoio e guide in acciaio inox temprato, guide di scorrimento rialzate a protezione della scala. Fornito completo di astuccio e batteria.

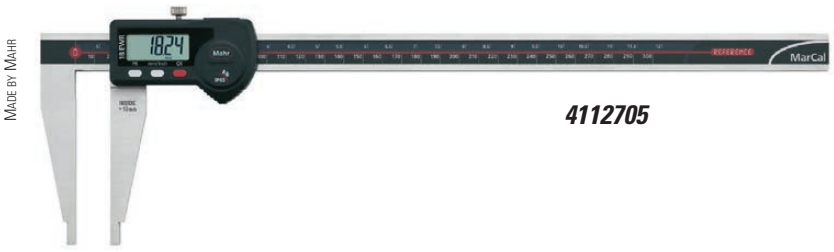

4112705

DATI TECNICI

Normativa: DIN 862

Lettura: su display LCD 10 mm (300 mm)
12,5 mm (oltre)

Precisione: vedi tabella, escluso errore di quantizzazione

Funzioni: ON/OFF, auto ON/OFF, origine, mm/inch, blocco tasti, preselezione quota, mantenimento quota

Uscita dati: USB, RS232, Digimatic

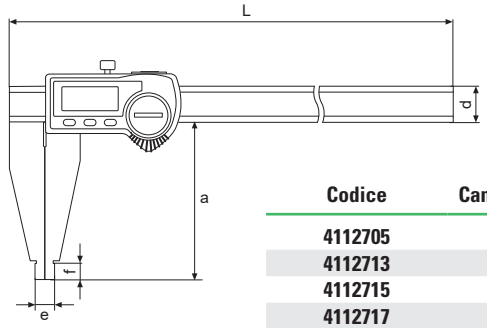

TRASMISSIONE DATI

Codice 4102357 Cavo di connessione USB (2m)
Codice 4102410 Cavo di connessione RS232 (2m)
Codice 4102915 Cavo di connessione Digimatic (2m)

RICAMBI

Codice 7700492 Batteria CR2032 (3V)

Codice	Campo di misura	Risoluzione	Precisione	a	e	f	L	d	Peso ca. kg
4112705	0 - 300	0,01	0,03	90	10	10	410	20	0,44
4112713	0 - 500	0,01	0,04	150	20	20	650	25	1,00
4112715	0 - 750	0,01	0,05	150	20	20	905	25	1,28
4112717	0 - 1000	0,01	0,06	150	20	20	1165	30	2,10

misure espresse in mm

Serie DIGITRONIC
Con doppi becchi

IP40 · ABS INC · Preset

Corsoio e guide in acciaio inox temprato, guide di scorrimento rialzate a protezione della scala; con registrazione micrometrica. Fornito completo di astuccio e batteria.

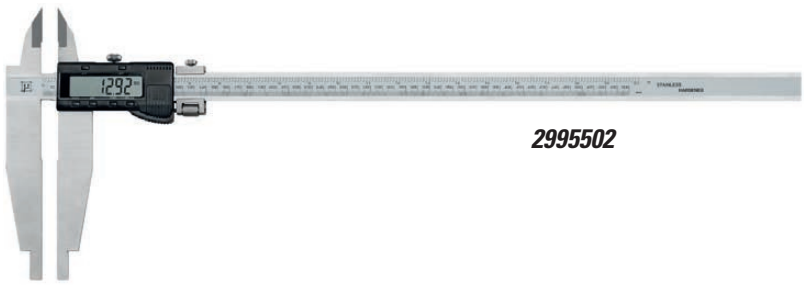

2995502

DATI TECNICI

Precisione: secondo norma interna, vedi tabella, escluso errore di quantizzazione

Lettura: su display LCD 7 mm (fino a 300 mm)
13 mm (500 mm)

Funzioni: ON/OFF, origine, ABS/INC, mm/inch, preselezione quota, mantenimento quota

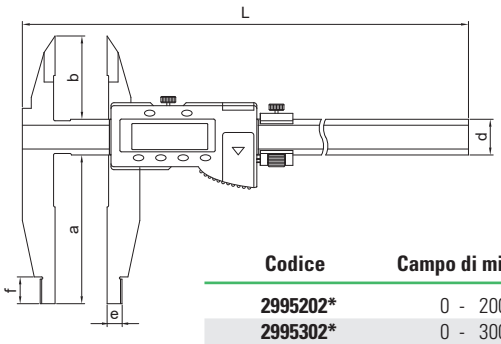

RICAMBI

Codice 2990000 Batteria SR44 (1,5V - per 200 e 300 mm)
Codice 7700492 Batteria CR2032 (3V - per 500 mm)

Codice	Campo di misura	Risoluzione	Precisione ±	a	b	e	f	L	d	Peso ca. kg
2995202*	0 - 200	0,01	0,03	60	38	5	12	322	17	0,40
2995302*	0 - 300	0,01	0,04	75	38	5	12	415	17	0,50
2995502	0 - 500	0,01	0,05	150	56	10	18	670	24	1,30

** Elettronica e funzioni vedi pag. 71*

misure espresse in mm

CALIBRI DIGITALI DA OFFICINA

Serie DIGITRONIC PLUS
In fibra di carbonio

IP67 · LIGHT · ORIGIN · Preset · MAX MIN · USB

Calibro con struttura in fibra di carbonio e guide di scorrimento Ø 6 mm, in acciaio temprato e cromato, che garantiscono una struttura ultraleggera ed una elevata precisione.
Con dispositivo per applicazione di forza di misura costante sia per interni che per esterni.
Becchi in acciaio inossidabile temprato e contatti con rivestimento al nitruro di titanio (TiN).
Fornito completo di astuccio e batteria.



2997910

Dati Tecnici

Precisione: secondo norma interna, vedi tabella, escluso errore di quantizzazione
Lettura: su display LCD 13 mm
Funzioni: ON/OFF, auto ON/OFF, origine, ABS/INC, mm/inch, blocco quota, preselezione quota, ricerca valore minimo, massimo e delta, mantenimento quota
Uscita dati: USB

Trasmissione dati

Codice 2990015 Cavo di connessione USB (3m)

Ricambi

Codice 7700492 Batteria CR2032 (3V)

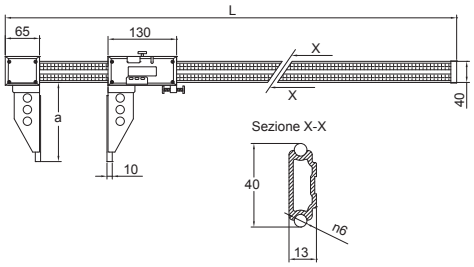

Codice	Campo di misura	Risoluzione	Precisione	a	L	Peso ca. kg
2997910	0 - 1000	0,01	0,04	150	1250	1,85
2997912	0 - 1000	0,01	0,04	200	1250	1,98
2997915	0 - 1500	0,01	0,05	150	1750	2,20
2997917	0 - 1500	0,01	0,05	200	1750	2,33
2997920	0 - 1999	0,01	0,06	150	2250	2,60
2997922	0 - 1999	0,01	0,06	200	2250	2,73

misure espresse in mm

Serie DIGITRONIC
Con becchi per interni

IP40 · ABS INC · Preset

Corsoio e guide in acciaio inox temprato, guide di scorrimento rialzate a protezione della scala; con registrazione micrometrica.
Fornito completo di astuccio e batteria.



2995507

Dati Tecnici

Normativa: secondo norme interne
Lettura: su display LCD 12 mm
Precisione: vedi tabella, escluso errore di quantizzazione
Funzioni: ON/OFF, origine, ABS/INC, mm/inch, preselezione quota, mantenimento quota

Ricambi

Codice 7700492 Batteria CR2032 (3V)

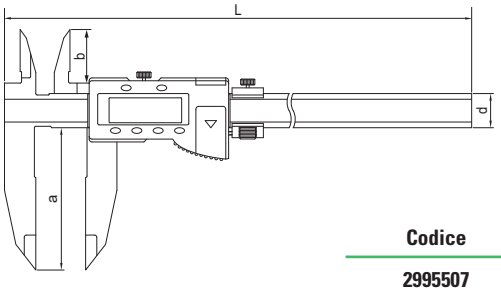

Codice	Campo di misura	Risoluzione	Precisione ±	a	b	L	d	Peso ca. kg
2995507	0 - 500	0,01	0,05	100	45	678	24	1,00
2995757	0 - 750	0,01	0,06	125	60	988	31	2,20
2995007	0 - 1000	0,01	0,07	150	60	1235	31	2,45

misure espresse in mm

CALIBRI DIGITALI DA OFFICINA

Serie DIGITRONIC

IP40 · ABS INC · Preset +/−

Corsoio e guide in acciaio inox temprato, guide di scorrimento rialzate a protezione della scala; con registrazione micrometrica. Fornito completo di astuccio e batteria.



2995500

DATI TECNICI

Precisione: secondo norma interna, vedi tabella, escluso errore di quantizzazione

Lettura: su display LCD 7,0 mm (300 mm)
13,0 mm (500 - 750 mm)
18,5 mm (1000 mm)
24,0 mm (oltre)

Funzioni: ON/OFF, origine, ABS/INC, mm/inch, preselezione quota, mantenimento quota

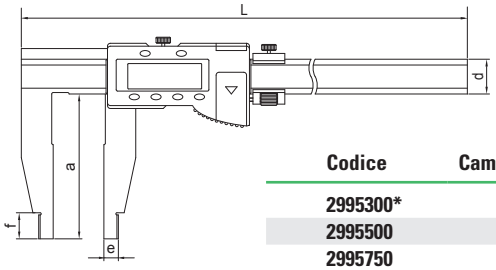

RICAMBI

Codice 2990000 Batteria SR44 (1,5V - solo per 300 mm)
Codice 7700492 Batteria CR2032 (3V)

Codice	Campo di misura	Risoluzione	Precisione ±	a	e	f	L	d	Peso ca. kg
2995300*	0 - 300	0,01	0,03	75	5	12	420	17	0,35
2995500	0 - 500	0,01	0,04	100	10	18	675	24	1,00
2995750	0 - 750	0,01	0,06	150	10	24	985	31	2,20
2995000	0 - 1000	0,01	0,06	150	10	24	1235	31	2,45
2995015	0 - 1500	0,01	0,10	200	10	24	1785	42	6,10
2995020	0 - 2000	0,01	0,15	200	10	24	2300	42	7,10

** Elettronica e funzioni vedi pag. 71*

misure espresse in mm

Serie DIGITRONIC
Con becchi lunghi

IP40 · ABS INC · Preset +/−

Corsoio e guide in acciaio inox temprato, guide di scorrimento rialzate a protezione della scala; con registrazione micrometrica. Fornito completo di astuccio e batteria.

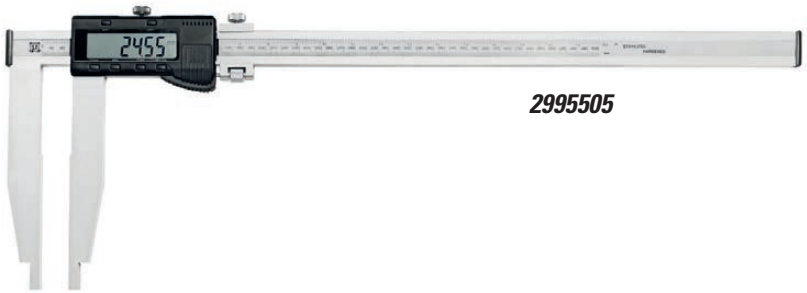

2995505

DATI TECNICI

Precisione: secondo norma interna, vedi tabella, escluso errore di quantizzazione

Lettura: su display LCD 13,0 mm (300 mm)
18,5 mm (500 - 750 mm)
24,0 mm (1000 mm)

Funzioni: ON/OFF, origine, ABS/INC, mm/inch, preselezione quota, mantenimento quota

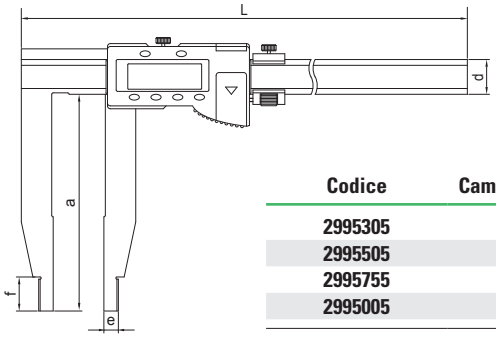

RICAMBI

Codice 7700492 Batteria CR2032 (3V)

Codice	Campo di misura	Risoluzione	Precisione ±	a	e	f	L	d	Peso ca. kg
2995305	0 - 300	0,01	0,04	150	10	18	475	24	0,90
2995505	0 - 500	0,01	0,05	200	10	24	725	31	2,00
2995755	0 - 750	0,01	0,07	300	10	24	1073	42	2,15
2995005	0 - 1000	0,01	0,07	300	10	24	1275	42	5,70

misure espresse in mm

CALIBRI A CORSOIO DA OFFICINA

Serie MicroMet PLUS
Esecuzione monoblocco

Corpo e corsoio in acciaio inossidabile temprato.
Scala e nonio cromati opachi. Superfici di contatto lappate.
Guide rialzate. Con registrazione micrometrica.
Fornito completo di astuccio.

2320300

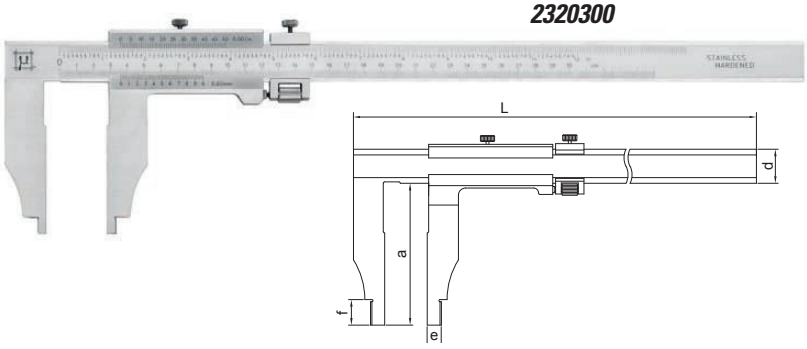

DATI TECNICI

Normativa: DIN 862
Precisione: vedi tabella

Codice	Campo di misura	Risoluzione	Precisione ±	a	e	f	L	d	Peso ca. kg
2320300	0 - 300	0,02 - 1/1000"	0,04	90	5	12	442	20	0,60
2320306	0 - 300	0,02 - 1/1000"	0,04	150	10	18	472	24	0,75
2320500	0 - 500	0,02 - 1/1000"	0,05	100	10	12	670	24	1,10
2320506	0 - 500	0,02 - 1/1000"	0,05	200	10	24	735	31	2,15
2320750	0 - 750	0,02 - 1/1000"	0,07	150	10	24	1035	31	2,00
2320756	0 - 750	0,02 - 1/1000"	0,07	300	10	24	1135	50	6,80
2321000	0 - 1000	0,02 - 1/1000"	0,07	200	10	24	1235	31	2,80
2321006	0 - 1000	0,05 - 1/128"	0,07	300	10	18	1270	31	3,65
2321502	0 - 1500	0,05 - 1/128"	0,11	200	10	24	1735	42	7,60
2321506	0 - 1500	0,05 - 1/128"	0,11	300	10	24	1850	42	8,20
2322002	0 - 2000	0,05 - 1/128"	0,14	200	10	24	2235	42	9,90
2322006	0 - 2000	0,05 - 1/128"	0,14	300	10	24	2350	42	10,50

misure espresse in mm

Serie MicroMet

Corpo e corsoio in acciaio inossidabile temprato.
Scala e nonio cromati opachi. Nonio riportato.
Superfici di contatto lappate.
Guide rialzate. Con registrazione micrometrica.
Fornito completo di astuccio.

2323005

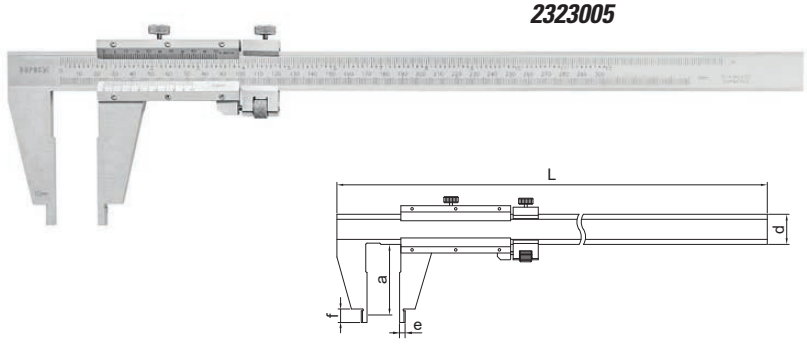

DATI TECNICI

Normativa: DIN 862
Precisione: vedi tabella

Codice	Campo di misura	Risoluzione	Precisione ±	a	e	f	L	d	Peso ca. kg
2322005*	0 - 200	0,02	0,03	60	5	8	288	16	0,20
2323005	0 - 300	0,02 - 1/1000"	0,05	75	5	12	445	22	0,60
2324505	0 - 450	0,02 - 1/1000"	0,06	100	10	18	623	25	1,15
2326005	0 - 600	0,02 - 1/1000"	0,06	100	5	12	767	25	1,25
2321002	0 - 1000	0,02 - 1/1000"	0,07	140	10	24	1250	32	3,10

** Senza regolazione micrometrica e con lettura diretta delle misure interne sul nonio superiore*

misure espresse in mm

Serie BluLine
Con doppi becchi

Calibro a corsoio con scala e nonio cromati opachi.
Nonio riportato. Superfici di contatto lappate.
Con registrazione micrometrica.
Fornito completo di astuccio.

2320317

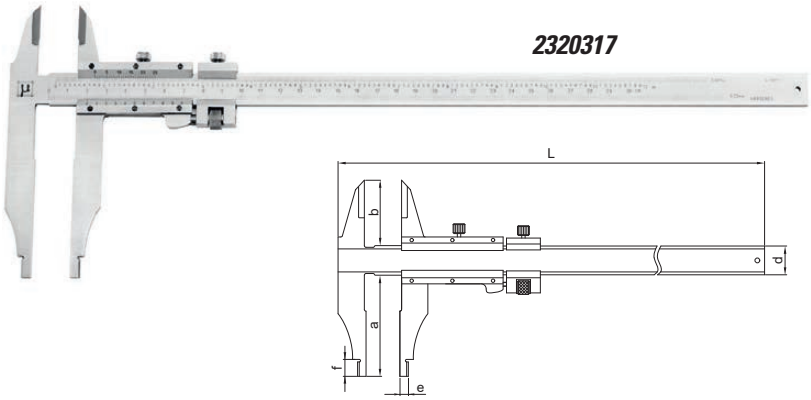

DATI TECNICI

Normativa: DIN 862
Precisione: vedi tabella

Codice	Campo di misura	Risoluzione	Precisione ±	a	b	e	f	L	d	Peso ca. kg
2320317	0 - 300	0,02 - 1/1000"	0,05	90	35	5	10	412	17	0,35

misure espresse in mm

CALIBRI DIGITALI DI PROFONDITÀ PROTEZIONE IP67

Serie Mahr
Con uscita dati Marconnect

IP67 · RIGIN · Preset · LOCK · DIGIMATIC · RS232 · USB

Meccanica di qualità superiore in acciaio inossidabile temprato, con guide lappate per uno scorrimento impeccabile.
Dotato di astina Ø 1,5 x 5 mm sulla testa dell'asta.
Fornito completo di astuccio e batteria.



4126700

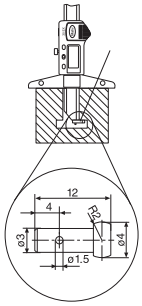

4125611

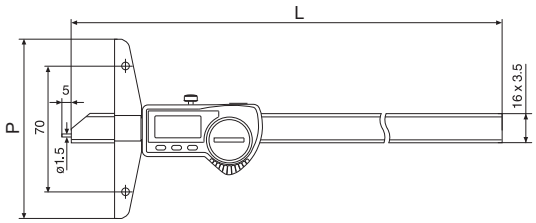

DATI TECNICI

Normativa:	DIN 862
Lettura:	su display LCD alto contrasto 8,5 mm
Precisione:	vedi tabella, escluso errore di quantizzazione
Funzioni:	ON/OFF, auto ON/OFF, origine, mm/inch, blocco tasti, preselezione quota, mantenimento quota
Sezione asta di misura:	16 x 3,5 mm
Uscita dati:	USB, RS232, Digimatic

TRASMISSIONE DATI

Codice 4102357 Cavo di connessione USB (2m)
Codice 4102410 Cavo di connessione RS232 (2m)
Codice 4102915 Cavo di connessione Digimatic (2m)

ACCESSORI / RICAMBI

Codice 4125611 Contatto per misurazioni di distanze (a gancio)
Codice 4126511 Estensione piano d'appoggio a 200 mm
Codice 4126510 Estensione piano d'appoggio a 300 mm
Codice 7700492 Batteria CR2032 (3V)

Codice	Campo di misura	Risoluzione	Precisione	L	Piano d'appoggio (P)
4126700	0 - 150	0,01	0,03	234	100
4126699	0 - 200	0,01	0,03	284	100
4126701	0 - 300	0,01	0,04	384	150
4126702	0 - 500	0,01	0,05	584	150

misure espresse in mm

Serie DIGITRONIC PLUS

IP67 · CERTIFICATO DI CONTROLLO · RIGIN · Preset

Meccanica di qualità superiore in acciaio inossidabile temprato, con guide lappate per uno scorrimento impeccabile.
Elettronica Swiss made ad elevate prestazioni.
Fornito completo di astuccio e batteria.



2992207

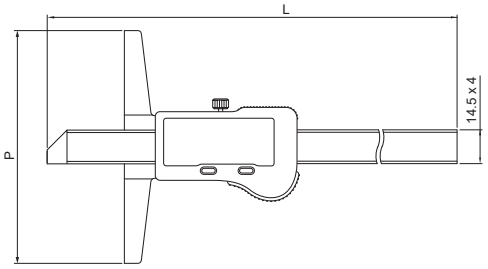

DATI TECNICI

Normativa:	DIN 862
Lettura:	su display LCD alto contrasto 11,5 mm
Precisione:	vedi tabella, escluso errore di quantizzazione
Funzioni:	ON/OFF, auto ON/OFF, origine, mm/inch, preselezione quota, mantenimento quota
Sezione asta di misura:	14,5 x 4 mm

ACCESSORI / RICAMBI

Codice 2992230 Estensione piano d'appoggio a 300 mm
Codice 7700492 Batteria CR2032 (3V)

Codice	Campo di misura	Risoluzione	Precisione	L	Piano d'appoggio (P)
2992207	0 - 200	0,01	0,03	291	100
2992307	0 - 300	0,01	0,03	391	150

misure espresse in mm

CALIBRI DIGITALI DI PROFONDITÀ

Serie DIGITRONIC PLUS

IP54 · CERTIFICATO DI CONTROLLO · ORIGIN · ABS INC · USB

Meccanica di qualità superiore in acciaio inossidabile temprato, con guide lappate per uno scorrimento impeccabile.
Fornito completo di astuccio e batteria.



2992206

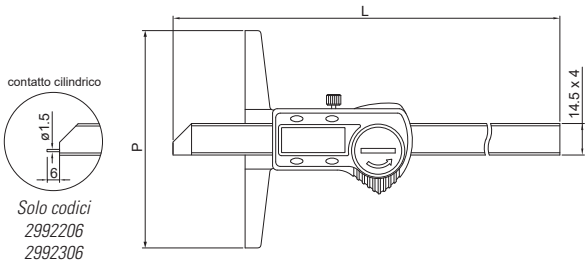

Solo codici 2992206 2992306

DATI TECNICI

Normativa: DIN 862
Lettura: su display LCD alto contrasto 9,5 mm
Precisione: vedi tabella, escluso errore di quantizzazione
Funzioni: ON/OFF, auto ON/OFF, ABS/INC, origine, mm/inch, mantenimento quota
Sezione asta di misura: 14,5 x 4 mm (15 x 4 cod. 2992501)
Uscita dati: USB

TRASMISSIONE DATI

Codice 2990011 Interfaccia di connessione USB (2m) e software di acquisizione dati

ACCESSORI / RICAMBI

Codice 2992230 Estensione piano d'appoggio a 300 mm
Codice 7700492 Batteria CR2032 (3V)

Codice	Campo di misura	Risoluzione	Precisione	L	Piano d'appoggio (P)
2992201	0 - 200	0,01	0,03	280	100
2992206*	0 - 200	0,01	0,03	291	100
2992301	0 - 300	0,01	0,03	380	150
2992306*	0 - 300	0,01	0,03	391	150
2992501	0 - 500	0,01	0,04	585	150

* Contatto cilindrico Ø 1,5 x 6 mm

misure espresse in mm

Serie DIGITRONIC

IP40 · ABS INC

Meccanica di qualità in acciaio inossidabile temprato.
Fornito completo di astuccio e batteria.



2992200

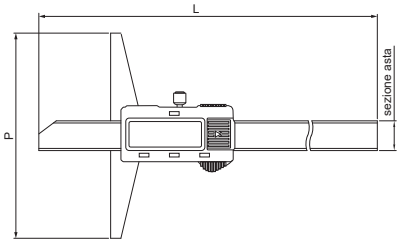



Solo codice 2992205

DATI TECNICI

Precisione: secondo norma interna, vedi tabella, escluso errore di quantizzazione
Lettura: su display LCD 11 mm
Funzioni: ON/OFF, origine, ABS/INC, mm/inch
Sezione asta di misura: 15,5 x 3,6 mm (fino a 300 mm)
15,0 x 6,0 mm (500 mm)

ACCESSORI / RICAMBI

Codice 2992230 Estensione piano d'appoggio a 300 mm
Codice 2990000 Batteria SR44 (1,5V)

Codice	Campo di misura	Risoluzione	Precisione ±	L	Piano d'appoggio (P)
2992200	0 - 200	0,01	0,03	295	100
2992205*	0 - 200	0,01	0,03	307	100
2992300	0 - 300	0,01	0,04	395	100
2992500	0 - 500	0,01	0,05	595	150

* Contatto cilindrico Ø 2 x 10 mm

misure espresse in mm

CALIBRI DI PROFONDITÀ

Serie MicroMet

Per misurare la profondità dei fori.
Superfici di contatto e guide in acciaio inossidabile temprato.
Fornito completo di astuccio.

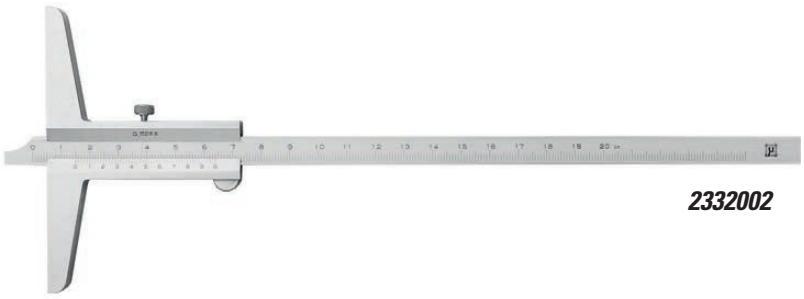

2332002

DATI TECNICI

Normativa: DIN 862
Precisione: vedi tabella
Sezione asta di misura: 10 x 4,5 mm (fino a 300 mm)
11 x 6,0 mm (500 mm)

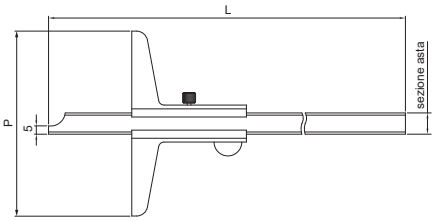

ACCESSORI

Codice 2992230 Estensione piano d'appoggio a 300 mm

Codice	Campo di misura	Risoluzione	Precisione ±	L	Piano d'appoggio (P)
2331502	0 - 150	0,02	0,03	248	100
2332002	0 - 200	0,02	0,03	300	100
2333002	0 - 300	0,02	0,04	400	100
2335002	0 - 500	0,02	0,05	605	150

misure espresse in mm

CALIBRO DIGITALE DI PROFONDITÀ PER FORI PICCOLI

Serie DIGITRONIC PLUS

IP54 · CERTIFICATO DI CONTROLLO · RIGIN · ABS INC · USB

Per misurare la profondità di piccoli fori e scanalature, anche in posizioni difficili, grazie alle dimensioni ridotte.
Superfici di contatto e guide in acciaio inossidabile.
Fornito completo di astuccio e batteria.



2992025

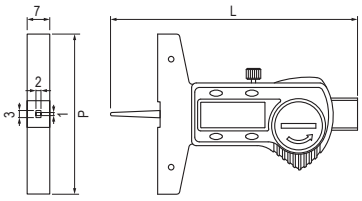

DATI TECNICI

Normativa: DIN 862
Lettura: su display LCD alto contrasto altezza cifre 9,5 mm
Precisione: vedi tabella, escluso errore di quantizzazione
Funzioni: ON/OFF, auto ON/OFF, ABS/INC, origine, mm/inch, mantenimento quota
Uscita dati: USB

RICAMBI

Codice 7700492 Batteria CR2032 (3V)

TRASMISSIONE DATI

Codice 2990011 Interfaccia di connessione USB (2m) e software di acquisizione dati

Codice	Campo di misura	Risoluzione	Precisione ±	L	Piano d'appoggio (P)
2992025	0 - 25	0,01	0,03	90	65

misure espresse in mm

ACCESSORIO PER CALIBRI DI PROFONDITÀ

Serie MicroMet

Estensione piano di appoggio a 300 mm.



2992230

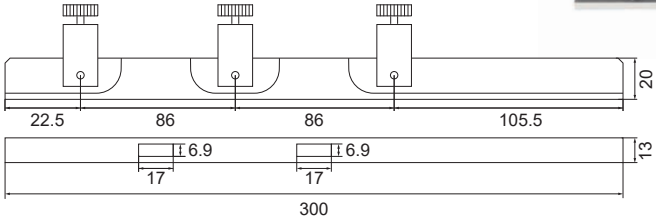

Codice	Piano d'appoggio
2992230	300 x 13

misure espresse in mm

CALIBRI DIGITALI DI PROFONDITÀ AD ASTA MOBILE

Serie Mahr

Con uscita dati Marconnect

Meccanica di qualità superiore in acciaio inossidabile temprato, con guide lappate per uno scorrimento impeccabile.
Fornito completo di inserti di misura, astuccio e batteria.

IP67 · ORIGIN · Preset · LOCK · DIGIMATIC · RS232 · USB



4126513

DATI TECNICI

Normativa: DIN 862
Lettura: su display LCD alto contrasto 8,5 mm
Precisione: vedi tabella, escluso errore di quantizzazione
Funzioni: ON/OFF, auto ON/OFF, origine, mm/inch, blocco tasti, preselezione quota, mantenimento quota
Sezione asta di misura: Ø 4 mm
Uscita dati: USB, RS232, Digimatic

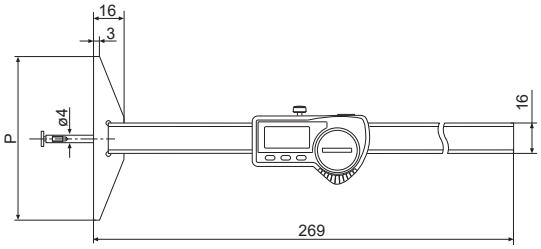

903 902 30ENt

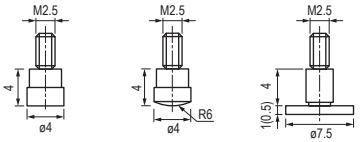

Inserti di misura in dotazione

TRASMISSIONE DATI

Codice 4102357 Cavo di connessione USB (2m)
Codice 4102410 Cavo di connessione RS232 (2m)
Codice 4102915 Cavo di connessione Digimatic (2m)

RICAMBI

Codice 7700492 Batteria CR2032 (3V)

Codice	Campo di misura	Risoluzione	Precisione	Piano d'appoggio (P)
4126513	0 - 100	0,01	0,03	85

misure espresse in mm

Serie DIGITRONIC

IP40

Meccanica di qualità in acciaio inossidabile temprato.
Fornito completo di astuccio e batteria.



2992109

DATI TECNICI

Precisione: secondo norma interna, vedi tabella, escluso errore di quantizzazione
Lettura: su display LCD 11 mm
Funzioni: ON/OFF, origine, mm/inch
Sezione asta di misura: Ø 3 mm

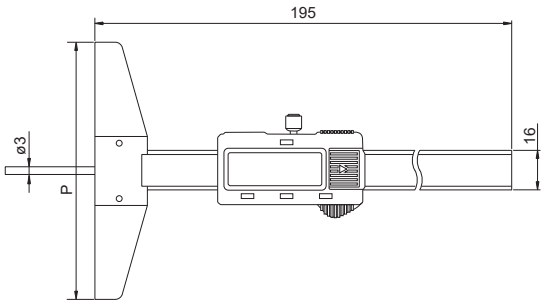

RICAMBI

Codice 2990000 Batteria SR44 (1,5V)

Codice	Campo di misura	Risoluzione	Precisione ±	Piano d'appoggio (P)
2992109	0 - 100	0,01	0,04	100

misure espresse in mm

MICROMETRI DI PROFONDITÀ

Serie DIGITRONIC

IP65 · ABS INC · RS232 · USB

Fornito completo di astuccio, aste di profondità con attacco a baionetta, chiave di regolazione e batteria.

DATI TECNICI

Precisione: secondo norma interna, vedi tabella, escluso errore di quantizzazione
Risoluzione: 0,001 mm
Lettura: su display LCD 7,5 mm
Tamburo e bussola: graduati, Ø 19 mm, cromatura opaca
Stelo: con bloccaggio, passo vite 0,5 mm
Superfici di contatto: temprate, rettificate e lappate di precisione Ø 4,5 mm
Piano d'appoggio: 100 x 16 mm
Forza di misura: con frizione
Funzioni: ON/OFF, auto OFF, origine, ABS/INC, mm/inch, mantenimento quota
Uscita dati: USB, RS232



2380100

TRASMISSIONE DATI

Codice 2999004 Cavo di connessione USB (1,8m)
Codice 2999009 Cavo di connessione RS232 (2m)

RICAMBI

Codice 2990000 Batteria SR44 (1,5V)

Codice	Campo di misura	Precisione ±	Numero di aste
2380050	0 - 50	0,004	2
2380100	0 - 100	0,005	4
2380150	0 - 150	0,005	6
2380200	0 - 200	0,006	8
2380300	0 - 300	0,007	12

misure espresse in mm

Serie MicroMet

Fornito completo di astuccio, aste di profondità con attacco a vite e chiave di regolazione.

DATI TECNICI

Precisione: secondo norma interna, vedi tabella
Risoluzione: 0,01 mm
Tamburo e bussola: graduati, Ø 18 mm, cromatura opaca
Stelo: Ø 6,7 mm, passo vite 0,5 mm
Superfici di contatto: temprate, rettificate e lappate di precisione Ø 6 mm
Piano d'appoggio: 100 x 16 mm
Forza di misura: con frizione



2780150

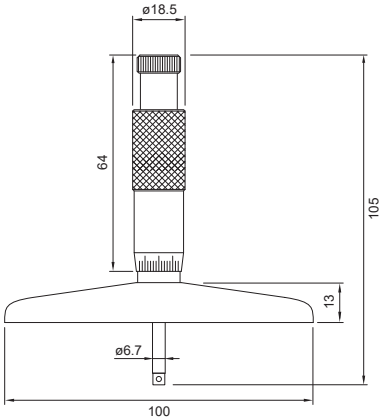

Codice	Campo di misura	Precisione ±	Numero di aste
2780025	0 - 25	0,004	fisso
2780050	0 - 50	0,005	2
2780075	0 - 75	0,006	3
2780100	0 - 100	0,007	4
2780150	0 - 150	0,008	6
2780300	0 - 300	0,009	6 + prolunga

misure espresse in mm

COMPARATORI DI PROFONDITÀ

Serie DIGITRONIC PLUS

Comparatori di profondità digitali con ampio campo di misura ed astine intercambiabili. Per dotazione vedere disegno. Base temprata e rettificata con elevato grado di planarità. Fornito con contatto sferico in metallo duro.

DATI TECNICI

Precisione: secondo norma interna, vedi tabella, escluso errore di quantizzazione

Lettura: su display LCD a 5 cifre e segno (-)

Funzioni: ON/OFF, auto ON/OFF, origine, ABS/INC, mm/inch, preselezione quota, tolleranze, ricerca valore minimo, massimo e delta, inversione direzione conteggio, mantenimento quota

Uscita dati: USB

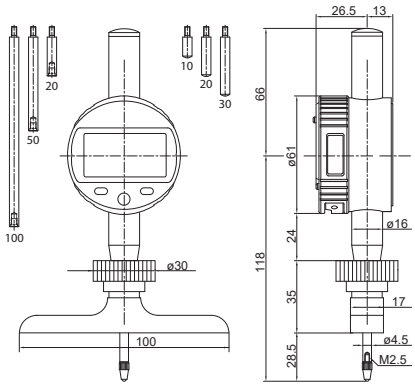

TRASMISSIONE DATI

Codice 2990013 Interfaccia di connessione USB (2m) e software di acquisizione dati

RICAMBI

Codice 7700492 Batteria CR2032 (3V)



1556168

Codice	Campo di misura	Risoluzione	Corsa comparatore	Precisione ±	Dimensioni base
1556178	225	0,01	25	0,015	100
1556168	225	0,001	25	0,005	100

Dati tecnici comparatore vedi pag. 99

misure espresse in mm

Serie MicroMet PLUS

Comparatore di profondità con ampio campo di misura ed astine intercambiabili. Per dotazione vedere disegno. Base temprata e rettificata con elevato grado di planarità. Fornito con contatto sferico in metallo duro.

DATI TECNICI

Precisione: secondo norma interna, vedi tabella

Lettura: scala analogica 100-0

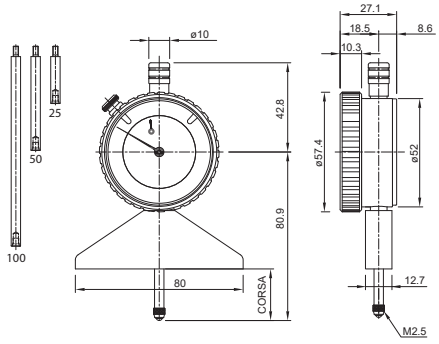



1556158

Codice	Campo di misura	Risoluzione	Corsa comparatore	Precisione ±	Dimensioni base
1556158	200	0,01	25	0,015	80

misure espresse in mm

MISURATORI DI ALTEZZE DIGITALI

Serie DIGITRONIC PLUS
ProXima

IP54 | 1D | RS232 | USB

Sistema di misura 1D ad alta precisione.
La nuova serie ProXima offre le seguenti caratteristiche:
- spostamento motorizzato del tastatore con velocità regolabile
- movimentazione su cuscino d'aria (esclusa versione Lite)
- utilizzo facile ed intuitivo tramite i tasti funzione e icone grafiche
- display LCD retroilluminato ad alto contrasto
- funzionamento anche a batterie di lunga durata Li-Ion fino a 20 h
- compensazione passiva di temperatura
- memoria 500 lotti
- uscita dati USB e RS232



5330455



5330700

Codice	5330455	5330450	5330700	5331000
Modello:	**ProXima 450 Lite**	**ProXima 450**	**ProXima 700**	**ProXima 1000**
Campo di misura:	0-450 mm (315-765 mm)	0-450 mm (315-765 mm)	0-700 mm (315-1015 mm)	0-1000 mm (315-1315 mm)
Incertezza di misura*:	(3 + L / 250) µm	(2,5 + L / 250) µm	(2,5 + L / 250) µm	(2,5 + L / 250) µm
Risoluzione:	10 / 5 / 1 / 0,5 µm	10 / 5 / 1 / 0,5 µm	10 / 5 / 1 / 0,5 µm	10 / 5 / 1 / 0,5 µm
Errore ortogonalità:	< 8 µm (con kit Magnascan)	< 6,5 µm (con kit Magnascan)	< 10 µm (con kit Magnascan)	< 15 µm (con kit Magnascan)
Ripetibilità*:	± 2 µm (sul piano)	± 2 µm (sul piano)	± 2 µm (sul piano)	± 2 µm (sul piano)
Forza di misura:	1,2 N ± 0,2 N	1,2 N ± 0,2 N	1,2 N ± 0,2 N	1,2 N ± 0,2 N
Tastatore in dotazione:	Ø 6 x 48 mm	Ø 6 x 48 mm	Ø 6 x 48 mm	Ø 6 x 48 mm
Sostentamento pneumatico:	No	Sì	Sì	Sì
Peso:	21 kg	23 kg	27 kg	30 kg

** Con tastatore standard in dotazione e temperatura costante 20°C ± 0,5°C*

MISURATORI DI ALTEZZE DIGITALI

Serie DIGITRONIC PLUS
MaXima

IP54 | 2D | RS232 | USB

Sistema di misura 2D ad altissima precisione.
Il nuovo MaXima offre le seguenti caratteristiche:
- spostamento motorizzato del tastatore con velocità regolabile
- movimentazione su cuscino d'aria
- utilizzo facile ed intuitivo tramite i tasti funzione e icone grafiche
- ripetizione automatica di programmi memorizzati
- ampio display LCD a colori retroilluminato ad alto contrasto
- display grafico
- funzionamento anche a batterie di lunga durata Li-Ion fino a 16 h
- compensazione attiva di temperatura
- memoria 1000 lotti
- uscita dati USB e RS232

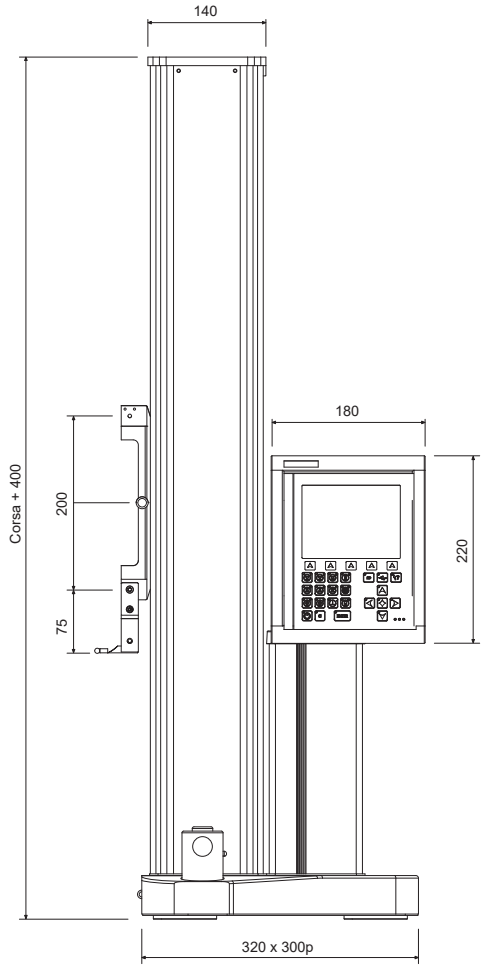



5332700

Codice	5332700
Modello:	**MaXima 700**
Campo di misura:	0-700 mm (315-1015 mm)
Incertezza di misura*:	(2 + L / 330) µm
Risoluzione:	10 / 5 / 1 / 0,5 µm
Errore ortogonalità:	< 6 µm (con kit Magnascan)
Ripetibilità*:	± 1 µm (sul piano)
Forza di misura:	1 N ± 0,2 N
Tastatore in dotazione:	Ø 6 x 48 mm, in rubino
Sostentamento pneumatico:	Sì
Peso:	27 kg

** Con tastatore standard in dotazione e temperatura costante 20°C ± 0,5°C*

ACCESSORI PER MISURATORI DI ALTEZZE DIGITALI

KIT "MAGNASCAN" PER CONTROLLO ORTOGONALITÀ

Codice 5339990
Permette il controllo della misura dell'ortogonalità direttamente sul display dei misuratori ProXima e MaXima.
Composto da:
- Tastatore induttivo, corsa 4 mm, risoluzione 0,5 µm.
- Supporto per tastatore.



5339990

SET "TASTATORE UNIVERSALE"

Codice 7025041
Composto da:

Descrizione	Dimensione d	Lunghezza l
Corpo base		
Tastatore a scarpetta	0,6	80
Tastatore a stilo	Ø = 1,2	76
Tastatore a cono	Ø = 1 ÷ 8	25
Tastatore a sfera	Ø = 3	24
Tastatore a sfera	Ø = 2	23
Tastatore a sfera	Ø = 1	22
Prolunga M3 - M3	Ø = 4	20

misure espresse in mm

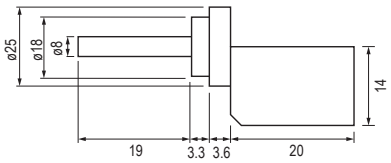

Corpo base

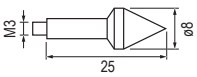

Tastatore a cono

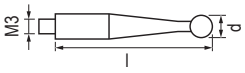

Tastatore a sfera

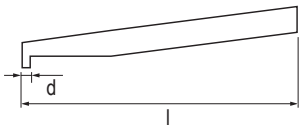

Tastatore a scarpetta

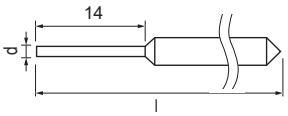

Tastatore a stilo

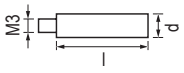

Prolunga

Esempi di impiego

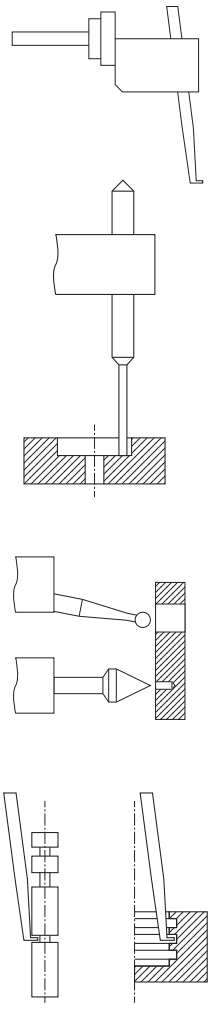

TRASMISSIONE DATI

Codice 5339197 Cavo di connessione RS232
Codice 5339198 Cavo di connessione USB

TASTATORI OPZIONALI PER MISURATORI DI ALTEZZE DIGITALI

	Codice	Descrizione	Forma del tastatore	Diametro tastatore	Lunghezza tastatore
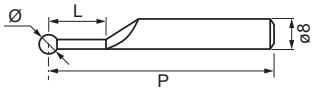	**5339070**	Inserzione K2/48	Sfera eccentrica	2 x L 6,5	48
	5339050	Inserzione K4/55		4 x L 15	55
	5339130	Inserzione R6/48 (sfera in rubino)		6 x L 10	48
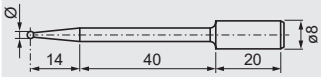	**5339220**	Inserzione K2/74 (in metallo duro)	Sfera concentrica	2 x L 65	74
	5339230	Inserzione K3/74 (in metallo duro)		3 x L 65	74
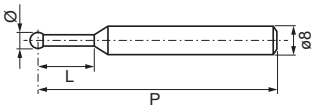	**5339101**	Inserzione R1/48 (sfera in rubino)	Sfera concentrica	1 x L 6,5	48
	5339102	Inserzione R2/48 (sfera in rubino)		2 x L 6,5	48
	5339060	Inserzione K4/72		4 x L 14	72
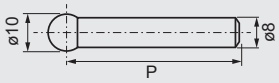	**5339030**	Inserzione K10/48	Sfera concentrica	10	48
	5339040	Inserzione K10/100		10	100
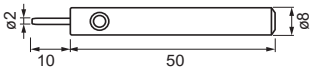	**5339090**	Inserzione Z2/10	Cilindro concentrico	2 x L 10	60
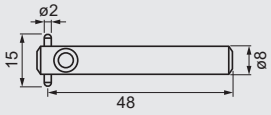	**5339080**	Inserzione per cave	Cilindri 90° - 270°	2	53
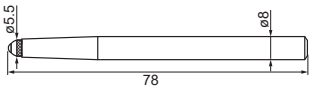	**5339100**	Inserzione per misure di profondità	Sfera	5,5	78
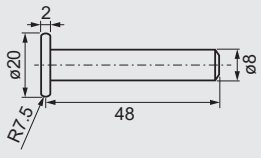	**5339110**	Inserzione S20/48	Disco	20	48

misure espresse in mm

TRUSCHINI DIGITALI PROTEZIONE IP65

Serie DIGITRONIC PLUS

IP65 · ORIGIN · ABS INC · Preset · LOCK · USB

I truschini Digitronic Plus, per il controllo di altezze e per la tracciatura, consentono misurazioni rapide e precise grazie alla grande manopola di scorrimento. Ampio **schermo inclinato** per agevolare la lettura delle quote rilevate. Punta a tracciare con riporto in metallo duro. Zoccolo verniciato con impugnatura ergonomica.
Fornito completo di punta a tracciare, supporto portacomparatore, morsetto e batteria.

DATI TECNICI

Precisione: secondo norma interna, vedi tabella, escluso errore di quantizzazione

Lettura: su display LCD 14 mm

Funzioni: ON/OFF, auto ON/OFF, origine, ABS/INC, mm/inch, preselezione quota, blocco tasti, blocco quota, mantenimento quota

ACCESSORI / RICAMBI

Codice 2347311 Attacco per comparatore/tastatore
Codice 2347009 Punta a tracciare
Codice 2347008 Morsetto
Codice 7700492 Batteria CR2032 (3V)

TRASMISSIONE DATI

Codice 2347399 Interfaccia di connessione USB (2m)



2347300

2347009

2347311

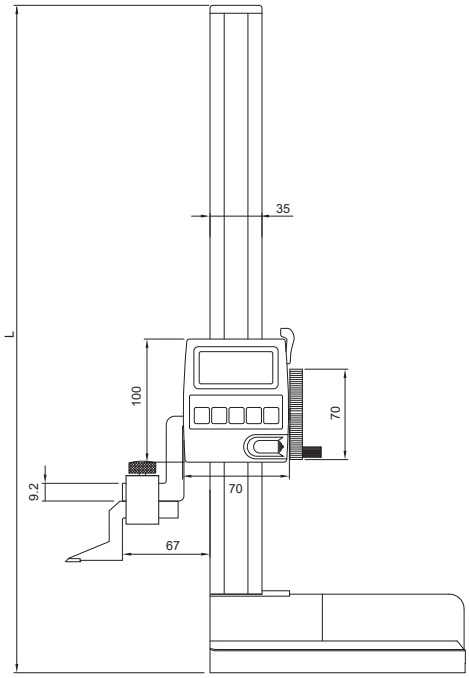

Codice	Campo di misura	Risoluzione	Precisione ±	L	Dimensione zoccolo
2347300	0 - 300	0,01	0,03	490	150 x 100
2347600	0 - 600	0,01	0,05	800	180 x 120

misure espresse in mm

TRUSCHINI DIGITALI

Serie DIGITRONIC

IP40 | ABS INC | + Preset −

I truschini Digitronic, per il controllo di altezze e per la tracciatura, consentono misurazioni rapide e precise, anche grazie alla grande manopola di scorrimento, presente nei modelli fino a 500 mm. Con regolazione micrometrica fine. Punta a tracciare con riporto in metallo duro. Zoccolo verniciato con impugnatura ergonomica. Fornito completo di punta a tracciare, morsetto, supporto portacomparatore (fino a 500 mm) e batteria.

DATI TECNICI

Precisione: secondo norma interna, vedi tabella, escluso errore di quantizzazione

Lettura: su display LCD 11 mm (fino a 500 mm) su display LCD 10 mm (oltre 500 mm)

Funzioni: ON/OFF, origine, ABS/INC, mm/inch, blocco quota, preset. In aggiunta, oltre 500 mm, preselezione quota, tolleranze, mantenimento quota.

ACCESSORI / RICAMBI

Codice 2348009 Punta a tracciare per truschino 300/500 mm
Codice 2341009 Punta a tracciare per truschino 1000/1500 mm
Codice 2348008 Morsetto per truschino 300/500 mm
Codice 2341008 Morsetto per truschino 1000/1500 mm
Codice 2348311 Attacco per comparatore/tastatore (fino a 500 mm)
Codice 2990000 Batteria SR44 (1,5V)

Campo di misura fino a 500 mm

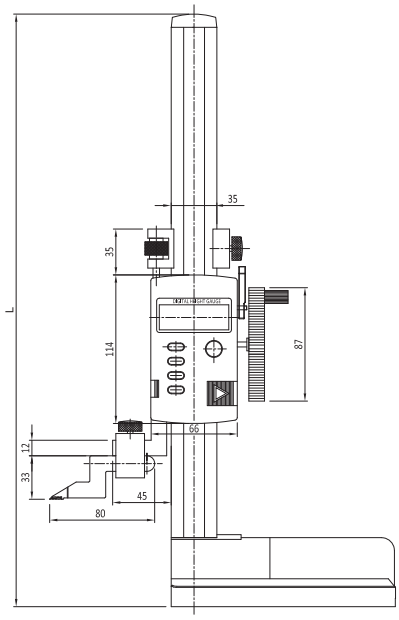

Campo di misura oltre 500 mm

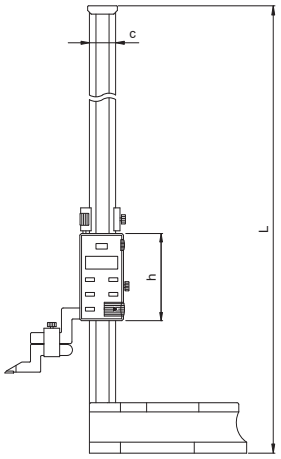

2348300

2341009

2348009

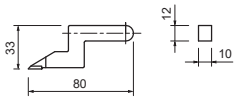

2348311

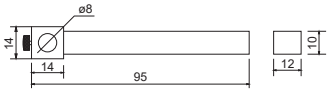

Codice	Campo di misura	Risoluzione	Precisione ±	L	h	c	Dimensione zoccolo
2348300	0 - 300	0,01	0,03	540	114	35	170 x 115
2348500	0 - 500	0,01	0,05	840	114	35	180 x 140
2346000	0 - 1000	0,01	0,07	1300	125	60	180 x 120
2346015	0 - 1500	0,01	0,11	1800	125	60	250 x 150

misure espresse in mm

TRUSCHINI DIGITALI A DUE COLONNE

Serie DIGITRONIC

IP40 ABS INC

I truschini Digitronic, per il controllo di altezze e per la tracciatura, consentono misurazioni rapide e precise grazie alla grande manopola di scorrimento che consente anche la regolazione micrometrica.
Punta a tracciare con riporto in metallo duro.
Zoccolo verniciato con impugnatura ergonomica.
Fornito completo di punta a tracciare, morsetto e batteria.

DATI TECNICI

Precisione: secondo norma interna, vedi tabella, escluso errore di quantizzazione

Lettura: su display LCD 8 mm

Funzioni: ON/OFF, origine, ABS/INC, mm/inch, preset

ACCESSORI / RICAMBI

Codice 2341308 Morsetto
Codice 2341309 Punta a tracciare
Codice 2341311 Attacco per comparatore/tastatore
Codice 2990000 Batteria SR44 (1,5V)



2349300

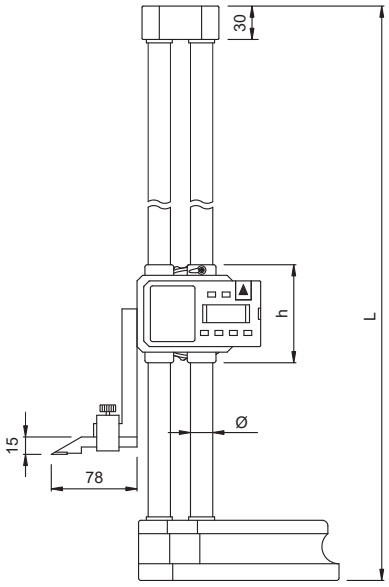

versione 2 colonne

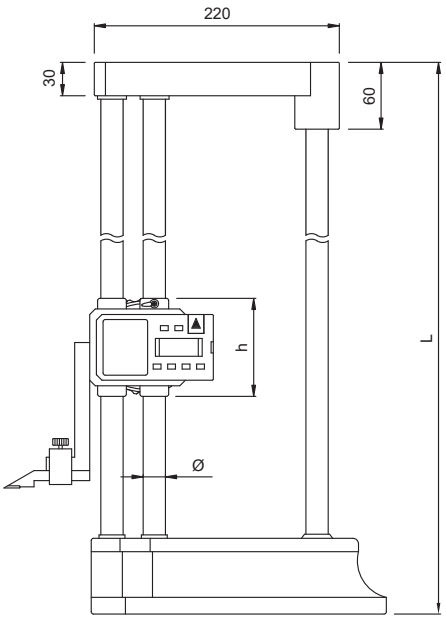

versione 3 colonne

Codice	Campo di misura	Risoluzione	Precisione ±	L	Ø	h	Dimensione zoccolo
2349300	0 - 300	0,01	0,03	475	15	84	135 x 90
2349600	0 - 600	0,01	0,05	810	20	88	180 x 120
2349000*	0 - 1000	0,01	0,07	1230	20	88	265 x 150

* Versione a 3 colonne

misure espresse in mm

TRUSCHINI A DUE COLONNE CON COMPARATORE

Serie MicroMet

Con doppio contatore

I truschini MicroMet, con comparatore e doppio contatore, consentono letture facili e sicure.
Misurazioni rapide e precise grazie alla grande manopola di scorrimento che consente anche la regolazione micrometrica.
Il doppio contatore permette misurazioni sia con valori positivi che negativi rispetto al punto zero di origine.
Punta a tracciare con riporto in metallo duro.
Zoccolo verniciato con impugnatura ergonomica.
Fornito completo di punta a tracciare e morsetto.

DATI TECNICI

Precisione: secondo norma interna, vedi tabella
Lettura: 0,01 mm su comparatore
1 mm su contatore
Funzioni: azzeramento in qualsiasi posizione

ACCESSORI / RICAMBI

Codice 2341308 Morsetto
Codice 2341309 Punta a tracciare
Codice 2341311 Attacco per comparatore/tastatore

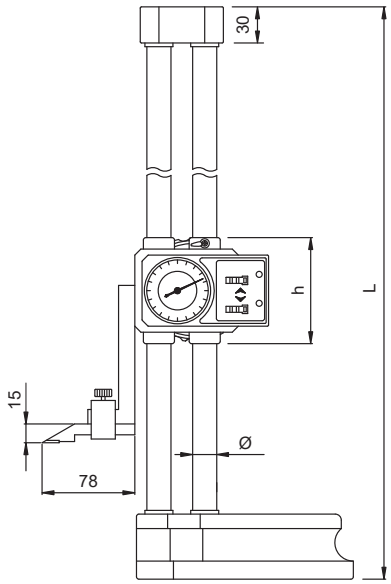

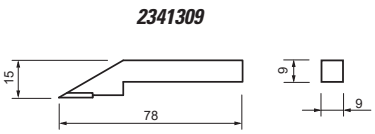

2341309

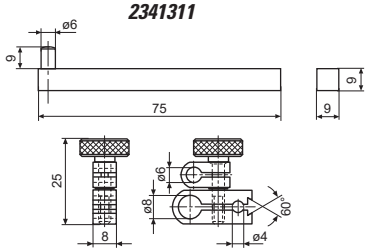

2341311



2341300

Codice	Campo di misura	Risoluzione	Precisione ±	L	Ø	h	Dimensione zoccolo
2341300	0 - 300	0,01	0,03	475	15	84	135 x 90
2341450	0 - 450	0,01	0,04	650	20	88	180 x 120
2341600	0 - 600	0,01	0,05	810	20	88	180 x 120
2341000*	0 - 1000	0,01	0,07	1230	20	88	250 x 150

* Versione a 3 colonne

misure espresse in mm

TRUSCHINI PER IL CONTROLLO DI ALTEZZE E TRACCIATURE

Serie MicroMet
Con lente

Asta con regolazione micrometrica e nonio cromati opachi.
Punta a tracciare a collo d'oca riportata in metallo duro.
Con lente di lettura. Registrazione micrometrica.
Zoccolo verniciato con impugnatura ergonomica.
Fornito completo di morsetto e punta a tracciare.

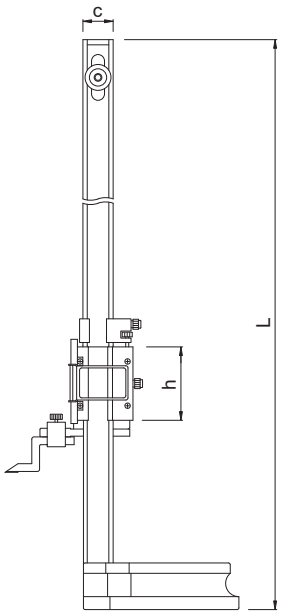

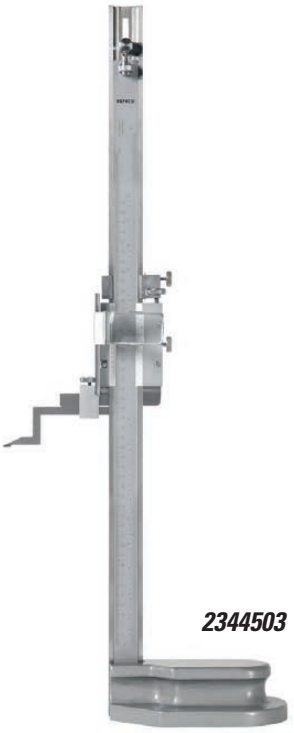

2344503

DATI TECNICI

Precisione: secondo norma interna, vedi tabella

RICAMBI

Codice 2341308 Morsetto per truschino 300/450/600 mm
Codice 2341008 Morsetto per truschino 1000 mm
Codice 2343009 Punta a tracciare per truschino 300 mm
Codice 2346009 Punta a tracciare per truschino 450/600 mm
Codice 2341009 Punta a tracciare per truschino 1000 mm
Codice 2341311 Attacco per comparatore/tastatore (fino a 600 mm)

2343009 - 2346009*

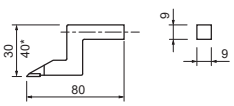

2341009

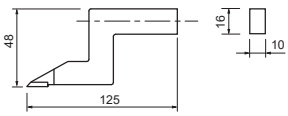

Codice	Campo di misura	Risoluzione	Precisione ±	L	c	h	Dimensione zoccolo
2343003	0 - 300	0,02-1/1000"	0,04	475	33	75	125 x 85
2344503	0 - 450	0,02-1/1000"	0,05	650	38	85	180 x 120
2346003	0 - 600	0,02-1/1000"	0,05	810	38	85	180 x 120
2341003	0 - 1000	0,02-1/1000"	0,07	1210	38	85	250 x 150

misure espresse in mm

Serie BluLine

Lettura rapida e precisa.
Asta e nonio cromati opachi.
Asta temprata e rettificata in acciaio al carbonio.
Punta a tracciare con riporto in metallo duro.
Registrazione micrometrica.
Fornito completo di punta a tracciare.

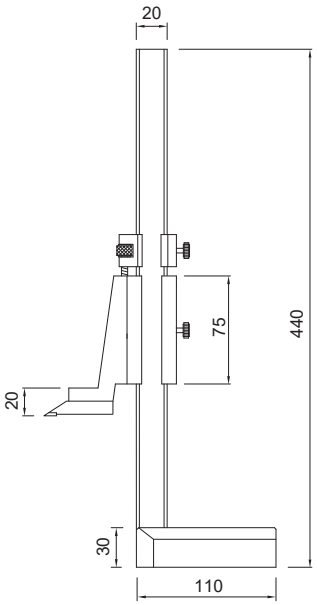

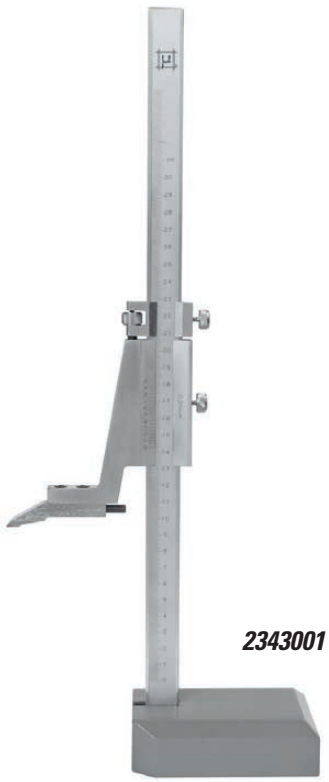

2343001

DATI TECNICI

Precisione: secondo norma interna, vedi tabella

RICAMBI

Codice 2342007 Punta a tracciare

2342007

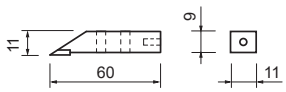

Codice	Campo di misura	Risoluzione	Precisione ±	Dimensione zoccolo
2343001	0 - 300	0,02	0,04	110 x 65

misure espresse in mm