GANCI PER TENDITORI
TURNBUCKLE HOOKS
CROCHETS POUR TENDEURS
HAKEN FÜR SPANNSCHLÖSSER

Acciaio Fe 430 B
Steel Fe 430 B
Acier Fe 430 B
Stahl Fe 430 B



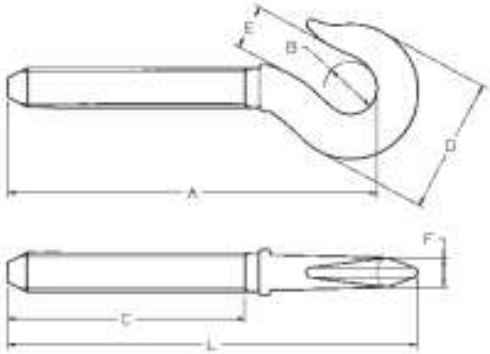

Misura Size Mesure Abmessung	A	B	C	D	E	F	L	S.W.L.	Peso Weight Poids Gewicht
	mm	mm	mm	mm	mm	mm	mm	Kg	Kg
M 5	56	7,5	40	17,5	6	4	62	50	0,010
M 6	70	10	50	23	8	5	76	75	0,015
M 8	80	11	52	29	10	6	89	165	0,030
M 10	94	14	62	35	13	8	103	235	0,060
M 12	110	17	65	47	17	10	121	320	0,130
M 14	130	17	82	48	14	11,5	144	420	0,190
M 16	152	19,5	100	55	16,5	14	168	530	0,290
M 18	165	19	110	61	17	14	183	630	0,350
M 20	165	23	110	64	17	15	185	730	0,440
M 22	195	27	125	71	22	17	216	1120	0,640
M 24	198	27	125	77	23	18	225	1550	0,790
M 27	220	32	146	90	29	20	250	1870	1,030
M 30	220	34	140	93	30	20	250	2240	1,200
M 33	220	34	140	93	30	21	250	2850	1,430
M 36	253	36	170	108	30	32	288	3530	2,330
M 39	257	36	170	108	30	32	288	4150	2,400