Chiudiporta aerodinamico 564 Plus
Surface mounted door closer 564 Plus

ASSA ABLOY, the global leader in door opening solutions



MADE IN ITALY

Chiudiporta multiforza
con fermo regolabile
Variable power door closer
with adjustable Hold Open

Caratteristiche tecniche:

- **Nuovo carter di finitura in ABS ad alta resistenza.**
- **Forza di chiusura variabile EN2 con braccio a slitta.**
- **Velocità di chiusura 180° - 10° circa, regolabile con valvola termostatica non critica.**
- Unico corpo in ghisa per tutte le forze.
- Fermaporta integrato di facile e precisa regolazione.
- L'angolo di scatto è facilmente modulabile da un braccio a doppio tenditore fino alla sua eliminazione completa (chiusura dolce).
  La possibilità di scatto potente anche da angolo ridotto a pochi gradi, garantisce la chiusura anche in caso di serrature con scrocchi particolarmente duri.
- Ampia disponibilità di accessori per risolvere qualsiasi problema di montaggio.
- Finiture di serie: Argento EV1, Bronzo RAL7008, Oro RAL1004, Nero RAL9004, Bianco RAL9016. Altre finiture possono essere disponibili a richiesta.

Specifica per capitolati
Chiudiporta aerodinamico multiforza EN 2-5 (EN2 con braccio a slitta) con fermaporta regolabile integrato 70°-140°, termostatico, MAB 564 Plus.

Features:

- ***New cover in special impact resistant ABS.***
- ***Variable closing force sizes EN2 with sliding rail.***
- ***Closing speed 180° - 10° adjustable by non critical thermostatic valve.***
- *One body size in high duty cast iron for all sizes.*
- *Integrated hold open device easily adjustable precisely to the desired angle.*
- *The latch angle is easily reduced by turning the forearm, up to its elimination (soft closing).*
  The possibility to ensure a powerful latch also from an arc of just a few degrees guarantees reduced noisy action in case of hard-to-latch locks.
- *Wide range of accessories to make all mountings possible.*
- *Standard finishes: Silver EV1, Bronze RAL7008, Gold RAL1004, Black RAL9004, White RAL9016. Other finishes may be available on request.*

Text for specifications
Variable power EN 2-5 (EN2 with sliding rail) surface mounted door closer with integrated adjustable hold open device 70°-140°, thermostatic, MAB 564 Plus.



Braccio standard / ***Link arm***

NEW



Braccio a slitta / ***Sliding rail arm***

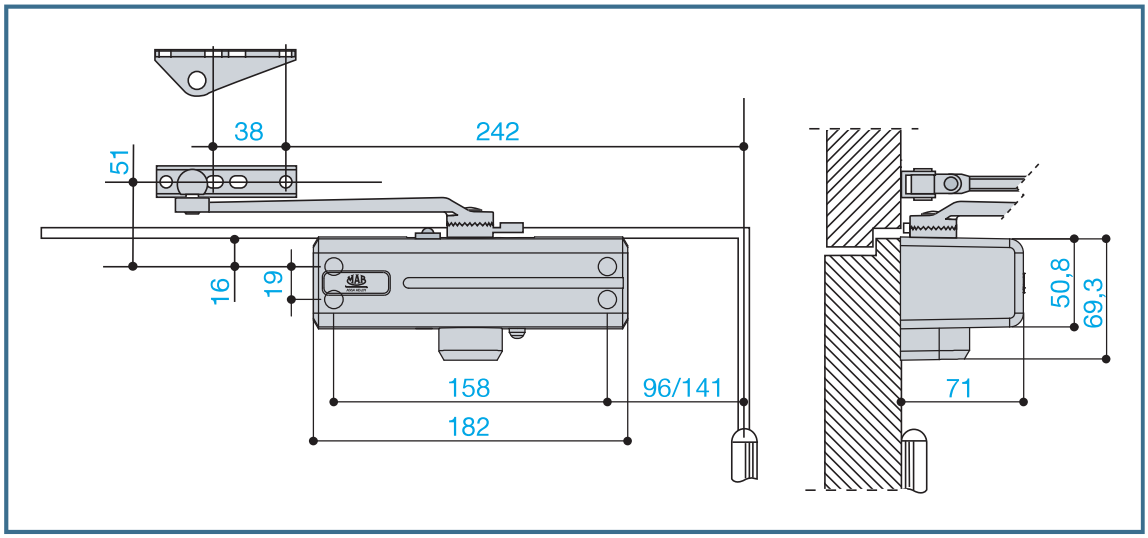

Come variare le forze
How to set the closing force

La posizione di montaggio del corpo e il fissaggio del piedino determinano le forze 2-3-4-5.

The mounting location and the attachment shoe position determine the closing forces 2-3-4-5.

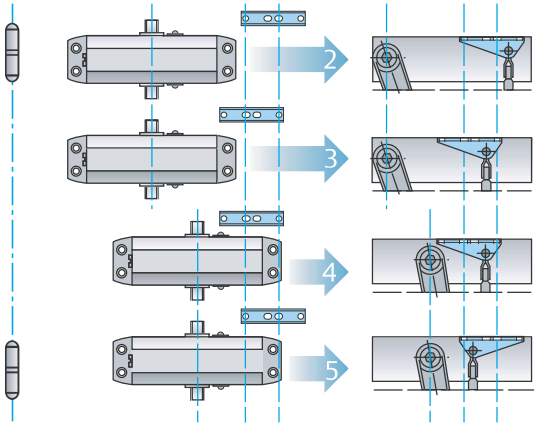

Dimensioni massime consigliate delle porte
Recommended maximum doors sizes

In caso di porte soggette a vento o a correnti d'aria, selezionare la forza superiore.

In case of doors subject to wind or air draught, select the next higher size.

Norma europea EN 1154: momento di chiusura tra 0° e 4°
European standard EN 1154: closing moment between 0 ° and 4 °

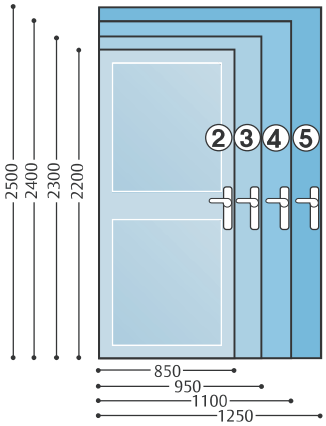

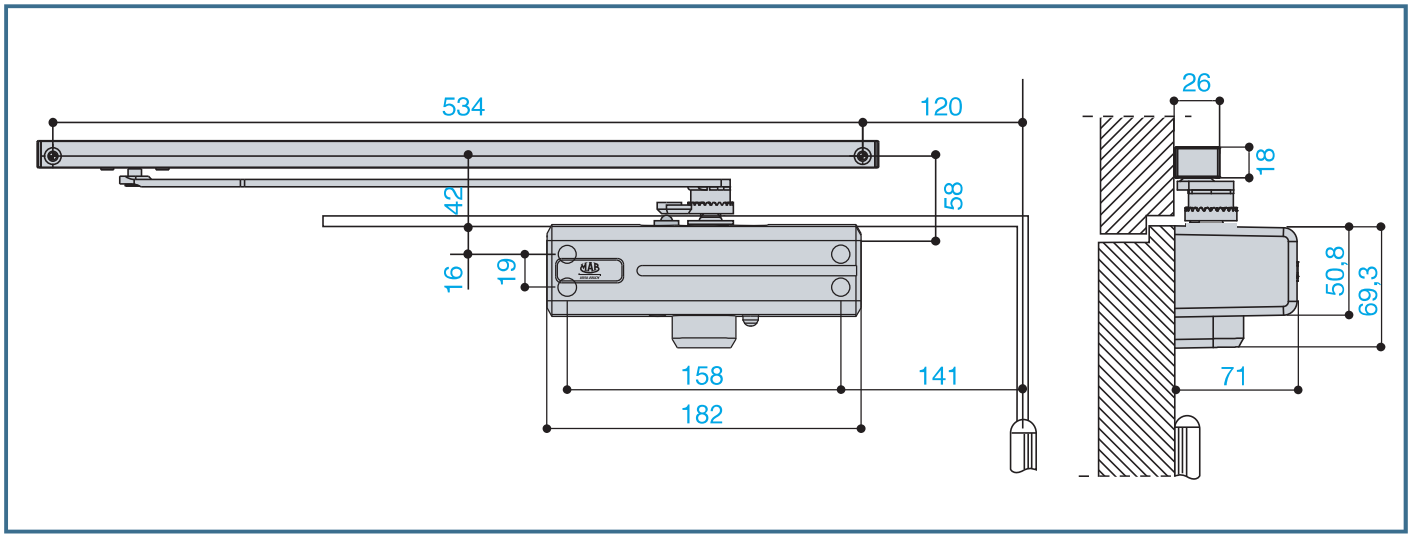

Regolazione della velocità di chiusura (180°- ~10°) e dello scatto finale (10°-0°)

Closing speed (180°- ~10°) and latching speed (10°-0°) adjustment

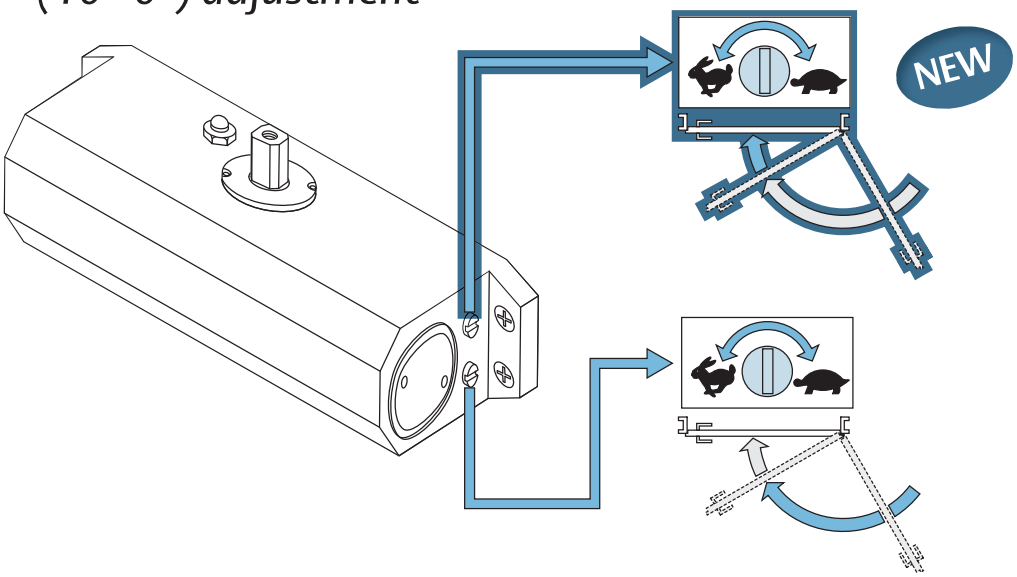

Regolazione dell'angolo di scatto finale (~10° - 0°)

Adjustment of final latch angle (~10° - 0 °)

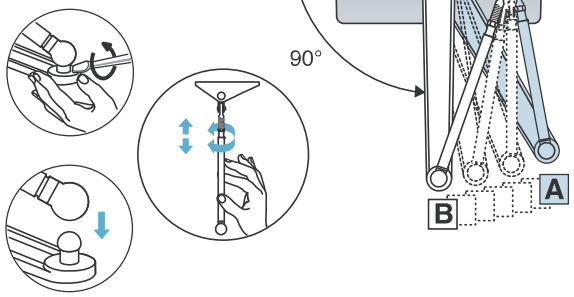

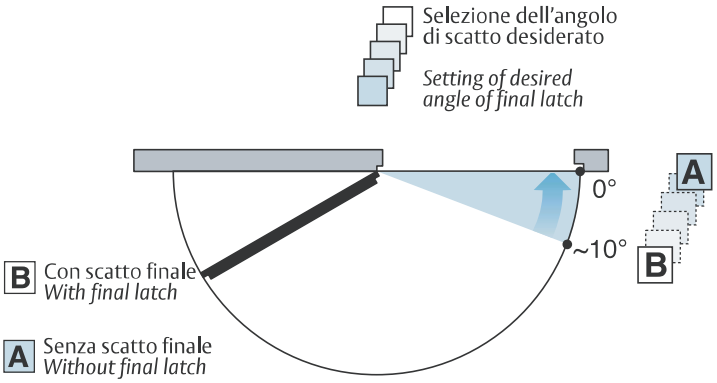

Fermaporta esclusivo MAB unico per braccio a compasso e slitta

MAB unique adjustable hold open device suitable for link arm and sliding rail.

Il movimento solidale del braccetto e del pignone rende possibile una potente azione di fermo.
Per la sua efficacia è particolarmente indicato per porte ESTERNE.

Being connected to the pinion, the shim ensures a strong hold open action between 70 ° and 140 °. Recommended for EXTERIOR doors.

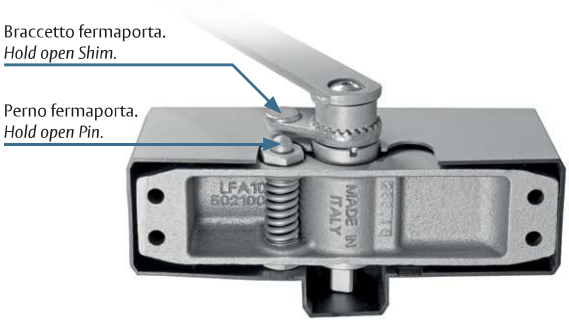

Forza / *Force* EN2

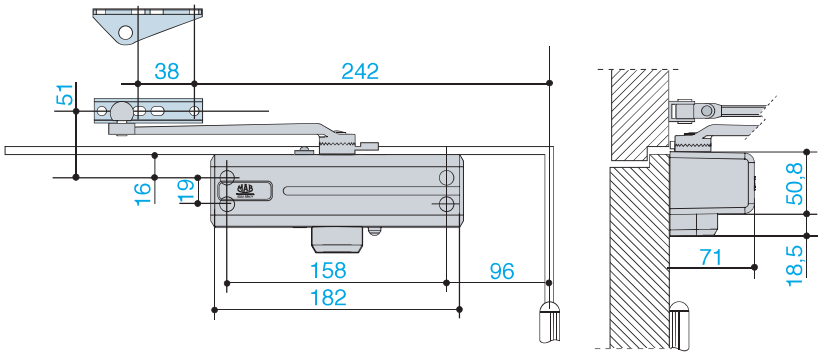

Forza / *Force* EN3

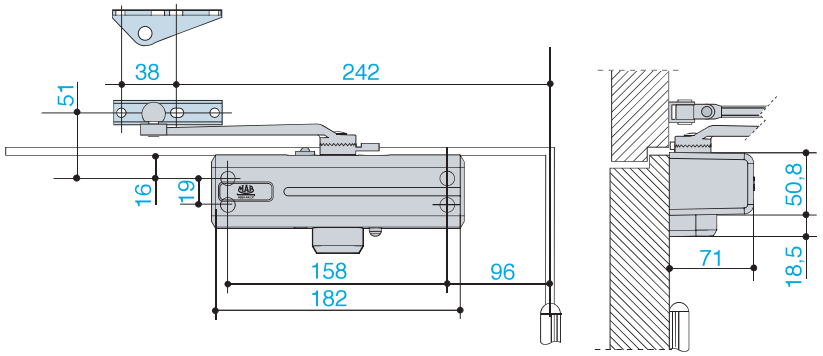

Forza / *Force* EN4

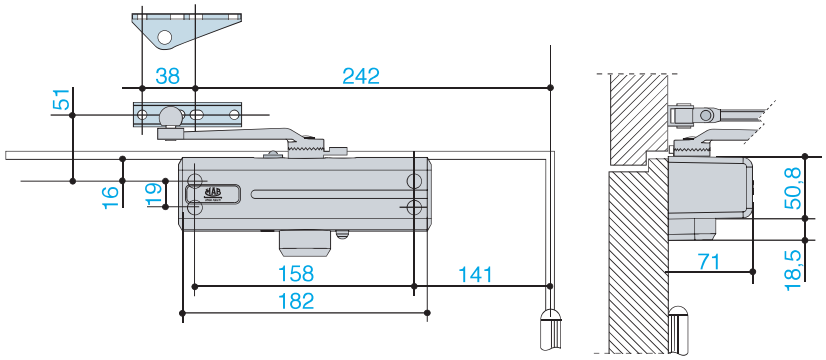

Forza / *Force* EN5

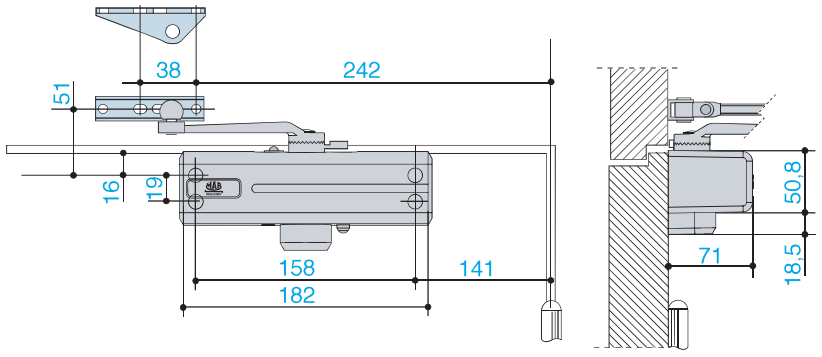

NEW

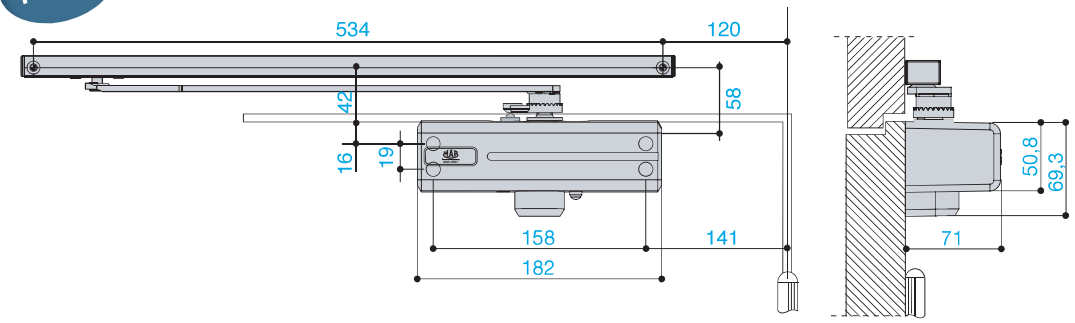

Montaggio normale lato cerniere
Standard mounting pull side (Hinge side)

Forza / *Force* EN2 EN3 EN4 EN5

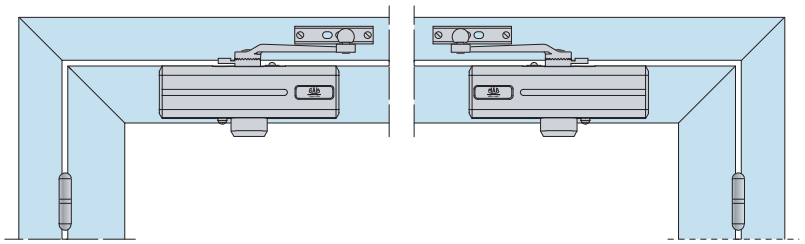

NEW

Forza / *Force* EN2

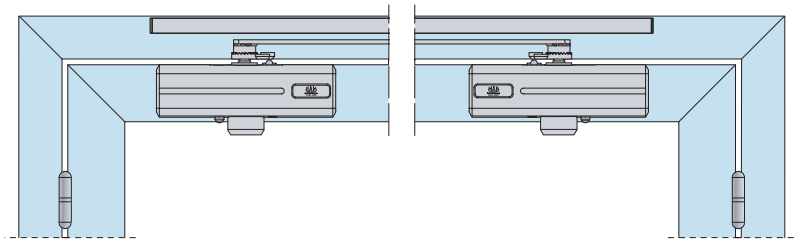

Montaggio rovesciato lato opposto cerniere
Reversed Mounting Push Side (No-hinge side)

NOTA: Lo spessore della porta e l'interasse delle cerniere possono limitare l'angolo d'apertura e di inserimento fermaporta.
NOTE: Door thickness and off-set hinges may limit the opening angle and the hold open adjustability range.

Forza / *Force* EN2 EN3 EN4 EN5

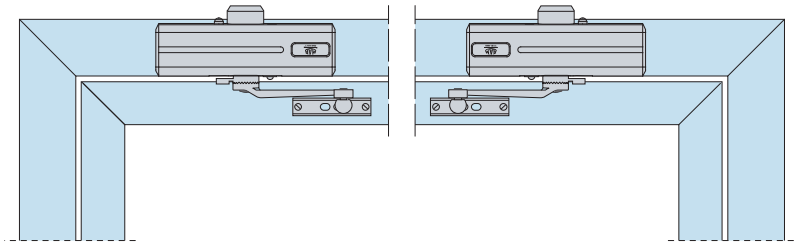

NEW

Forza / *Force* EN2

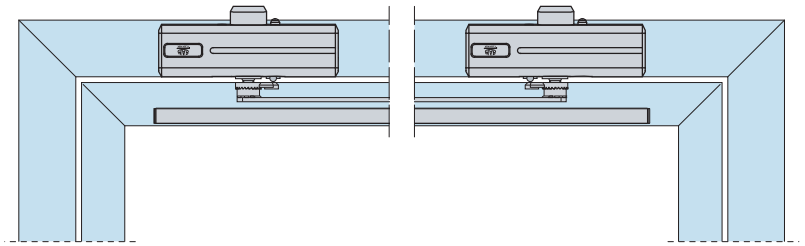

Accessori / *Accessories*

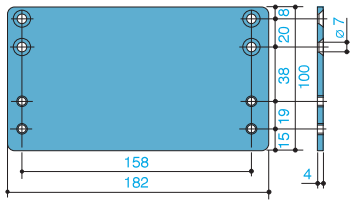

Piastra di abbassamento.
Drop plate.

Codice / *Code*

AC 56

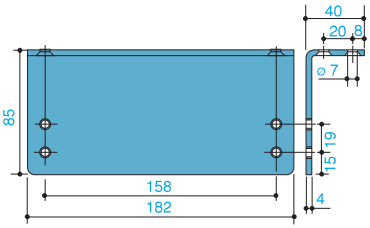

Piastra angolare.
Angle bracket.

Codice / *Code*

AC 55

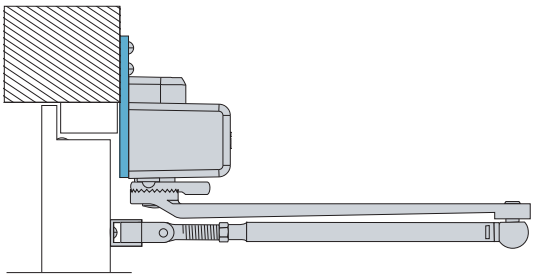

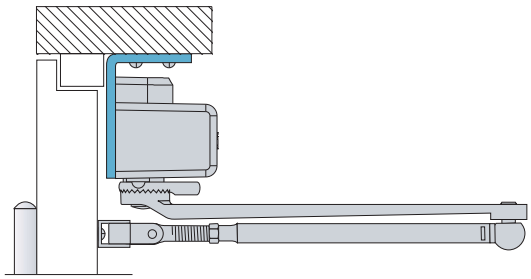

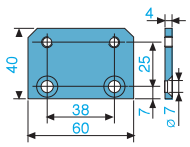

Piastrina d'innalzamento.
Shoe attachment plate.

Codice / *Code*

AC 566

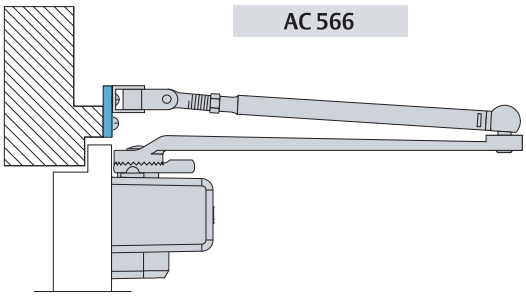

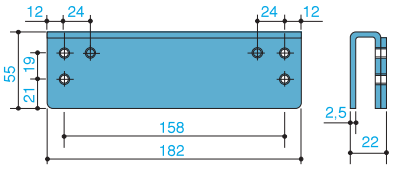

Cavaliere per montaggio
su porte in vetro temprato.
Clip-on plate for tempered glass doors.

Codice / *Code*

AC 220

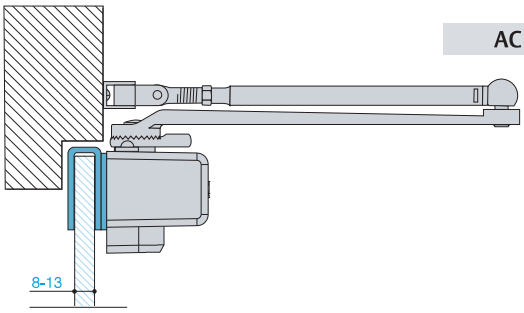

Braccio a slitta.
Sliding rail.

Codice / *Code*

G303

