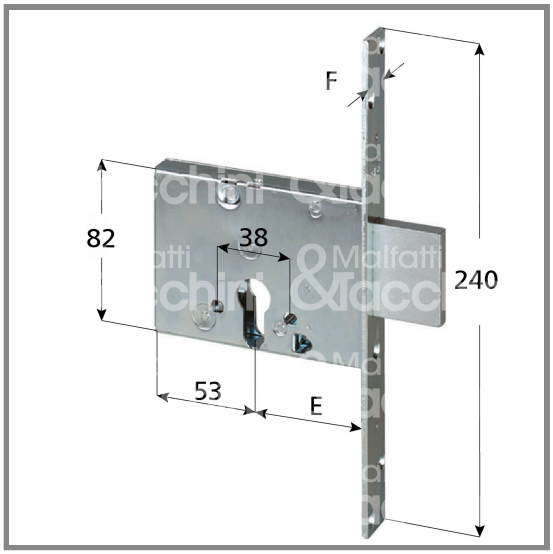

Cisa 56013500 serratura infilare per infissi legno/ferro 3 mand. cilindro sagomato 50 laterale solo catenaccio

CODICE: 141239 - 40056013500

DESCRIZIONE

SERRATURA infilare 3 mandate predisposta per protettore cilindro sagomato non compreso **Confezione industriale**

DETTAGLI PRODOTTO

CHIUSURA
LATERALE

FRONTALE
25 X 240

TIPOLOGIA
SOLO CATENACCIO

MODELLO
SERRATURA INFILARE PER INFISSI LEGNO/FERRO

CILINDRO
SAGOMATO

MAND.
3

MANO
AMBIDESTRA

Codice	E	DIM. CASSA
40056013500 141239	50	103 X 82
40056013600 141246	60	113 X 82
40056013700 141253	70	123 X 82

* I dati riportati potrebbero cambiare in qualsiasi momento senza alcun preavviso
Scheda prodotto generata in data 22/11/2023