# Scala professionale

## Dritta in appoggio con uscita frontale larga mm. 600

Cod. 6078N

- Scala con uscita di sbarco frontale dotata di parapetti d'uscita alti mt. 1
- Gradino profondo mm. 83 unito al montante mediante robusta saldatura ad angolo nascosta alla vista
- Montante scatolato a doppia anima mm. 80 x 23 alettato
- Piedini ad innesto anti-distacco maggiorati in gomma certificata anti-sdrucciolo (fino alla misura 11 gradini)
- Basetta stabilizzatrice in allumino anti-ruggine ad innesto calibrato indeformabile (a partire dalla misura 12 gradini)
- Doppio corrimano Ø 32 mm. su entrambi i lati
- Versione EN131 con portata 150 kg.
- Versione D.L.81 con portata 100 kg.
- Imballo in termoretraibile forte 80 micron
- Anno di produzione e marchio del produttore
- Libretto e norme d'uso

Una scala appositamente studiata per accedere in sicurezza a soppalchi o piani rialzati che dispone di una vera e propria uscita frontale con parapetto di sicurezza

100% MADE IN FRIGERIO PRODUCT

NORMA EN 131/1-2

TÜV SÜD Certificata da TUV SUD Italia

NORMA D.Lgs. n°81 scale

PORTATA 150 kg

GARANZIA 10 anni

ASSICURAZIONE PRODOTTO Danni a cose e persone 3.000.000

PRODOTTO PROFESSIONALE Per uso intensivo

*In foto articolo SCA 6078N/10*

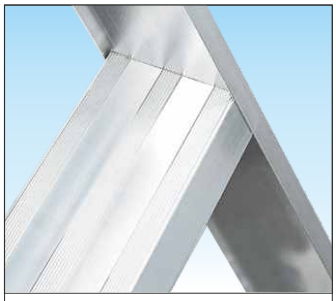

**Gradini profondi 83 mm. molto ronusti saldati su spessori maggiorati**

Unito al montante verticale mediante robusta saldatura ad angolo nascosta alla vista a garanzia della massima stabilità e di lunga affidabilità nel tempo



**Appoggio su superfici pregiate**

Striscia in morbido neoprene applicata all'estremità superiore della scala permette un appoggio a muro comodo e delicato ed evita la possibilità di graffi indicato per superfici o pareti pregiate

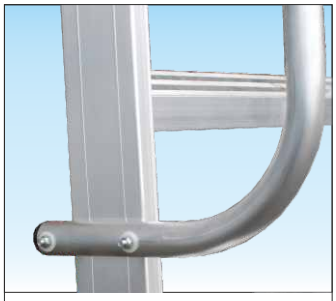

**Corrimano realizzato in tubo tondo Ø 30 mm. con fissaggio regolabile**

Vengono fissati alla scala mediante viti a cavallotto con bullone di contrasto e rondella in nylon auto-lubrificante che permettono il montaggio e smontaggio rapido e di regolarne la posizione

**A patire dalla misura 12**



**Basetta stabilizzatrice ad innesto calibrato indeformabile con montaggio e smontaggio rapido**

Facile montaggio/smontaggio e scarica le sollecitazioni sul profilo garantendo la massima solidità nel tempo

**Fino alla misura 11**



**Base rinforzata e piedini ad innesto anti-distacco**

Con nervature di rinforzo in alluminio anti-ruggine saldate contro gli urti laterali e piedini ad innesto contro distacco accidentale

# Scala professionale

**ACCESSORI** Piattaforma di sbarco profonda 50 cm. dotata di fermapiede alto 5 cm, e di parapetti laterali alti 100 cm. realizzati in profilo tubolare Ø 32 mm.



*N.B. Piattaforma e parapetti smontabili*

**N.B. Disponibile solo per versione D.Lgs.n°81 con obbligo di ancoraggio secondo D.Lgs.n°81**

**Fornito con disegno tecnico per verifica di messa in opera**

| Codice | Prezzo |
|---|---|
| SCA CP 031X2 | |

N.B. Gli articoli **SCA 6078N fino alla misura 11** non dispongono della basetta stabilizzatrice perche non richiesto secondo EN 131



*In foto articolo SCA 6078N/10*

**ACCESSORI** Ancoraggio rapido della scala a muro con piastra di fissaggio in alluminio anti-ruggine e ganci d'attacco in acciaio zincato



**Fornito con disegno tecnico per verifica di messa in opera**

| Codice | Prezzo |
|---|---|
| SCC KTM | |

Gradino antiscivolo profondo 100 mm. Unito al montante con robusta saldatura ad angolo nascosta alla vista




**N.B. Costo di supplemento per ogni gradino**

| Codice | Prezzo/Cad |
|---|---|
| SCC GR100 | |

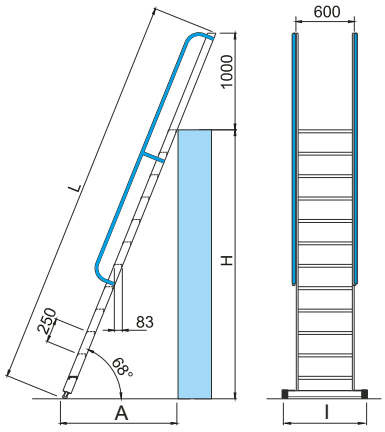


| Codice Articolo | Gradini totali n° | Lunghezza L mt. | Altezza H mt. | Altezza di lavoro piano + 2mt mt. | Ingombro al suolo A mt. | Larghezza scala cm. | Larghezza basetta I cm. | Peso kg. | Prezzo 6078N EN 131 Euro |
|---|---|---|---|---|---|---|---|---|---|
| SCA 6078N/05 | 5 | 2,35 | 1,16 | 3,16 | 0,55 | 60 | -- | 8,0 | |
| SCA 6078N/06 | 6 | 2,60 | 1,39 | 3,39 | 0,64 | 60 | -- | 9,0 | |
| SCA 6078N/07 | 7 | 2,85 | 1,62 | 3,62 | 0,74 | 60 | -- | 10,3 | |
| SCA 6078N/08 | 8 | 3,10 | 1,86 | 3,86 | 0,83 | 60 | -- | 11,4 | |
| SCA 6078N/09 | 9 | 3,35 | 2,09 | 4,09 | 0,93 | 60 | -- | 12,5 | |
| SCA 6078N/10 | 10 | 3,60 | 2,32 | 4,32 | 1,02 | 60 | -- | 13,8 | |
| SCA 6078N/11 | 11 | 3,85 | 2,55 | 4,55 | 1,11 | 60 | -- | 15,0 | |
| SCA 6078N/12 | 12 | 4,10 | 2,78 | 4,78 | 1,21 | 60 | 90 | 16,3 | |
| SCA 6078N/13 | 13 | 4,35 | 3,02 | 5,02 | 1,30 | 60 | 100 | 17,3 | |
| SCA 6078N/14 | 14 | 4,60 | 3,25 | 5,25 | 1,40 | 60 | 100 | 18,5 | |
| SCA 6078N/15 | 15 | 4,85 | 3,48 | 5,48 | 1,49 | 60 | 100 | 19,5 | |
| SCA 6078N/16 | 16 | 5,10 | 3,71 | 5,71 | 1,58 | 60 | 100 | 21,0 | |
| SCA 6078N/17 | 17 | 5,35 | 3,94 | 5,94 | 1,67 | 60 | 110 | 22,0 | |
| SCA 6078N/18 | 18 | 5,60 | 4,18 | 6,18 | 1,77 | 60 | 110 | 23,0 | |
| SCA 6078N/19 | 19 | 5,85 | 4,41 | 6,41 | 1,86 | 60 | 110 | 24,0 | |
| SCA 6078N/20 | 20 | 6,10 | 4,64 | 6,65 | 1,96 | 60 | 110 | 25,0 | |

| Codice Articolo | Larghezza scala cm. | Prezzo 6078 D.Lgs.81 Euro |
|---|---|---|
| | | |
| | | |
| | | |
| | | |
| | | |
| | | |
| | | |
| SCA 6078/126 | 60 | |
| SCA 6078/136 | 60 | |
| SCA 6078/146 | 60 | |
| SCA 6078/156 | 60 | |
| SCA 6078/166 | 60 | |
| SCA 6078/176 | 60 | |
| SCA 6078/186 | 60 | |
| SCA 6078/196 | 60 | |
| SCA 6078/206 | 60 | |