V3RA

Volantino a tre razze
Three spoked handwheel

Volant à trois branches



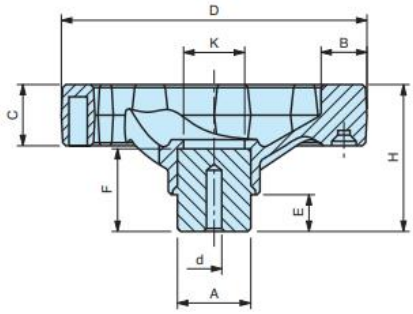

Mozzo in acciaio zincato affiorante superiormente.
Zinc plated steel hub.
Moyeu en acier zingué traversant.

cod.	modello	D	H	C	B	A	d	E	F	K	Peso gr.
6359005	**V3RA/100**	100	46	20	15	24	4	12	24	18	150
6359010	**V3RA/125**	125	51	24	17	24	6	12	28	20	241
6359015	**V3RA/160**	160	61	28	20	32	6	15	31	30	444
6359020	**V3RA/200**	200	74	32	24	40	6	15	40	35	834

NOTE: Il mozzo affiorante è stato creato per lavorazioni speciali tipo fori passanti quadri oppure tondi, fori passanti filettati.
Foro cieco di invito che può essere allargato alla misura desiderata.
Si forniscono, per quantità adeguate, i volantini con mozzo forato a misura.
A richiesta di forniscono in colori diversi.

Materiale: Tecnopolimero nero, finitura opaca.
Black thermoplastic, mat.
Plastique polyamide avec fibres de verre, surface mate.

MODELLO DEPOSITATO