

Curva D3 180° saldata
in acciaio al carbonio S235/S265 - EN 10253-1

Welded elbow 3D 180° - Carbon steel
Coude à souder 3D 180° soudé - Acier carbone
Codo para soldar 3D 180° soldada - Acero al carbono

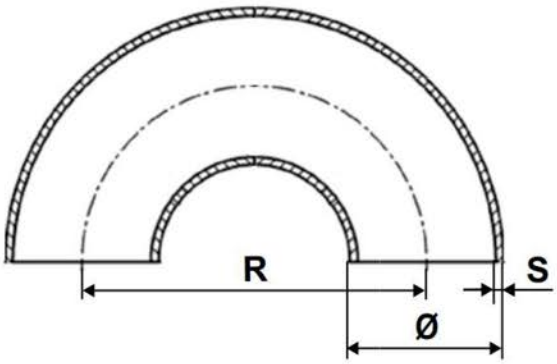

D3 (R=1,5 D)

Ø	€.	S	R	Kg.
21,3		2,0	56,0	0,08
26,9		2,3	57,0	0,12
33,7		2,6	76,0	0,24
38,0		2,6	90,0	0,32
42,4		2,6	95,0	0,38
48,3		2,6	114,0	0,52
57,0		2,9	144,0	0,90
60,3		2,9	152,0	1,00
70,0		2,9	184,0	1,40
76,1		2,9	191,0	1,60
88,9		3,2	229,0	1,45
101,6		3,6	267,0	3,70
108,0		3,6	285,0	4,50
114,3		3,6	305,0	5,40
133,0		4,0	362,0	7,30
139,7		4,0	382,0	8,00
159,0		4,5	432,0	11,60
168,3		4,5	456,0	13,00

Con certificati EN10204/2.2
With EN10204/2.2 certificates
Avec certificats EN10204/2.2
Con certificados EN10204/2.2