

Tee elettrounito EN 10253-3 - Acciaio Inox

Welded tee- Stainless steel

Té à souder - Acier inoxydable

Te para soldar- Acero Inoxidable

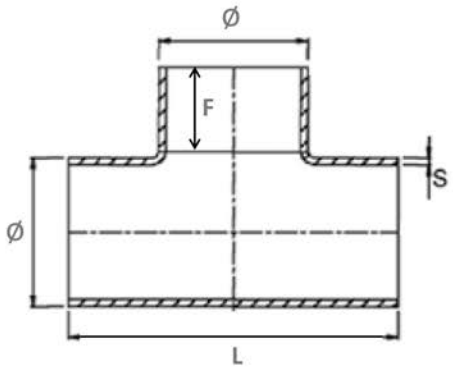

ø	S	€.	L	F	Kg.
21,3	2		56	15	0,060
26,9	2		64	15	0,080
33,7	2		74	20	0,140
	3		74	20	0,220
42,4	2		94	25	0,230
	3		94	25	0,350
48,3	2		108	30	0,310
	3		108	30	0,410
60,3	2		128	30	0,410
	3		128	30	0,610
76,1	2		153	40	0,610
	3		153	40	0,940
88,9	2		172	45	0,860
	3		172	45	1,260
114,3	2		225	55	1,270
	3		225	55	1,980
139,7	2		270	60	1,860
	3		270	60	2,780
168,3	2		305	75	2,980
	3		305	75	3,810
219,1	2		400	90	4,380
	3		400	90	6,510