Frigerio S.p.A. CARPENTERIE

Scala di accesso per cantiere

Ad altezza ed inclinazione variabile

100% MADE IN FRIGERIO PRODUCT

NORMA D.Lgs. n°81 scale

NORMA EN 14122 PER SCALE FISSE

GARANZIA 10 anni

ASSICURAZIONE PRODOTTO Danni a cose e persone 3.000.000

PRODOTTO PROFESSIONALE Per uso intensivo

Cod. AV60 - AV80

- ★ AV60 Scala da cantiere con **larghezza 600 mm.**
- ★ AV80 Scala da cantiere con **larghezza 800 mm.**
- ★ Gradini in lega leggera indeformabili con superficie anti-scivolo: **profondità 250 mm.**
- ★ Piastre di fissaggio in acciaio zincato poste su entrambe le estremità della scala, tassellabili al suolo e/o alla pavimentazione superiore
- ★ Corrimano amovibile regolamentare alto mt. 1 ad inclinazione variabile si adatta in modo automatico a tutte le inclinazioni della scala
- ★ Montanti in robusto tubo rettangolare
- ★ Viteria di incernieramento gradini in acciaio INOX anti-ruggine
- ★ Rondelle di incernieramento gradini in nylon auto-lubrificante
- ★ Dispositivo di sicurezza anti-chiusura integrato con pomello a vite

Ideata per risolvere la sicurezza in accessi temporanei nei cantieri edili. L'inclinazione variabile consente di adattarsi a tutte le altezze con grande precisione. Una scala molto robusta che garantisce portata elevata e ampi gradini per la massima comodità del piede ed il trasporto di attrezzature ingombranti.

PORTATA 250 kg

PORTATA EN 14122 150 kg







L'unica con viteria in acciaio INOX e rondelle AUTO-LUBRIFICANTI

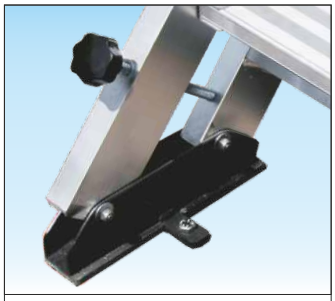

Dispositivo anti-chiusura
Con regolazione a vite permette l'uso temporaneo della scala anche quando non fissata al suolo o alla pavimentazione superiore
(Fissaggio a terra sempre obbligatorio)

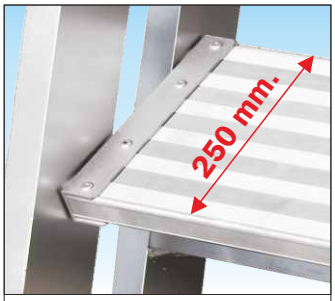

Gradino 250 mm. anti-scivolo
Si regolano automaticamente sempre in posizione orizzontale e assicurano la comodità del piede anche in difficili condizioni d'uso

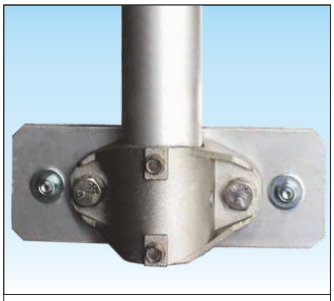

Piastra di fissaggio corrimano con bulloneria in ACCIAIO INOX
Realizzata in fusione di alluminio anti-ruggine consente il montaggio e lo smontaggio rapido

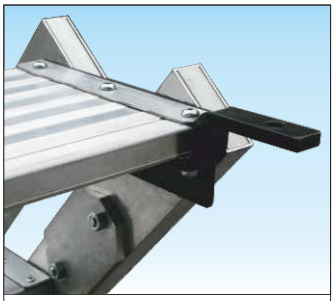

Zanca di fissaggio superiore in robusto profilo d'acciaio zincato
Permettono l'appoggio della scala possono essere tassellate alla pavimentazione superiore
(Fissaggio a terra sempre obbligatorio)

Le immagini di questo catalogo non sono impegnative, le caratteristiche tecniche degli articoli possono essere soggette a miglioramento senza preavviso.

Scala di accesso per cantiere

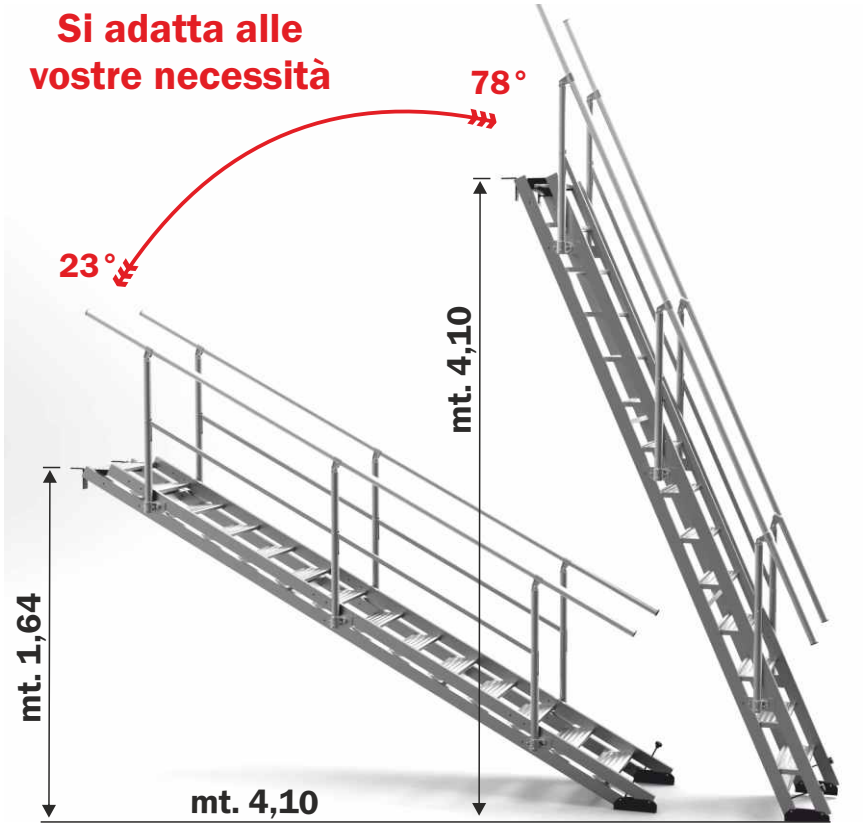

In esempio disegno articolo SCA AV60-80/14

N.B. La norma europea per scale fisse UNI EN 14122 è garantita solo per inclinazioni scala comprese tra 37° e 53°



Lo stesso corrimano si adatta a tutte le altezze e a tutte le inclinazioni della scala per garantire sempre l'altezza regolamentare di mt. 1

Grazie ad appositi snodi in fusione di alluminio anti-ruggine il corrimano segue sempre l'inclinazione della scala per garantire la protezione regolamentare di mt. 1,00 in accordo con le normative vigenti.

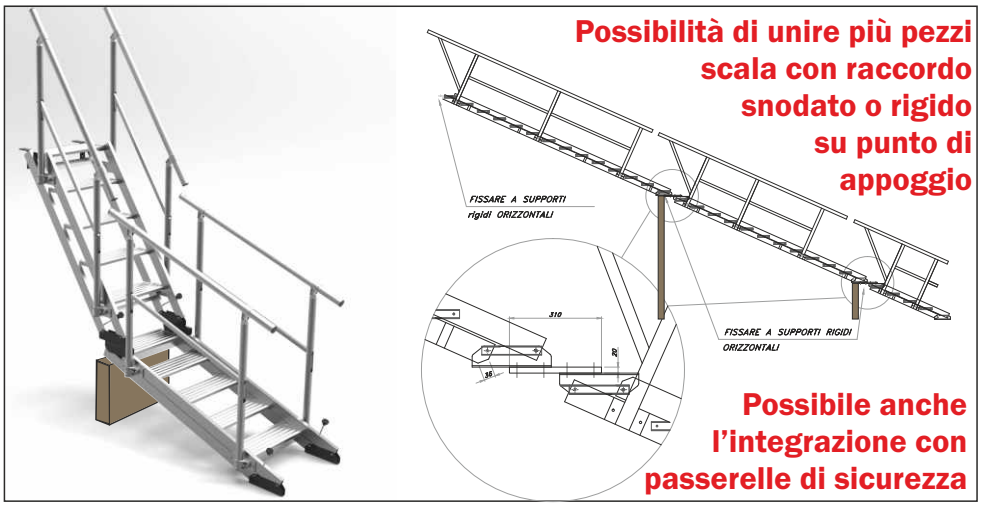



Codice articolo	Descrizione Accessori scala ad altezza variabile AV60	Peso kg.	Prezzo Euro
SCC AVC/05	n°1 Corrimano ad inclinazione variabile per scala a 5 gradini + n°2 AVP	3,2	
SCC AVC/10	n°1 Corrimano ad inclinazione variabile per scala a 10 gradini + n°3 AVP	4,7	
SCC AVC/14	n°1 Corrimano ad inclinazione variabile per scala a 14 gradini + n°3 AVP	6,5	
SCC AVC/18	n°1 Corrimano ad inclinazione variabile per scala a 18 gradini + n°4 AVP	8,8	
SCC AVP	n°1 Piastra di fissaggio + n°1 contropiastra con viti/bulloni in acciaio inox		

Codice articolo	Descrizione	Altezza Min 23° mt.	Altezza Max 78° mt.	Scartamento minimo mt.	Scartamento massimo mt.	Lunghezza ingombro mt.	Larghezza interna cm.	Peso AV60-AV80 kg.	Prezzo AV 60 Euro	Prezzo AV 80 Euro
SCA AV60-80/05	5 gradini (senza corrimani)	0,63	1,50	0,57	1,61	1,90	60 - 80	30 - 33		
SCA AV60-80/10	10 gradini (senza corrimani)	1,22	2,93	0,88	2,96	3,40	60 - 80	60 - 67		
SCA AV60-80/14	14 gradini (senza corrimani)	1,69	4,10	1,13	4,10	4,60	60 - 80	84 - 93		
SCA AV60-80/18	18 gradini (senza corrimani)	2,16	5,27	1,38	5,20	5,80	60 - 80	108 - 120		