## SA 350



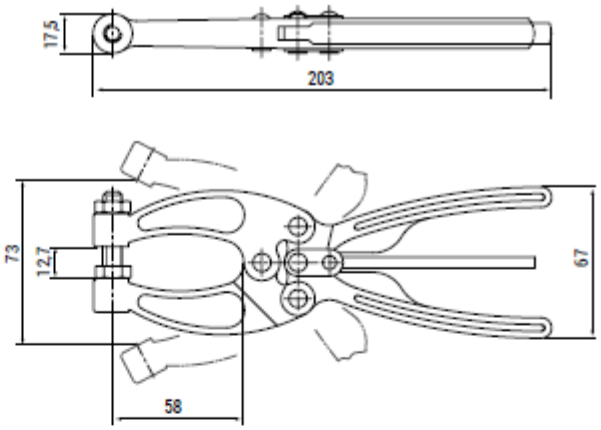


Apertura: da ganascia a ganascia:
12,7 mm - Con vite: 6,35 mm.
Compatta, sottile, molto indicata per spazi angusti.
Per tutte le viti di pressione filetto M8 x 1,25 P.

*Clamping capacity: Jaw to jaw:*
*12,7 mm. - With spindle: 6,35 mm.*
*Compact, narrow jaw, forged steel clamp for applications in confined areas. Accepts all M8 x 1,25 P spindles.*

| Caratteristiche<br>Specifications | Articolo<br>Article | Codice<br>Code | Portata Kg<br>Capacity Kg | Peso g<br>Weight g | |
|---|---|---|---|---|---|
| Singolo puntale a testa zincata / *Single hex-head spindle* | SA 350 | 148436 | 318 | 546 | 10 |

## SA 450 SA 455-2



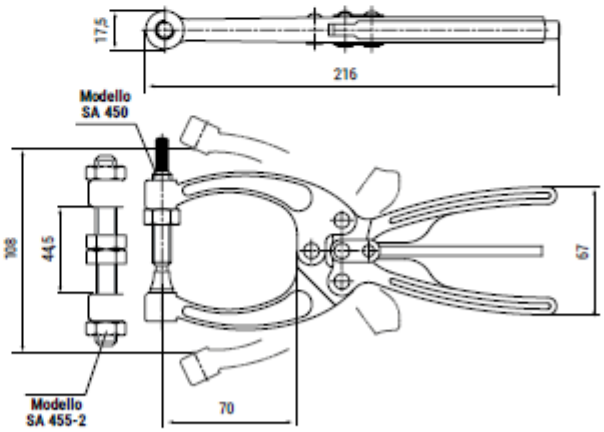


Apertura: da ganascia a ganascia:
44,5 mm - Con vite: 25,4 mm.
La più comune della serie.
Per tutte le viti di pressione filetto M10 x 1,5 P.
Tutti i rivetti sono in acciaio inox.

*Clamping capacity: Jaw to jaw:*
*44,5 mm. - With spindle: 25,4 mm.*
*The most universal forged steel clamp in the line.*
*Accepts swivel foot spindle.*
*All rivets are made of stainless steel.*

| Caratteristiche<br>Specifications | Articolo<br>Article | Codice<br>Code | Portata Kg<br>Capacity Kg | Peso g<br>Weight g | |
|---|---|---|---|---|---|
| Singolo puntale snodato / *Single swivel foot spindle* | SA 450 | 148443 | 318 | 596 | 10 |
| Con due puntali zincati / *Two hex-head spindles* | SA 455-2 | 162005 | 318 | 596 | 10 |

# TABELLA COMPARATIVA

| KAKUTA | DE.STA.CO | AMF | SPEEDY BLOCK | SERMAX | P. |
|---|---|---|---|---|---|
| HH 150 | 205-S | - | SH 8 | | 6b |
| HH 150-2S | 205-SSS | - | - | - | 6b |
| HH 151-B | 205-SB | - | - | - | 6b |
| HH 151-B2S | 205-SBSS | - | - | - | 6b |
| HH 154-LE | 205-SL | - | - | - | 6b |
| HH 155-R | 205-SR | - | - | - | 6b |
| HH 250 | 205-U | 6830-0/93005 | AD025-25/M | SH 8 | 7b |
| HH 250-2S | 205-USS | 6830NI-0/95141 | DS025-25/MX | - | 7b |
| HH 250-B | 205-UB | 6832-0/93203 | - | - | 7b |
| HH 250-B2S | 205-UBSS | - | - | - | 7b |
| HH 254-LE | 205-UL | - | - | - | 7b |
| HH 255-R | 205-UR | - | - | - | 7b |
| HH 300 | 213-U | 6830-1/93013 | AD075-75/M | - | 9b |
| HH 300 L | 213-UL | 6830-1/93013 | AD075-75/M | - | 10b |
| HH 300-2S | 213-USS | 6830NI-1/95166 | DS075-75/MX | - | 9b |
| HH 301-B | 213-UB | 6832-1/93211 | AD080-75/N | - | 9b |
| HH 301-BL | 213-UBL | 6832-1/93211 | AD080-75/N | - | 10b |
| HH 301-B2S | 213-UBSS | - | DS080-75/NX | - | 9b |
| HH 350 | 215-U | - | - | SH 11 | 11b |
| HH 350-2S | 215-USS | - | - | - | 11b |
| HH 350-S | 215-S | 6834-1/93427 | AD085-75/O | - | 11b |
| HH 351-B | 215-UB | - | - | - | 11b |
| HH 351-B2S | 215-UBSS | - | - | - | 11b |
| HH 351-SB | 215-SB | - | - | - | 11b |
| HH 400 | 217-U | 6830-2/93021 | AD135-130/M | - | 9b |
| HH 400 L | 217-UL | 6830-2/93021 | AD135-130/M | - | 10b |
| HH 400-2S | 217-USS | 6830NI-2/95182 | DS135-130/MX | - | 9b |
| HH 401-B | 217-UB | 6832-2/93229 | AD140-130/N | - | 9b |
| HH 401-BL | 217-UBL | 6832-2/93229 | AD140-130/N | - | 10b |
| HH 401-B2S | 217-UBSS | - | DS140-130/NX | - | 9b |
| HH 450 | 225-U | - | - | SH 12 | 12b |
| HH 450-2S | 225-USS | - | - | - | 12b |
| HH 451-B | 225-UB | - | - | - | 12b |
| HH 451-B2S | 225-UBSS | - | - | - | 12b |
| HH 500 | 227-U | 6830-3/93039 | AD270-230/M | - | 9b |
| HH 500 L | 227-UL | 6830-3/93039 | AD270-230/M | - | 10b |
| HH 500-2S | 227-USS | 6830NI-3/95208 | DS270-230/MX | - | 9b |
| HH 501-B | 227-UB | 6832-3/93237 | AD275-230/N | - | 9b |
| HH 501-BL | 227-UBL | 6832-3/93237 | AD275-230/N | - | 10b |
| HH 501-B-2S | 227-UBSS | - | AD275-230/NX | - | 10b |
| HH 550 | 235-U | 6830-5/93054 | - | SH 13 | 13b |
| HH 551-B | - | 6832-5/93252 | - | - | 13b |
| HH 551-BN | 235-UB | - | - | - | 13b |
| HH 600 | 237-U | 6830-4/93047 | AD370-355/M | - | 9b |
| HH 601-B | 237-UB | 6832-4/93245 | AD375-355/N | - | 9b |
| HV 150 | 201-U | 6800-1/90019 | AA520-75/A | SU 10 | 17b |

| KAKUTA | DE.STA.CO | AMF | SPEEDY BLOCK | SERMAX | P. |
|---|---|---|---|---|---|
| HV 150-2S | 201-USS | 6800NI-1/95026 | AS095-75/AX | - | 17b |
| HV 151-B | 201-UB | 6802-1/90217 | AA522-75/B | - | 17b |
| HV 151-B2S | 201-UBSS | - | AS100-75/BX | - | 17b |
| HV 151-BT | 201-TUB | - | - | - | 17b |
| HV 152-T | 201-TU | - | - | - | 17b |
| HV 153-XL | - | - | - | - | 17b |
| HV 200 | 305-U | - | - | - | 18b |
| HV 200-RL | 305-UR | - | - | - | 19b |
| HV 200-2S | 305-USS | - | - | - | 18b |
| HV 250 | 202 | 6805-1/90514 | AA524-75/E | SU 11 | 20b |
| HV 250 L | 202-UL | 6805-1/90514 | AA524-75/E | - | 24b |
| HV 250-U1 | 202-U | 6800-2/90027 | AA530-130/A | - | 23b |
| HV 250-U12S | 202-USS | 6800NI-2/95042 | AS150-130/AX | - | 23b |
| HV 250-UF | - | 6803-2/90324 | - | - | 23b |
| HV 250-2S | 202-SS | - | AS105-75/EX | - | 20b |
| HV 250-B | 202-B | - | AA522-75/B | - | 20b |
| HV 250-B2S | 202-BSS | - | AS100-75/BX | - | 20b |
| HV 250-BT | 202-TB | - | - | - | 20b |
| HV 250-UB1 | 202-UB | 6802-2/90225 | AA532-130/B | - | 23b |
| HV 251-UBL | 202-UBL | 6802-2/90225 | AA532-130/B | - | 24b |
| HV 252-T | 202-T | - | - | - | 20b |
| HV 250-U | 202-U | 6800-2/90027 | AA530-130/A | - | 22b |
| HV 250-U2S | 202-USS | 6800NI-2/95042 | AS150-130/AX | - | 22b |
| HV 250-UB | 202-UB | 6802-2/90225 | - | - | 22b |
| HV 250-UBT | 202-TUB | - | - | - | 22b |
| HV 252-UT | 202-TU | - | - | - | 22b |
| HV 253-UL | 202-UL | - | - | - | 22b |
| HV 253-UL2S | - | - | - | - | 22b |
| HV 260 | 201-U | 6800/1-90019 | AA520-75/A | - | 25b |
| HV 260-2S | 201-SS | 6800NI-1 | AS095-75/AX | - | 25b |
| HV 260-S | - | - | AA524-75/E | - | 25b |
| HV 260-S2S | - | - | AS105-75/EX | - | 25b |
| HV 261-B | 201-03 | 6802-1 | AA522-75/B | - | 25b |
| HV 261-B2S | - | - | AS100-75/BX | - | 25b |
| HV 261-SB | - | - | AA526-75/F | - | 25b |
| HV 261-SB2S | - | - | AS110-75/FX | - | 25b |
| HV 270 | | 90019 | - | - | 26b |
| HV 270-2S | | 95026 | - | - | 26b |
| HV 280 | | 90514 | - | - | 26b |
| HV 300 | 307-U | - | - | - | 18b |
| HV 300-RL | 307-UR | - | - | - | 19b |
| HV 300-2S | 307-USS | - | - | - | 18b |
| HV 310 | - | - | AA530-130/A | - | 28b |
| HV 310-2S | - | - | AS150-130/AX | - | 28b |
| HV 310-S | - | - | AA534-130/E | - | 28b |
| HV 310-S2S | - | - | AS160-130/EX | - | 28b |

# TABELLA COMPARATIVA

| KAKUTA | DE.STA.CO | AMF | SPEEDY BLOCK | SERMAX | P. |
|---|---|---|---|---|---|
| HV 311-B | - | - | AA532-130/B | - | 28b |
| HV 311-B2S | - | - | AS155-130/BX | - | 28b |
| HV 311-SB | - | - | AA536-130/F | - | 28b |
| HV 311-SB2S | - | - | AS165-130/FX | - | 28b |
| HV 350 | 207-S | 6804-3/90431 | AA544-230/E | SU 12 | 29b |
| HV 351-B | 207-SB | 6806-3/90555 | AA546-230/F | - | 29b |
| HV 351-BT | 207-TSB | - | - | - | 29b |
| HV 351-BL | 207-LB | - | - | - | 29b |
| HV 351-BTL | 207-TLB | - | - | - | 29b |
| HV 352-T | 207-TS | - | - | - | 29b |
| HV 352-TL | 207-TL | - | - | - | 29b |
| HV 353-L | 207-L | - | - | - | 29b |
| HV 400 | 309-U | - | - | - | 18b |
| HV 400-2S | 309-USS | - | - | - | 18b |
| HV 400-RL | 309-UR | - | - | - | 19b |
| HV 450 | 207-U | 6800-3/90035 | AA540-230/A | SU 12 | 31b |
| HV 450-F | 207-UF | 6803-3/90332 | AA221-200/AVF | - | 32b |
| HV 450-L | 207-UL | 6800-3/90035 | AA540-230/A | - | 33b |
| HV 450-2S | 207-USS | 6800NI-3/95067 | AS180-230/AX | - | 31b |
| HV 451-B | 207-UB | 6802-3/90233 | AA542-230/B | - | 32b |
| HV 451-B2S | 207-UBSS | - | AS185-230/BX | - | 32b |
| HV 451-BT | 207-TUB | - | - | - | 32b |
| HV 451-BL | 207-ULB | - | - | - | 32b |
| HV 451-BTL | 207-TULB | - | - | - | 32b |
| HV 451-UBL | 207-UBL | 6802-3/90233 | AA542-230/B | - | 32b |
| HV 452-T | 207-TU | - | - | - | 31b |
| HV 452-TL | 207-TUL | - | - | - | 31b |
| HV 453-L | 207-UL | - | - | - | 31b |
| HV 453-XL | - | - | - | - | 31b |
| HV470-S | - | - | AA554-330/E | - | 34b |
| HV 470 | - | - | AA550-330/A | - | 34b |
| HV 470-2S | - | - | - | - | 34b |
| HV 471-B | - | - | AA552-330/B | - | 34b |
| HV 471-SB | - | - | AA556-330/F | - | 34b |
| HV 510 | - | - | AA560-430/A | - | 37b |
| HV 510-S | - | - | AA564-430/E | - | 37b |
| HV 511-B | - | - | AA562-430/B | - | 37b |
| HV 511-SB | - | - | AA566-430/F | - | 37b |
| HV 550 | 210-S | 6804-4/90449 | AA554-330/E | SU 13 | 35b |
| HV 551-B | 210-SB | 6806-4/90563 | AA556-330/F | - | 35b |
| HV 551-BT | 210-TSB | - | - |  | 35b |
| HV 552-T | 210-TS | - | - | - | 35b |
| HV 650 | 210-U | 6800-4/90043 | AA550-330/A | SU 13 | 36b |
| HV 651-B | 210-UB | 6802-4/90241 | AA552-330/B | - | 36b |
| HV 651-BT | 210-TUB | - | - | - | 36b |
| HV 652-T | 210-TU | - | - | - | 36b |

| KAKUTA | DE.STA.CO | AMF | SPEEDY BLOCK | SERMAX | P. |
|---|---|---|---|---|---|
| HV 750 | 247-S | 6804-5/90456 | AA564-430/E | SU 14 | 38b |
| HV 751-B | 247-SB | 6806-5/90571 | AA566-430/F | - | 38b |
| HV 850 | 247-U | 6800-5/90050 | AA560-430/A | - | 38b |
| HV 851-B | 247-UB | 6802-5/90258 | AA562-430/B | - | 38b |
| HV 950 | 267-S | 6804-6/90464 | AA574-530/E | SU 15 | 38b |
| HV 951-B | 267-SB | 6806-6/90589 | AA576-530/F | - | 38b |
| HV 1050 | 267-U | 6800-6/90068 | AA570-530/A | SU 15 | 38b |
| HV 1051-B | 267-UB | 6802-6/90266 | AA572-530/B | - | 38b |
| SF 350 | 207-SF | - | AA226-200/EVF | - | 39b |
| UF 450 | 207-UF | 6803-3/90332 | AA221-200/AVF | - | 39b |
| 82 | 317-U | - | AA220-200/AV | - | 15b |
| 82-S | 317-S | - | AA225-200/EV | - | 15b |
| 38B(S) | - | - | - | - | 14b |
| 38S(S) | - | - | - | - | 14b |
| 38B(L) | - | - | - | - | 14b |
| 38S(L) | - | - | - | - | 14b |
| 42A | - | - | - | - | 27b |
| 42A-2S | - | - | - | - | 27b |
| 42K | - | - | - | - | 27b |
| 42K-2S | - | - | - | - | 27b |
| 42P | - | - | - | - | 27b |
| 42S | - | - | - | - | 27b |
| PA 50 | 330 | - | - | - | 40b |
| PA 50-2S | 330-SS | - | - | - | 40b |
| PA 150 | 301 | - | AL200-200T | T 113 | 40b |
| PA 150-2S | 301-SS | - | - | - | 40b |
| PA 170 | 311 | - | AL300-300T | - | 40b |
| PA 250 | 351 | 6847-3/94540 | AL205-200TF | T 113 | 40b |
| PA 250-2S | 351-SS | 6847NI-3/95422 | - | T 113 | 40b |
| PA 251-B | 351-B | 6847K-3/94680 | - | - | 40b |
| PA 251-B2S | 351-BSS | 6847KNI-3/95455 | - | - | 40b |
| PA 270 | 371 | - | AL305-300/TF | - | 40b |
| PA 270-2S | 311-SS | - | - | - | 40b |
| PA 350 | 381 | - | AL405-400/TF | - | 40b |
| FA 100 | 323 | - | AL500-160/T2 | - | 42b |
| FA 100-2S | 323-MSS | - | AS500-160/T2X | - | 42b |
| FA 102 | - | 6848H-2/94698 | - | - | 42b |
| FA 102-2S | - | 6848HNI-2/95521 | - | - | 42b |
| FA 130 | 324 | - | AL530-160/T3 | - | 44b |
| FA 130-2S | 324-SS | - | AS530-160/T3X | - | 44b |
| FA 140 | - | 6848V-2/94755 | AL560-160/T4 | - | 44b |
| FA 140-2S | - | 6848VNI-2/95588 | - | - | 44b |
| FA 200 | 331 | - | AL505-320/T2 | - | 42b |
| FA 200-2S | 331-SS | - | AS505-320/T2X | - | 42b |
| FA 202 | - | 6848H-3/94706 | - | - | 42b |
| FA 202-2S | - | 6848HNI-3/95547 | - | - | 42b |

# TABELLA COMPARATIVA

| KAKUTA | DE.STA.CO | AMF | SPEEDY BLOCK | SERMAX | P. |
|---|---|---|---|---|---|
| FA 230 | 334 | - | AL535-320/T3 | - | 44b |
| FA 230-2S | 334-SS | - | AS535-320/T3X | - | 44b |
| FA 240 | - | 6848V-3/94763 | AL565-320/T4 | - | 44b |
| FA 240-2S | - | 6848VNI-3/95604 | - | - | 44b |
| FA 300 | 341 | - | AL510-700/T2 | - | 42b |
| FA 300-2S | 341-SS | - | AS510-700/T2X | - | 29c |
| FA 300-RL | 341-R | - | AL790-700/T6 | - | 43b |
| FA 302 | - | 6848H/94714 | - | - | 42b |
| FA 330 | 344 | - | AL540-700/T3 | - | 44b |
| FA 330-2S | 344-SS | - | AS540-700/T3X | - | 44b |
| FA 340 | - | 6848V-4/94771 | AL570-700/T4 | - | 44b |
| FA 340-2S | - | 6848VNI-4/95620 | - | - | 44b |
| FA 600 | 375 | - | AL600-1400/T2 | - | 45b |
| FA 601-B | 375-B | - | AS585-1400/T2X | - | 45b |
| FA 700 | 385 | 6849PH-5/93856 | AL610-2800/T2 | - | 46b |
| SL 07 | - | - | - | - | 47b |
| SL 10 | 601 | - | - | - | 47b |
| SL 10-2S | 601-SS | - | - | - | 47b |
| SL 15-2 | 601-O | - | - | - | 47b |
| SL 15-22S | 601-OSS | - | - | - | 47b |
| SL 70 | - | - | AG070-70/AS | - | 49b |
| SL 70-2S | - | - | - | - | 49b |
| SL 70-LR | - | - | AG080-70/ASS | - | 48b |
| SL 70-RR | - | - | AG075-70/ASD | - | 48b |
| SL 100 | - | - | AG351-360/AS | - | 49b |
| SL 105-2 | 603-M | - | AG351-360/AS | - | 50b |
| SL 105-22S | - | - | AG160-160/AS | - | 50b |
| SL 110 | 609 | - | - | - | 50b |
| SL 111-B | 609-B | - | - | - | 50b |
| SL 150 | 605 | - | - | - | 51b |
| SL 160 | 615 | - | - | - | 51b |
| SL 200 | - | - | - | - | 49b |
| SL 210 | 608 | - | - | - | 53b |
| SL 240 | 620 | - | - | - | 53b |
| SL 241-B | 628 | - | - | - | 53b |
| SL 250 | 610 | - | - | H 11 | 54b |
| SL 251-B | 618 | - | - | - | 54b |
| SL 300 | - | - | - | - | 49b |
| SL 310 | 607-M | - | AG355-550/AS | - | 54b |
| SL 350 | 630 | - | AG361-1100/AS | H 13 | 54b |
| SL 450 | 640 | - | AG371-2100/AS | - | 54b |
| 02 | - | - | AG120-120/AS | - | 55b |
| 51 | - | - | - | - | 55b |
| FM 50 | 602-MM | 6844-2/94300 | AG401-80/AS | - | 57b |
| FM 50-2S | 602-SS | 6844NI-2/95349 | AS401-80/ASX | - | 57b |
| FM 150 | 604-MM | 6844-3/94318 | AG406-165/AS | - | 57b |

| KAKUTA | DE.STA.CO | AMF | SPEEDY BLOCK | SERMAX | P. |
|---|---|---|---|---|---|
| FM 150-2S | 604-SS | 6844NI-3/95364 | AS406-165/ASX | - | 57b |
| FM 150-1 | - | - | - | - | 57b |
| FM 150-1-2S | - | - | - | - | 57b |
| FM 250 | 624 | 6844-5/94334 | AG411-340/AS | - | 57b |
| FM 250-2S | 624-SS | 6844NI-5/95380 | AS411-340/ASX | - | 57b |
| SA 2 | 325 | - | - | - | 58b |
| SA 150 | 424 | - | - | P1 | 58b |
| SA 155-2 | 424-2 | - | - | - | 58b |
| SA 250 | 441 | - | - | P1 | 59b |
| SA 255-2 | 441-2 | - | - | - | 59b |
| SA 350 | 461 | - | - | - | 59b |
| SA 450 | 462 | - | - | P4 | 60b |
| SA 455-2 | 462-2 | - | - | - | 60b |
| SA 550 | 463 | - | - | P4 | 60b |
| V.1X | 501-MB | 6809P-2/90738 | AA710-LSH01 | - | 62b |
| V.1X-B | 501-MLB | 6810P-2/90803 | - | - | 63b |
| V.2X | 503-MB | 6809P-4/90746 | AA735-LSH02 | - | 62b |
| V.2X-B | 503-MLB | 6810P-4/90811 | - | - | 63b |
| V.3X | 505-MB | 6809P-6/90753 | AA760-LSH03 | - | 62b |
| V.3X-B | 505-MLB | 6810P-6/90829 | - | - | 63b |
| AC 82 | 817-U | - | AO181-200/APV3 | - | 64b |
| AC 82-S | 817-S | - | AO186-200/EPV3 | - | 64b |
| AC 82-SWT | 817-UMR | - | AO182-200/APVM | - | 64b |
| AC 82-S-SWT | 817-SMR | - | AO187-200/EPVM | - | 64b |
| AC 100-SL | 830 | - | AO361-360/SP3 | - | 68b |
| AC 100-SL-SWT | 803-MR | - | AO362-360/SPM | | 68b |
| AC 250 | 802 | 6820K-1/91728 | AO020-70/AP3 | - | 65b |
| AC 250-SWT | 802-MR | - | - | - | 65b |
| AC 350 | 807-L | - | AO166-200/EP3 | - | 65b |
| AC 350-SWT | 807-LMR | - | AO167-200/EPM | - | 65b |
| AC350-SL | 830 | 6850-5/95059 | AO371-1100/SP3 | - | 68b |
| AC 350-SL-SWT | 830-MR | - | AO372-1100/SPM | - | 68b |
| AC 353-L | - | - | - | - | 65b |
| AC 353-L-SWT- | - | - | - | | 65b |
| AC 450 | 807-UL | - | AO161-200/AP3 | - | 66b |
| AC 450-SWT | 807-ULMR | - | AO162-200/APM | - | 66b |
| AC 453-L | - | 91983 | - | - | 66b |
| AC 453-L-SWT- | - | - | - | | 66b |
| AC 550 | 810-S | - | AO206-300/EP3 | - | 66b |
| AC 550-SWT | 810-SMR | - | AO207-300/EPM | - | 66b |
| AC 650 | 810-U | 91991 | AO201-300/AP3 | - | 67b |
| AC 650-SWT | 810-UMR | - | AO202-300/APM | - | 67b |