PA 150 PA 170 PA 150-2S INOX

Rotazione leva: 145°
Handle moves: 145°



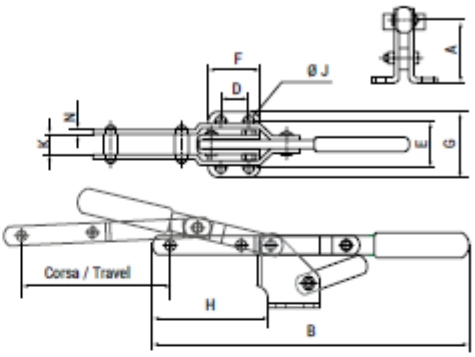

Ideale per bloccaggi e agganci.Il perno regolabile permette all'impugnatura di adattarsi a seconda delle diverse esigenze.
Tutti i rivetti sono in acciaio inox.

This clamp is latch and pull action type.
The stop can be set for handle travelling.
All rivets are made of stainless steel.

Articolo Article	Codice Code	INOX	Cod. Code	Portata kg Capacity kg	A	B	D	E	F	G	H	J	K	N	Corsa Travel	Peso g Weight	
PA 150	148795	PA 150-2S	210485	170	41,3	223	19	31,8	35	45	78	7,1	14,2	3,2	101,6	340	10
PA 170	178778			545	52,3	246	32	45,2	48	64,2	80	8,3	14,2	3,2	85,8	530	10

PA 50 PA 250 PA 251-B PA 270 PA 350

PA 50-2S / PA 250-2S / PA 251-B-2S / PA 270-2S INOX

Rotazione leva: 145°
Handle moves: 145°



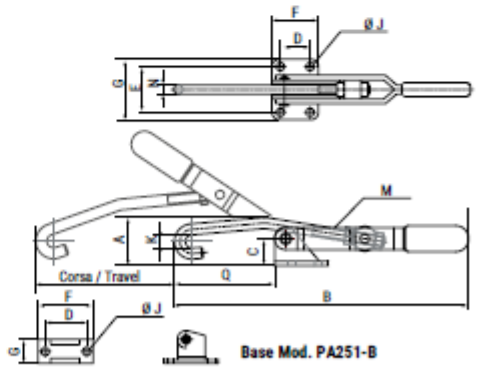

Base Mod. PA251-B

Il meglio per la chiusura di coperchi e coperture di cisterne o serbatoi.
Uncino regolabile in lunghezza. *Tutti i rivetti sono in acciaio inox.*

The hook type bar of this clamphangs a fixture and clamps by pulling.
The bar is tapped so that length of the bar can be adjusted.
All rivets are made of stainless steel.

Articolo Article	Codice Code	INOX	Codice Code	Port. kg Cap. kg	A	B	C	D	E	F	G	J	K	M	N	Q min	Q max	Corsa Travel	Peso g Weight	
PA 50	195188	PA 50-2S	211109	110	24,5	151,2	14,5	12,7	31	26	43	5,2x9,9	8	M6x1,00	5,9	40,7	47	70	110	10
PA 250	148801	PA 250-2S	193436	170	35	214	20	19	35	39	50	5,2	9,5	M8x1,25	7,9	52,1	60	101,6	271	10
PA 251-B	170086	PA 251-B-2S	211116	170	35	214	20	38,2	-	50	14,7	2,5	9,5	M8x1,25	7,9	39,9	47,8	101,6	262	10
PA 270	183116	PA 270-2S	210492	340	54,6	319	36	32	49,2	50	67,2	8,7	12,7	M10x1,50	9,9	72,2	89,7	155,7	621	10
PA 350	178785			450	67	358	46	28,5	60,5	54	86	10,3	16	M12x1,75	11,9	59,8	78,8	140	1130	10

TABELLA COMPARATIVA

KAKUTA	DE.STA.CO	AMF	SPEEDY BLOCK	SERMAX	P.
HH 150	205-S	-	SH 8		6b
HH 150-2S	205-SSS	-	-	-	6b
HH 151-B	205-SB	-	-	-	6b
HH 151-B2S	205-SBSS	-	-	-	6b
HH 154-LE	205-SL	-	-	-	6b
HH 155-R	205-SR	-	-	-	6b
HH 250	205-U	6830-0/93005	AD025-25/M	SH 8	7b
HH 250-2S	205-USS	6830NI-0/95141	DS025-25/MX	-	7b
HH 250-B	205-UB	6832-0/93203	-	-	7b
HH 250-B2S	205-UBSS	-	-	-	7b
HH 254-LE	205-UL	-	-	-	7b
HH 255-R	205-UR	-	-	-	7b
HH 300	213-U	6830-1/93013	AD075-75/M	-	9b
HH 300 L	213-UL	6830-1/93013	AD075-75/M	-	10b
HH 300-2S	213-USS	6830NI-1/95166	DS075-75/MX	-	9b
HH 301-B	213-UB	6832-1/93211	AD080-75/N	-	9b
HH 301-BL	213-UBL	6832-1/93211	AD080-75/N	-	10b
HH 301-B2S	213-UBSS	-	DS080-75/NX	-	9b
HH 350	215-U	-	-	SH 11	11b
HH 350-2S	215-USS	-	-	-	11b
HH 350-S	215-S	6834-1/93427	AD085-75/O	-	11b
HH 351-B	215-UB	-	-	-	11b
HH 351-B2S	215-UBSS	-	-	-	11b
HH 351-SB	215-SB	-	-	-	11b
HH 400	217-U	6830-2/93021	AD135-130/M	-	9b
HH 400 L	217-UL	6830-2/93021	AD135-130/M	-	10b
HH 400-2S	217-USS	6830NI-2/95182	DS135-130/MX	-	9b
HH 401-B	217-UB	6832-2/93229	AD140-130/N	-	9b
HH 401-BL	217-UBL	6832-2/93229	AD140-130/N	-	10b
HH 401-B2S	217-UBSS	-	DS140-130/NX	-	9b
HH 450	225-U	-	-	SH 12	12b
HH 450-2S	225-USS	-	-	-	12b
HH 451-B	225-UB	-	-	-	12b
HH 451-B2S	225-UBSS	-	-	-	12b
HH 500	227-U	6830-3/93039	AD270-230/M	-	9b
HH 500 L	227-UL	6830-3/93039	AD270-230/M	-	10b
HH 500-2S	227-USS	6830NI-3/95208	DS270-230/MX	-	9b
HH 501-B	227-UB	6832-3/93237	AD275-230/N	-	9b
HH 501-BL	227-UBL	6832-3/93237	AD275-230/N	-	10b
HH 501-B-2S	227-UBSS	-	AD275-230/NX	-	10b
HH 550	235-U	6830-5/93054	-	SH 13	13b
HH 551-B	-	6832-5/93252	-	-	13b
HH 551-BN	235-UB	-	-	-	13b
HH 600	237-U	6830-4/93047	AD370-355/M	-	9b
HH 601-B	237-UB	6832-4/93245	AD375-355/N	-	9b
HV 150	201-U	6800-1/90019	AA520-75/A	SU 10	17b

KAKUTA	DE.STA.CO	AMF	SPEEDY BLOCK	SERMAX	P.
HV 150-2S	201-USS	6800NI-1/95026	AS095-75/AX	-	17b
HV 151-B	201-UB	6802-1/90217	AA522-75/B	-	17b
HV 151-B2S	201-UBSS	-	AS100-75/BX	-	17b
HV 151-BT	201-TUB	-	-	-	17b
HV 152-T	201-TU	-	-	-	17b
HV 153-XL	-	-	-	-	17b
HV 200	305-U	-	-	-	18b
HV 200-RL	305-UR	-	-	-	19b
HV 200-2S	305-USS	-	-	-	18b
HV 250	202	6805-1/90514	AA524-75/E	SU 11	20b
HV 250 L	202-UL	6805-1/90514	AA524-75/E	-	24b
HV 250-U1	202-U	6800-2/90027	AA530-130/A	-	23b
HV 250-U12S	202-USS	6800NI-2/95042	AS150-130/AX	-	23b
HV 250-UF	-	6803-2/90324	-	-	23b
HV 250-2S	202-SS	-	AS105-75/EX	-	20b
HV 250-B	202-B	-	AA522-75/B	-	20b
HV 250-B2S	202-BSS	-	AS100-75/BX	-	20b
HV 250-BT	202-TB	-	-	-	20b
HV 250-UB1	202-UB	6802-2/90225	AA532-130/B	-	23b
HV 251-UBL	202-UBL	6802-2/90225	AA532-130/B	-	24b
HV 252-T	202-T	-	-	-	20b
HV 250-U	202-U	6800-2/90027	AA530-130/A	-	22b
HV 250-U2S	202-USS	6800NI-2/95042	AS150-130/AX	-	22b
HV 250-UB	202-UB	6802-2/90225	-	-	22b
HV 250-UBT	202-TUB	-	-	-	22b
HV 252-UT	202-TU	-	-	-	22b
HV 253-UL	202-UL	-	-	-	22b
HV 253-UL2S	-	-	-	-	22b
HV 260	201-U	6800/1-90019	AA520-75/A	-	25b
HV 260-2S	201-SS	6800NI-1	AS095-75/AX	-	25b
HV 260-S	-	-	AA524-75/E	-	25b
HV 260-S2S	-	-	AS105-75/EX	-	25b
HV 261-B	201-03	6802-1	AA522-75/B	-	25b
HV 261-B2S	-	-	AS100-75/BX	-	25b
HV 261-SB	-	-	AA526-75/F	-	25b
HV 261-SB2S	-	-	AS110-75/FX	-	25b
HV 270		90019	-	-	26b
HV 270-2S		95026	-	-	26b
HV 280		90514	-	-	26b
HV 300	307-U	-	-	-	18b
HV 300-RL	307-UR	-	-	-	19b
HV 300-2S	307-USS	-	-	-	18b
HV 310	-	-	AA530-130/A	-	28b
HV 310-2S	-	-	AS150-130/AX	-	28b
HV 310-S	-	-	AA534-130/E	-	28b
HV 310-S2S	-	-	AS160-130/EX	-	28b

TABELLA COMPARATIVA

KAKUTA	DE.STA.CO	AMF	SPEEDY BLOCK	SERMAX	P.
HV 311-B	-	-	AA532-130/B	-	28b
HV 311-B2S	-	-	AS155-130/BX	-	28b
HV 311-SB	-	-	AA536-130/F	-	28b
HV 311-SB2S	-	-	AS165-130/FX	-	28b
HV 350	207-S	6804-3/90431	AA544-230/E	SU 12	29b
HV 351-B	207-SB	6806-3/90555	AA546-230/F	-	29b
HV 351-BT	207-TSB	-	-	-	29b
HV 351-BL	207-LB	-	-	-	29b
HV 351-BTL	207-TLB	-	-	-	29b
HV 352-T	207-TS	-	-	-	29b
HV 352-TL	207-TL	-	-	-	29b
HV 353-L	207-L	-	-	-	29b
HV 400	309-U	-	-	-	18b
HV 400-2S	309-USS	-	-	-	18b
HV 400-RL	309-UR	-	-	-	19b
HV 450	207-U	6800-3/90035	AA540-230/A	SU 12	31b
HV 450-F	207-UF	6803-3/90332	AA221-200/AVF	-	32b
HV 450-L	207-UL	6800-3/90035	AA540-230/A	-	33b
HV 450-2S	207-USS	6800NI-3/95067	AS180-230/AX	-	31b
HV 451-B	207-UB	6802-3/90233	AA542-230/B	-	32b
HV 451-B2S	207-UBSS	-	AS185-230/BX	-	32b
HV 451-BT	207-TUB	-	-	-	32b
HV 451-BL	207-ULB	-	-	-	32b
HV 451-BTL	207-TULB	-	-	-	32b
HV 451-UBL	207-UBL	6802-3/90233	AA542-230/B	-	32b
HV 452-T	207-TU	-	-	-	31b
HV 452-TL	207-TUL	-	-	-	31b
HV 453-L	207-UL	-	-	-	31b
HV 453-XL	-	-	-	-	31b
HV470-S	-	-	AA554-330/E	-	34b
HV 470	-	-	AA550-330/A	-	34b
HV 470-2S	-	-	-	-	34b
HV 471-B	-	-	AA552-330/B	-	34b
HV 471-SB	-	-	AA556-330/F	-	34b
HV 510	-	-	AA560-430/A	-	37b
HV 510-S	-	-	AA564-430/E	-	37b
HV 511-B	-	-	AA562-430/B	-	37b
HV 511-SB	-	-	AA566-430/F	-	37b
HV 550	210-S	6804-4/90449	AA554-330/E	SU 13	35b
HV 551-B	210-SB	6806-4/90563	AA556-330/F	-	35b
HV 551-BT	210-TSB	-	-		35b
HV 552-T	210-TS	-	-	-	35b
HV 650	210-U	6800-4/90043	AA550-330/A	SU 13	36b
HV 651-B	210-UB	6802-4/90241	AA552-330/B	-	36b
HV 651-BT	210-TUB	-	-	-	36b
HV 652-T	210-TU	-	-	-	36b

KAKUTA	DE.STA.CO	AMF	SPEEDY BLOCK	SERMAX	P.
HV 750	247-S	6804-5/90456	AA564-430/E	SU 14	38b
HV 751-B	247-SB	6806-5/90571	AA566-430/F	-	38b
HV 850	247-U	6800-5/90050	AA560-430/A	-	38b
HV 851-B	247-UB	6802-5/90258	AA562-430/B	-	38b
HV 950	267-S	6804-6/90464	AA574-530/E	SU 15	38b
HV 951-B	267-SB	6806-6/90589	AA576-530/F	-	38b
HV 1050	267-U	6800-6/90068	AA570-530/A	SU 15	38b
HV 1051-B	267-UB	6802-6/90266	AA572-530/B	-	38b
SF 350	207-SF	-	AA226-200/EVF	-	39b
UF 450	207-UF	6803-3/90332	AA221-200/AVF	-	39b
82	317-U	-	AA220-200/AV	-	15b
82-S	317-S	-	AA225-200/EV	-	15b
38B(S)	-	-	-	-	14b
38S(S)	-	-	-	-	14b
38B(L)	-	-	-	-	14b
38S(L)	-	-	-	-	14b
42A	-	-	-	-	27b
42A-2S	-	-	-	-	27b
42K	-	-	-	-	27b
42K-2S	-	-	-	-	27b
42P	-	-	-	-	27b
42S	-	-	-	-	27b
PA 50	330	-	-	-	40b
PA 50-2S	330-SS	-	-	-	40b
PA 150	301	-	AL200-200T	T 113	40b
PA 150-2S	301-SS	-	-	-	40b
PA 170	311	-	AL300-300T	-	40b
PA 250	351	6847-3/94540	AL205-200TF	T 113	40b
PA 250-2S	351-SS	6847NI-3/95422	-	T 113	40b
PA 251-B	351-B	6847K-3/94680	-	-	40b
PA 251-B2S	351-BSS	6847KNI-3/95455	-	-	40b
PA 270	371	-	AL305-300/TF	-	40b
PA 270-2S	311-SS	-	-	-	40b
PA 350	381	-	AL405-400/TF	-	40b
FA 100	323	-	AL500-160/T2	-	42b
FA 100-2S	323-MSS	-	AS500-160/T2X	-	42b
FA 102	-	6848H-2/94698	-	-	42b
FA 102-2S	-	6848HNI-2/95521	-	-	42b
FA 130	324	-	AL530-160/T3	-	44b
FA 130-2S	324-SS	-	AS530-160/T3X	-	44b
FA 140	-	6848V-2/94755	AL560-160/T4	-	44b
FA 140-2S	-	6848VNI-2/95588	-	-	44b
FA 200	331	-	AL505-320/T2	-	42b
FA 200-2S	331-SS	-	AS505-320/T2X	-	42b
FA 202	-	6848H-3/94706	-	-	42b
FA 202-2S	-	6848HNI-3/95547	-	-	42b

TABELLA COMPARATIVA

KAKUTA	DE.STA.CO	AMF	SPEEDY BLOCK	SERMAX	P.
FA 230	334	-	AL535-320/T3	-	44b
FA 230-2S	334-SS	-	AS535-320/T3X	-	44b
FA 240	-	6848V-3/94763	AL565-320/T4	-	44b
FA 240-2S	-	6848VNI-3/95604	-	-	44b
FA 300	341	-	AL510-700/T2	-	42b
FA 300-2S	341-SS	-	AS510-700/T2X	-	29c
FA 300-RL	341-R	-	AL790-700/T6	-	43b
FA 302	-	6848H/94714	-	-	42b
FA 330	344	-	AL540-700/T3	-	44b
FA 330-2S	344-SS	-	AS540-700/T3X	-	44b
FA 340	-	6848V-4/94771	AL570-700/T4	-	44b
FA 340-2S	-	6848VNI-4/95620	-	-	44b
FA 600	375	-	AL600-1400/T2	-	45b
FA 601-B	375-B	-	AS585-1400/T2X	-	45b
FA 700	385	6849PH-5/93856	AL610-2800/T2	-	46b
SL 07	-	-	-	-	47b
SL 10	601	-	-	-	47b
SL 10-2S	601-SS	-	-	-	47b
SL 15-2	601-O	-	-	-	47b
SL 15-22S	601-OSS	-	-	-	47b
SL 70	-	-	AG070-70/AS	-	49b
SL 70-2S	-	-	-	-	49b
SL 70-LR	-	-	AG080-70/ASS	-	48b
SL 70-RR	-	-	AG075-70/ASD	-	48b
SL 100	-	-	AG351-360/AS	-	49b
SL 105-2	603-M	-	AG351-360/AS	-	50b
SL 105-22S	-	-	AG160-160/AS	-	50b
SL 110	609	-	-	-	50b
SL 111-B	609-B	-	-	-	50b
SL 150	605	-	-	-	51b
SL 160	615	-	-	-	51b
SL 200	-	-	-	-	49b
SL 210	608	-	-	-	53b
SL 240	620	-	-	-	53b
SL 241-B	628	-	-	-	53b
SL 250	610	-	-	H 11	54b
SL 251-B	618	-	-	-	54b
SL 300	-	-	-	-	49b
SL 310	607-M	-	AG355-550/AS	-	54b
SL 350	630	-	AG361-1100/AS	H 13	54b
SL 450	640	-	AG371-2100/AS	-	54b
02	-	-	AG120-120/AS	-	55b
51	-	-	-	-	55b
FM 50	602-MM	6844-2/94300	AG401-80/AS	-	57b
FM 50-2S	602-SS	6844NI-2/95349	AS401-80/ASX	-	57b
FM 150	604-MM	6844-3/94318	AG406-165/AS	-	57b

KAKUTA	DE.STA.CO	AMF	SPEEDY BLOCK	SERMAX	P.
FM 150-2S	604-SS	6844NI-3/95364	AS406-165/ASX	-	57b
FM 150-1	-	-	-	-	57b
FM 150-1-2S	-	-	-	-	57b
FM 250	624	6844-5/94334	AG411-340/AS	-	57b
FM 250-2S	624-SS	6844NI-5/95380	AS411-340/ASX	-	57b
SA 2	325	-	-	-	58b
SA 150	424	-	-	P1	58b
SA 155-2	424-2	-	-	-	58b
SA 250	441	-	-	P1	59b
SA 255-2	441-2	-	-	-	59b
SA 350	461	-	-	-	59b
SA 450	462	-	-	P4	60b
SA 455-2	462-2	-	-	-	60b
SA 550	463	-	-	P4	60b
V.1X	501-MB	6809P-2/90738	AA710-LSH01	-	62b
V.1X-B	501-MLB	6810P-2/90803	-	-	63b
V.2X	503-MB	6809P-4/90746	AA735-LSH02	-	62b
V.2X-B	503-MLB	6810P-4/90811	-	-	63b
V.3X	505-MB	6809P-6/90753	AA760-LSH03	-	62b
V.3X-B	505-MLB	6810P-6/90829	-	-	63b
AC 82	817-U	-	AO181-200/APV3	-	64b
AC 82-S	817-S	-	AO186-200/EPV3	-	64b
AC 82-SWT	817-UMR	-	AO182-200/APVM	-	64b
AC 82-S-SWT	817-SMR	-	AO187-200/EPVM	-	64b
AC 100-SL	830	-	AO361-360/SP3	-	68b
AC 100-SL-SWT	803-MR	-	AO362-360/SPM		68b
AC 250	802	6820K-1/91728	AO020-70/AP3	-	65b
AC 250-SWT	802-MR	-	-	-	65b
AC 350	807-L	-	AO166-200/EP3	-	65b
AC 350-SWT	807-LMR	-	AO167-200/EPM	-	65b
AC350-SL	830	6850-5/95059	AO371-1100/SP3	-	68b
AC 350-SL-SWT	830-MR	-	AO372-1100/SPM	-	68b
AC 353-L	-	-	-	-	65b
AC 353-L-SWT-	-	-	-		65b
AC 450	807-UL	-	AO161-200/AP3	-	66b
AC 450-SWT	807-ULMR	-	AO162-200/APM	-	66b
AC 453-L	-	91983	-	-	66b
AC 453-L-SWT-	-	-	-		66b
AC 550	810-S	-	AO206-300/EP3	-	66b
AC 550-SWT	810-SMR	-	AO207-300/EPM	-	66b
AC 650	810-U	91991	AO201-300/AP3	-	67b
AC 650-SWT	810-UMR	-	AO202-300/APM	-	67b