V3RA/MRE

Volantino a tre razze
Three spoked handwheel

Volant à trois branches



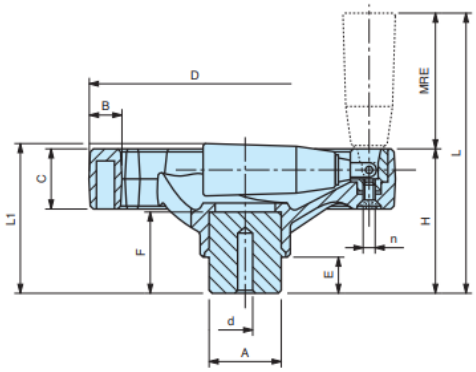

Manopola girevole ribaltabile a scomparsa.
Mozzo in acciaio zincato affiorante superiormente.
Fold-away revolving handle. Zinc plated steel hub.
Moyeu en acier zingué traversant. Poignée tournante rabattable à déclic.

cod.	**modello**	D	H	L	L_1	C	B	A	d	E	F	MRE	n	Peso gr.
6361005	**V3RA/100-MRE**	100	46	100	50	20	15	24	4	12	24	21x54	M 4	205
6361010	**V3RA/125-MRE**	125	51	105	54	24	17	24	6	12	28	21x54	M 4	277
6361015	**V3RA/160-MRE**	160	61	135	65	28	20	32	6	15	31	23x74	M 5	503
6361020	**V3RA/200-MRE**	200	74	168	79	32	24	40	6	15	40	26x94	M 6	935

NOTE: Il mozzo affiorante è stato creato per lavorazioni speciali tipo fori passanti quadri oppure tondi, fori passanti filettati.
Foro cieco di invito che può essere allargato alla misura desiderata.
Si forniscono, per quantità adeguate, i volantini con mozzo forato a misura.
A richiesta di forniscono in colori diversi.
L'esecuzione con manopola girevole ribaltabile a scomparsa è consigliata quando per motivi di ingombro o di sicurezza si vuole ripiegare la manopola in posizione di riposo.

Materiale: Tecnopolimero nero, finitura opaca.
Black thermoplastic, mat.
Plastique polyamide avec fibres de verre, surface mate.

MODELLO DEPOSITATO