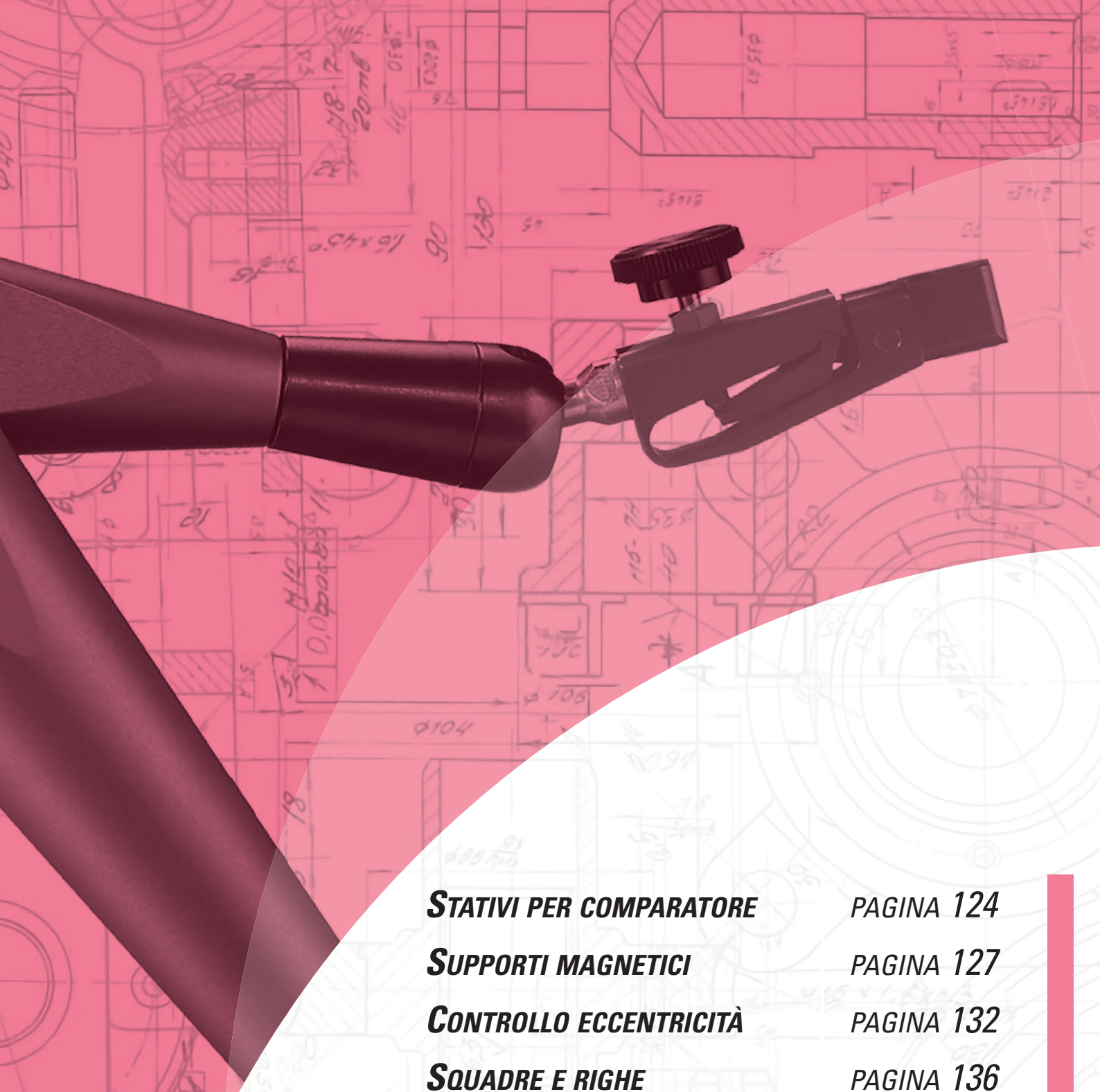

STATIVI PER COMPARATORE	PAGINA 124
SUPPORTI MAGNETICI	PAGINA 127
CONTROLLO ECCENTRICITÀ	PAGINA 132
SQUADRE E RIGHE	PAGINA 136
LIVELLE	PAGINA 138
GONIOMETRI	PAGINA 140
VISUALIZZATORI QUOTE E RIGHE	PAGINA 141
PRISMI E PARALLELE	PAGINA 144
MORSE E PIANI BARRASENO	PAGINA 146
AZZERATORI E CENTRATORI	PAGINA 148

SUPPORTI PORTA COMPARATORE CON BASE IN GRANITO

Serie MicroMet PLUS



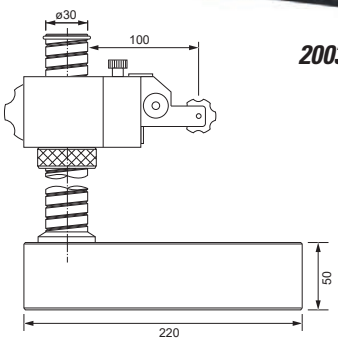

2003311

DATI TECNICI	COD. 2003311
Colonna:	Ø 30 mm filettata
Altezza misurabile:	180 mm
Lunghezza braccio:	100 mm con regolazione micrometrica parallela 8 mm
Planarità tavola:	± 0,0015 mm
Foro per gambo comparatore:	Ø 8 mm
Dimensione tavola:	220 x 160 x 50 mm
Perpendicolarità tavola / foro:	0,15 / 100 mm

Serie MicroMet PLUS



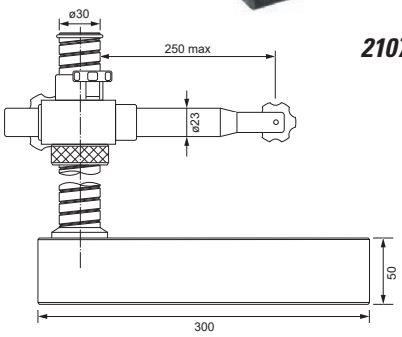

2107712

DATI TECNICI	COD. 2107712
Colonna:	Ø 30 mm filettata
Altezza misurabile:	170 mm
Raggio d'azione braccio:	250 mm
Diametro braccio:	23 mm
Planarità tavola:	± 0,0015 mm
Foro per gambo comparatore:	Ø 8 mm
Dimensione tavola:	300 x 200 x 50 mm
Perpendicolarità tavola / foro:	0,3 / 100 mm

SUPPORTO CON COMPARATORE

Serie MicroMet PLUS

Shock Proof

Stativo completo di comparatore e **tavola regolabile in altezza** in acciaio speciale temprato con finitura lappata di precisione.

DATI TECNICI	COD. 2107709
Campo di misura:	10 mm
Risoluzione:	0,01 mm
Ghiera:	Ø 57 mm
Scala:	0 - 100
Precisione:	15 µm (10 mm)
Planarità tavola:	± 1 µm
Altezza misurabile:	25 mm
Lunghezza braccio:	55 mm
Dimensione tavola:	Ø 60 mm, piana

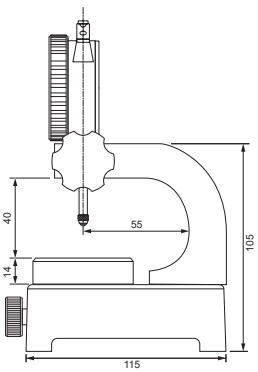



2107709

SUPPORTI PORTA COMPARATORE

Serie MicroMet PLUS

Supporto porta comparatore modello DGS1.

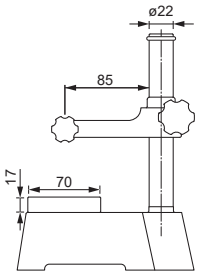



2107701

DATI TECNICI — COD. 2107701

Colonna:	Ø 22 mm
Altezza misurabile:	150 mm
Lunghezza braccio:	85 mm, senza regolazione micrometrica
Planarità tavola:	± 0,0015 mm
Foro per gambo comparatore:	Ø 8 mm
Dimensione tavola:	70 x 70 mm, rettificata e lappata
Perpendicolarità tavola / foro:	0,4 / 100 mm

Serie MicroMet PLUS

Supporto porta comparatore modello DGS2.

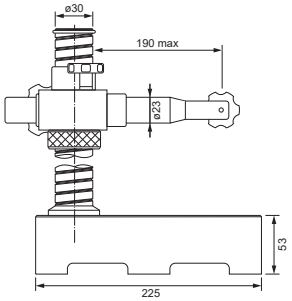

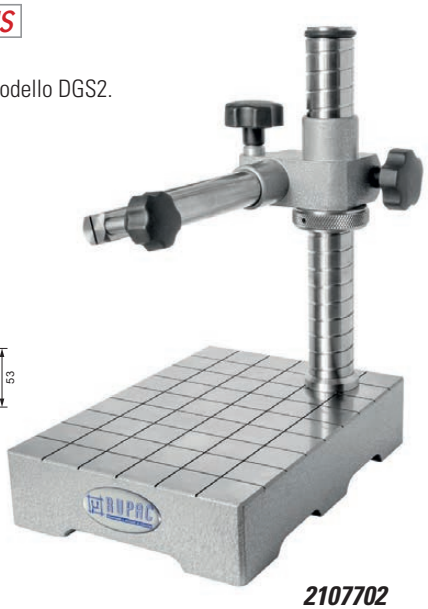

2107702

DATI TECNICI — COD. 2107702

Colonna:	Ø 30 mm filettata
Altezza misurabile:	160 mm
Raggio d'azione braccio:	190 mm
Diametro braccio:	23 mm
Planarità tavola:	± 0,007 mm
Foro per gambo comparatore:	Ø 8 mm
Dimensione tavola:	225 x 165 x 53 mm, rettificata e lappata
Perpendicolarità tavola / foro:	0,3 / 100 mm

Serie MicroMet PLUS

Supporto porta comparatore modello DGS3.

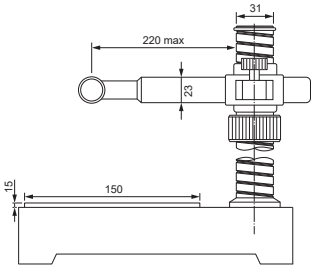

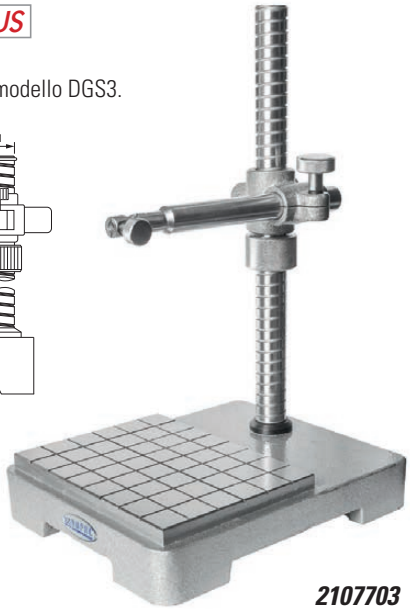

2107703

DATI TECNICI — COD. 2107703

Colonna:	Ø 31 mm, filettata
Altezza misurabile:	300 mm
Raggio d'azione braccio:	220 mm
Diametro braccio:	23 mm
Planarità tavola:	± 0,007 mm
Foro per gambo comparatore:	Ø 8 mm
Dimensione tavola:	200 x 150, rettificata
Perpendicolarità tavola / foro:	0,3 / 100 mm

Serie MicroMet

Supporto porta comparatore
con base prismatica rettificata.

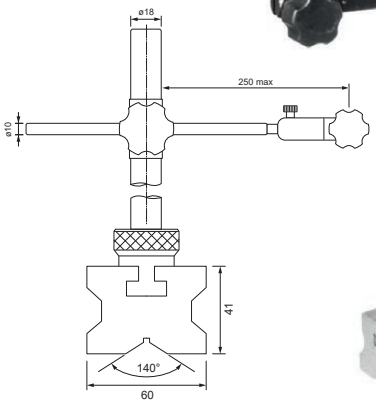



2002005

DATI TECNICI — COD. 2002005

Colonna:	Ø 18 mm
Altezza misurabile:	330 mm
Raggio d'azione braccio:	250 mm, con regolazione micrometrica
Diametro braccio:	10 mm
Foro per gambo comparatore:	Ø 8 mm
Dimensione base:	225 x 60 x 41 mm

SUPPORTI PORTA COMPARATORE

Serie MicroMet PLUS

Supporto porta comparatore modello F41.

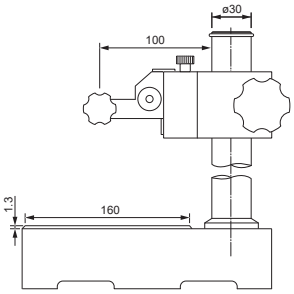



2001841

DATI TECNICI	COD. 2001841
Colonna:	Ø 30 mm
Altezza misurabile:	160 mm
Lunghezza braccio:	100 mm, con regolazione micrometrica 8 mm
Planarità tavola:	± 0,008 mm
Foro per gambo comparatore:	Ø 8 mm
Dimensione tavola:	160 x 160 mm
Perpendicolarità tavola / foro:	0,3 / 100 mm

Serie MicroMet PLUS

Supporto di precisione in esecuzione con regolazione micrometrica.

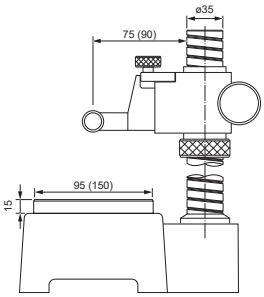



2001970

DATI TECNICI	COD. 2001970	COD. 2001972
Colonna:	Ø 35 mm filettata colonna con regolazione micrometrica	Ø 35 mm filettata
Altezza misurabile:	150 mm	150 mm
Lunghezza braccio:	75 mm	90 mm braccio con regolazione micrometrica 2,5 mm
Planarità tavola:	± 0,0015 mm	± 0,0015 mm
Foro per gambo comparatore:	Ø 8 mm	Ø 8 mm
Dimensione tavola:	95 x 95 mm	145 x 150 mm dentellata, in acciaio temprato e lappato
Perpendicolarità tavola / foro:	0,1 / 100 mm	0,1 / 100 mm

Serie MicroMet PLUS



2001912

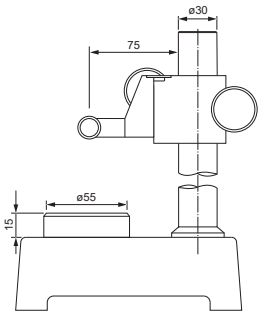



2001911

DATI TECNICI	COD. 2001912	COD. 2001910	COD. 2001911
Modello:	H50P	H50M	H50D
Colonna:	Ø 30 mm	Ø 30 mm	Ø 30 mm
Altezza misurabile:	125 mm	300 mm	125 mm
Lunghezza braccio:	75 mm, con regolazione micrometrica 1 mm (3 mm per 2001912)		
Planarità tavola:	± 0,0015 mm	± 0,0015 mm	± 0,0015 mm
Foro per gambo comparatore:	Ø 8 mm	Ø 8 mm	Ø 8 mm
Dimensione tavola:	Ø 55 mm, piana	Ø 55 mm, piana	Ø 55 mm, dentellata
Perpendicolarità tavola / foro:	0,3 / 100 mm	0,3 / 100 mm	0,3 / 100 mm

SUPPORTI MAGNETICI FISSO "STRATO µ-LINE"

Serie MicroMet PLUS

I supporti magnetici della serie µ-Line sono al vertice della categoria.
Garantiscono la massima stabilità ed una estrema facilità di posizionamento.
La **regolazione micrometrica di alta precisione** (un giro = 0,1 mm ca.) garantisce un settaggio di alta e ripetitiva accuratezza che consente l'utilizzo di questi supporti nel campo della misurazione del µm.
Realizzati in lega leggera di alta qualità.
Foro per gambo comparatore Ø 8 mm e attacco a coda di rondine.
Base magnetica Fisso con prisma a "V".

SWISS MADE

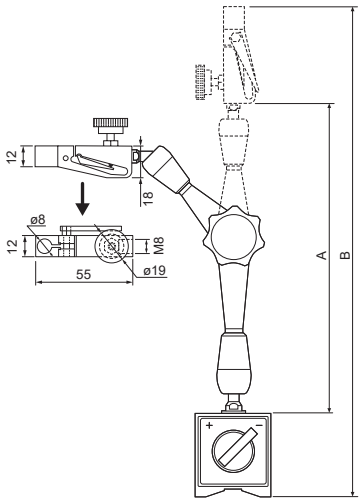

REGOLAZIONE MICROMETRICA DI ALTA PRECISIONE





2005033



2005120



2005013

Codice	Raggio d'azione A	Altezza totale B	Portata massima	Dimensione base magnetica	Forza verticale di distacco
2005013	130	228	30 N	40 (l) x 40 (h) x 40 (p)	600 N
2005120	204	317	40 N	50 (l) x 55 (h) x 75 (p)	800 N
2005033	330	444	70 N	50 (l) x 55 (h) x 75 (p)	1000 N

misure espresse in mm

SUPPORTI MAGNETICI FISSO "STRATO-LINE"

Serie MicroMet PLUS

SWISS MADE

I supporti magnetici della serie Strato-Line sono realizzati in lega leggera di alta qualità.
Perfettamente snodati e dal design ergonomico.
Tutti i modelli sono dotati di una regolazione micrometrica fine (un giro = 1,3 mm ca.) con attacco per comparatore Ø 8 mm e attacco a coda di rondine per tastatori.
Base magnetica RUPAC con prisma a "V".

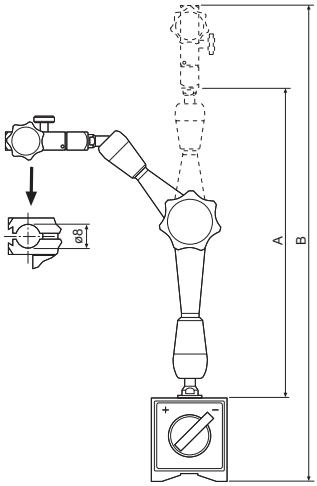



2005028



2005020



2005000

Codice	Raggio d'azione A	Altezza totale B	Portata massima	Dimensione base magnetica	Forza verticale di distacco
2005000	130	220	30 N	30 (l) x 35 (h) x 36 (p) *	300 N
2005020	200	310	40 N	50 (l) x 55 (h) x 68 (p)	600 N
2005028	280	390	70 N	50 (l) x 55 (h) x 68 (p)	600 N

* Base magnetica Fisso

misure espresse in mm

SUPPORTI MAGNETICI FISSO "CLASSIC-LINE"

Serie MicroMet PLUS

SWISS MADE

I supporti magnetici della serie Classic-Line sono prodotti ultra collaudati.
Perfettamente snodati. Le sezioni dei bracci sono cromate.
Completamente meccanici, garantiscono bloccaggi ottimali anche nel tempo.
Tutti i modelli sono dotati di una regolazione micrometrica fine
(un giro = 1,3 mm ca.) con attacco per comparatore Ø 8 mm
e attacco a coda di rondine per tastatori.
Possibilità di blocco del solo braccio inferiore per un
miglior posizionamento (solo per cod. 2005042 e 2005062)
Base magnetica RUPAC con prisma a "V".

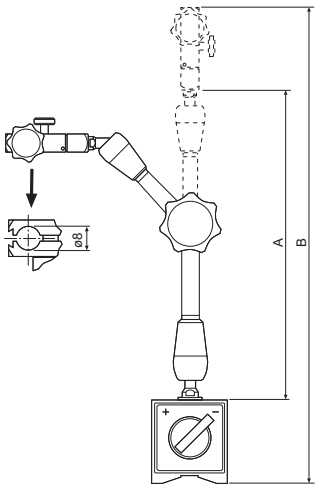



2005022



2005001



2005002



2005042



2005062

Codice	Raggio d'azione A	Altezza totale B	Portata massima	Dimensione base magnetica	Forza verticale di distacco
2005022	200	310	40 N	50 (l) x 55 (h) x 68 (p)	600 N
2005001	288	390	70 N	50 (l) x 55 (h) x 68 (p)	600 N
2005002	400	510	60 N	50 (l) x 55 (h) x 68 (p)	600 N
2005042**	450	588	75 N	50 (l) x 55 (h) x 74 (p)	800 N
2005062**	630	740	150 N	60 (l) x 52 (h) x 120 (p) *	1200 N

* Base magnetica Fisso senza prisma a "V"
** Possibilità di bloccaggio del solo braccio inferiore

misure espresse in mm

Supporti magnetici Fisso "Base-Line"

Serie MicroMet PLUS

Supporto porta comparatore.
Con bloccaggio centrale e robusto corpo in alluminio.
Con ulteriore snodo con regolazione micrometrica.
Tutti i modelli sono dotati di una regolazione micrometrica fine (un giro = 1,3 mm ca.) con attacco per comparatore Ø 8 mm e attacco a coda di rondine per tastatori.
Base magnetica Fisso con piano inferiore prismatico.

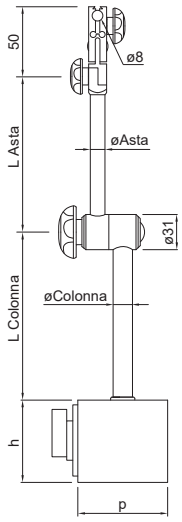



2005024

Codice	Modello	Raggio d'azione	Dimensione colonna	Dimensione asta	Dimensione base magnetica	Forza verticale di distacco
2005026	LXS25	125	Ø 10 X 106	Ø 8 X 75	30 (l) x 35 (h) x 36 (p)	300 N
2005024	LM35	210	Ø 14 X 184	Ø 12 X 164	50 (l) x 55 (h) x 60 (p)	750 N

misure espresse in mm

Basi per supporti

Serie MicroMet PLUS

Base pneumatica
Zoccolo pneumatico realizzato per piani di riscontro in granito e superfici amagnetiche lisce (ottone, acciaio inossidabile, plastica, ecc.).
Il piattello di gomma resiste all'olio ed a composti chimici.

2005007



Dati Tecnici	Cod. 2005007
Dimensione base:	Ø 88 mm
Altezza:	27 mm
Foro d'attacco:	M8
Forza di distacco:	300 N

Serie MicroMet PLUS

Base magnetica "anyform"
Le singole lamine scorrono liberamente e si adattano perfettamente alla superficie di appoggio, garantendo un posizionamento rapido ed efficace anche in zone irregolari su materiale magnetico.

2005006



Dati Tecnici	Cod. 2005006
Dimensione base:	48 x 55 mm
Altezza max:	77 mm
Foro d'attacco:	M8
Forza di distacco:	600 N

Serie MicroMet

Basi magnetiche standard
Piano d'appoggio prismatico, foro di attacco M8.

Dati Tecnici	Cod. 2005004
Forza verticale di distacco:	600 N
Dimensione base:	50 x 55 x 68 mm

Dati Tecnici	Cod. 2005005
Forza verticale di distacco:	800 N
Dimensione base:	50 x 55 x 74 mm

I supporti snodati sono anche disponibili:

- Senza base, aggiungendo al codice la lettera "**N**".
  Tranne per i codici 2005024 e 2005026.
- Con base magnetica "anyform" aggiungendo al codice la lettera "**A**".
  Disponibile per i seguenti codici:
  2005001, 2005002, 2005020, 2005022 e 2005028.
- Con base pneumatica aggiungendo al codice la lettera "**P**".
  Disponibile per i seguenti codici:
  2005001, 2005002, 2005020, 2005022 e 2005028.

SUPPORTI PORTA COMPARATORE CON BASE MAGNETICA

Serie MicroMet

Supporto magnetico modello F03B.
Senza regolazione micrometrica.
Base magnetica con piano inferiore prismatico.

2001800

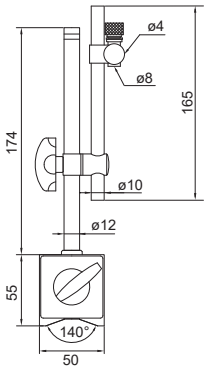



DATI TECNICI	COD. 2001800
Raggio d'azione:	150 mm
Foro per gambo comparatore:	Ø 8 mm e Ø 4 mm
Dimensione base magnetica:	50 x 55 x 62 mm
Forza verticale di distacco:	600 N

Serie MicroMet

Supporto magnetico modello F03BV.
Con regolazione micrometrica.
Base magnetica con piano inferiore prismatico.

2001803

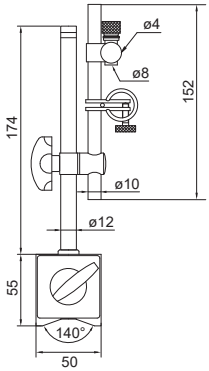



DATI TECNICI	COD. 2001803
Raggio d'azione:	150 mm
Foro per gambo comparatore:	Ø 8 mm e Ø 4 mm
Dimensione base magnetica:	50 x 55 x 62 mm
Forza verticale di distacco:	600 N

Serie MicroMet

Supporto porta comparatore modello F101BV. Versione Heavy Duty. Regolazione micrometrica. Base magnetica con piano inferiore prismatico.

2001809



DATI TECNICI	COD. 2001809
Raggio d'azione:	max 360 mm
Colonna:	Ø 20 mm
Bracci snodati:	Ø 12, Ø 10 mm
Foro per gambo comparatore:	Ø 8 mm e Ø 4 mm
Dimensione base magnetica:	50 x 55 x 74 mm
Forza verticale di distacco:	800 N

Serie MicroMet

Supporto magnetico snodato modello F06F.

2001806



DATI TECNICI	COD. 2001806
Raggio d'azione:	265 mm
Foro per gambo comparatore:	da Ø 6 a Ø 8 mm (regolabile)
Dimensione base magnetica:	50 x 55 x 62 mm
Forza verticale di distacco:	700 N
Portata massima:	10 N

APPARECCHI PER IL CONTROLLO ECCENTRICITÀ

Serie MicroMet PLUS

Questi sistemi hanno un elevato grado standard di precisione di 0,005 mm. **Disponibili anche in versione "GOLD" con precisione 0,0015 mm**.
Particolarmente adatti per il controllo anche multiquota di perni di piccole e medie dimensioni. Tutti i supporti porta tastatore/comparatore hanno una regolazione micrometrica che permette un preciso posizionamento e azzeramento; i supporti laterali ruotano di 90° per permettere un rapido cambio pezzo.
Per ulteriori informazioni ed applicazioni richiedere le schede tecniche riguardanti porta tastatori aggiuntivi, arresto asse pezzo anteriore o posteriore, rulli speciali, ecc.
Tutti i modelli sono dotati di comando per la rotazione manuale e, su richiesta, vengono forniti anche con sistema motorizzato.
Forniti completi di rullo superiore standard e coppia di rulli principali inferiori "Full-plain".
Tastatori e comparatori non compresi.
Opzionale il kit rulli "Zero Style" per pezzi a partire da Ø 1 mm (solo per modelli "10").
Altezza centro rulli principali: 73 mm (modelli "10" e "20")
76 mm (modelli "40")

MODELLO A

Codice	Modello	Ø pezzo	L pezzo	Dimensioni l x p x h	Peso kg
5501010	A-10	3 ÷ 25	1,5 ÷ 75	216 x 114 x 152	2

Con 1 supporto porta tastatore standard — *misure espresse in mm*


5501010

MODELLI B

Codice	Modello	Ø pezzo	L pezzo	Dimensioni l x p x h	Peso kg
5502010	B-10	3 ÷ 25	1,5 ÷ 100	267 x 114 x 152	2,2
5502020	B-20	10 ÷ 50	5 ÷ 150	318 x 114 x 152	2,9
5502040	B-40	20 ÷ 100	6,5 ÷ 200	368 x 114 x 203	5,1

Con 1 supporto porta tastatore standard — *misure espresse in mm*


5502010

MODELLI E

Codice	Modello	Ø pezzo	L pezzo	Dimensioni l x p x h	Peso kg
5503010	E-10	3 ÷ 25	5 ÷ 100	267 x 114 x 152	2,2
5503020	E-20	10 ÷ 50	5 ÷ 150	318 x 114 x 152	2,9
5503040	E-40	20 ÷ 100	6,5 ÷ 200	368 x 114 x 203	5,1

Con 1 supporto porta comparatore e contatto rotante — *misure espresse in mm*


5503010

MODELLI F

Codice	Modello	Ø pezzo	L pezzo	Dimensioni l x p x h	Peso kg
5504010	F-10	3 ÷ 25	5 ÷ 100	267 x 114 x 152	2,2
5504020	F-20	10 ÷ 50	5 ÷ 150	318 x 114 x 152	2,9

Con 1 supporto porta comparatore per recessi — *misure espresse in mm*


5504010

MODELLI G

Codice	Modello	Ø pezzo	L pezzo	Dimensioni l x p x h	Peso kg
5505210	G1-10	3 ÷ 25	5 ÷ 100	267 x 114 x 152	2,2
5505220	G1-20	10 ÷ 50	5 ÷ 150	318 x 114 x 152	2,9
5505240	G1-40	20 ÷ 100	6,5 ÷ 200	368 x 114 x 203	5,1
5505110	G2-10	3 ÷ 25	5 ÷ 100	267 x 114 x 152	2,2
5505120	G2-20	10 ÷ 50	5 ÷ 150	318 x 114 x 152	2,9
5505140	G2-40	20 ÷ 100	6,5 ÷ 200	368 x 114 x 203	5,1

Con 1 supporto porta tastatore laterale per modelli G1
1 supporto porta comparatore per modelli G2 — *misure espresse in mm*


5505210

KIT RULLI "ZERO STYLE"

Codice 5500000 Kit rulli "Zero Style" per pezzi a partire da Ø 1 mm. Solo per modelli "10".


Coppia rulli inferiori

Rullo superiore

APPARECCHI PER IL CONTROLLO ECCENTRICITÀ

Serie MicroMet PLUS

MODELLI H E HL

Codice	Modello	Ø pezzo	L pezzo	Dimensioni l x p x h	Peso kg
5506010	H-10	3 ÷ 25	5 ÷ 300	318 x 140 x 229	3,4
5506020	H-20	10 ÷ 50	5 ÷ 300	318 x 140 x 229	3,5
5506040	H-40	20 ÷ 100	6,5 ÷ 300	318 x 140 x 229	3,5
5506110	HL-10	3 ÷ 25	5 ÷ 760	622 x 140 x 229	11,1
5506120	HL-20	10 ÷ 50	5 ÷ 760	622 x 140 x 229	12,0
5506140	HL-40	20 ÷ 100	6,5 ÷ 760	622 x 140 x 229	13,5

Con 1 supporto porta comparatore e 1 supporto pezzo

misure espresse in mm



5506010

MODELLI K1

Codice	Modello	Ø pezzo	L pezzo	Dimensioni l x p x h	Peso kg
5507110	K1-10	3 ÷ 25	5 ÷ 100	267 x 165 x 152	5,2
5507120	K1-20	10 ÷ 50	5 ÷ 150	318 x 165 x 152	6,8
5507140	K1-40	20 ÷ 100	7 ÷ 200	368 x 203 x 203	8,4

Con 1 supporto porta tastatore standard
1 supporto porta tastatore laterale

misure espresse in mm



5507110

MODELLI K2

Codice	Modello	Ø pezzo	L pezzo	Dimensioni l x p x h	Peso kg
5508210	K2-10	3 ÷ 25	5 ÷ 100	267 x 165 x 152	5,2
5508220	K2-20	10 ÷ 50	5 ÷ 150	318 x 165 x 152	6,8
5508240	K2-40	20 ÷ 100	7 ÷ 200	368 x 203 x 203	8,4

Con 1 supporto porta tastatore standard
1 supporto porta comparatore

misure espresse in mm



5508210

MODELLI KK1

Codice	Modello	Ø pezzo	L pezzo	Dimensioni l x p x h	Peso kg
5509110	KK1-10	3 ÷ 25	5 ÷ 100	267 x 114 x 152	5,2
5509120	KK1-20	10 ÷ 50	5 ÷ 150	318 x 165 x 152	6,8
5509140	KK1-40	20 ÷ 100	7 ÷ 200	368 x 203 x 203	8,4

Con 1 supporto porta tastatore standard
2 supporti porta tastatore laterali

misure espresse in mm



5509110

MODELLI KK2

Codice	Modello	Ø pezzo	L pezzo	Dimensioni l x p x h	Peso kg
5509210	KK2-10	3 ÷ 25	5 ÷ 100	267 x 114 x 152	5,2
5509220	KK2-20	10 ÷ 50	5 ÷ 150	318 x 165 x 152	6,8
5509240	KK2-40	20 ÷ 100	7 ÷ 200	368 x 203 x 203	8,4

Con 1 supporto porta tastatore standard
1 supporto porta tastatore laterale
1 supporto porta comparatore

misure espresse in mm

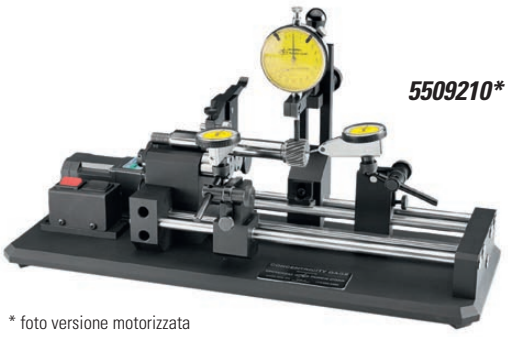

5509210*

* foto versione motorizzata

KIT RULLI STANDARD



Rullo superiore Ø 15,8 x 4,8 mm
per **Serie-10**



Rullo superiore Ø 19 x 7,1 mm
per **Serie-20**



Rullo superiore Ø 19 x 13 mm
per **Serie-40**



Coppia rulli inferiori Ø 22 x 25 mm
(per modelli H / HL: Ø 22 x 9,5 mm)

È disponibile inoltre una vasta gamma di modelli adatti ad ogni specifica esigenza di controllo, con forme e dimensioni differenti, per soddisfare le esigenze specifiche di ogni pezzo.

APPARECCHI PER CONTROLLO ERRORE RADIALE

Serie MicroMet PLUS

L'apparecchio "RUN OUT" è costituito da rulli a ruota con un diametro di 120 mm ed una precisione < 0,005 mm.
Una testa di rotazione ha una regolazione di 30 mm in altezza per compensare i differenti diametri del pezzo.

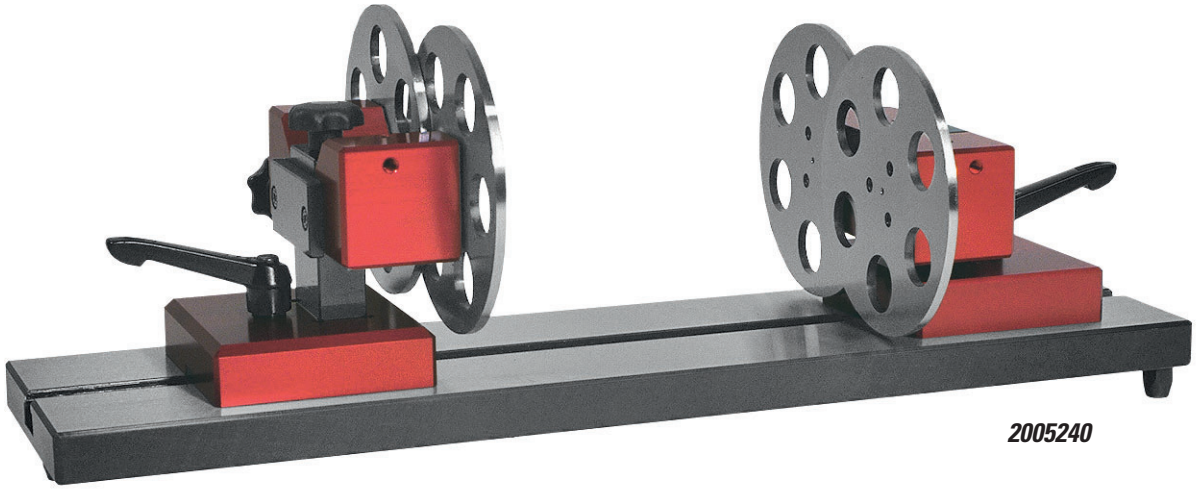

2005240

Codice	Lunghezza base	Rulli	Distanza intersezione rulli - piano	Max compensazione diametri	Max diametro pezzo	Max peso pezzo kg
2005240	500	Ø 120 x 4	110	60	240	25

misure espresse in mm

Serie MicroMet PLUS

Apparecchio a contropunte di precisione, con prismi superiori.
Coppia contropunte cilindriche regolabili, con riporto in metallo duro; cannotto mobile regolabile assialmente mediante leva e prismi superiori rettificati.
Basamento in ghisa; porta comparatore/tastatore, con regolazione micrometrica, in dotazione.
Planarità ≤ 10 µm.
Parallelismo degli assi ≤ 10 µm.
Coassialità delle contropunte ≤ 10 µm.
Diametro delle punte 16 mm.

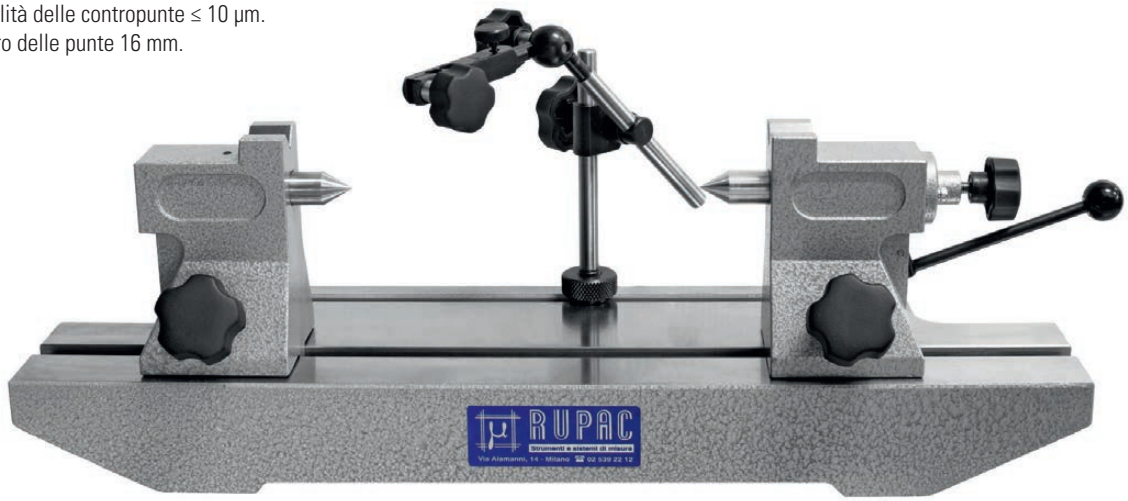

2003075

ACCESSORIO

Codice 2010098 Supporto porta comparatore aggiuntivo

Codice	Max distanza punte	Altezza punte	Dimensioni (Lxhxp)	Prismi superiori Ø pezzo	Corsa contropunta mobile a leva	Peso kg ca.
2003075	300	85	510 x 175 x 140	5 ÷ 25	10	21

misure espresse in mm

APPARECCHI PER CONTROLLO ECCENTRICITÀ

Serie MicroMet PLUS

Apparecchi in ghisa stabilizzata.
Durezza minima della base 180HB.
Precisione secondo DIN 876/1.
Coppia di contropunte costituita da una contropunta con cannotto fisso ed una con cannotto regolabile assialmente mediante leva, con molla precaricata, corsa 20 mm circa.
Le contropunte sono fornite con colonna porta comparatore con regolazione micrometrica e foro d'attacco Ø 8 mm.
Durezza minima contropunte 750HV. Cono 60°.
Planarità delle guide 0,02 mm.
Parallelismo degli assi delle contropunte con la base ± 0,01 / 300 mm.
Coassialità delle contropunte ≤ 10 µm.
Conicità delle punte MT3.

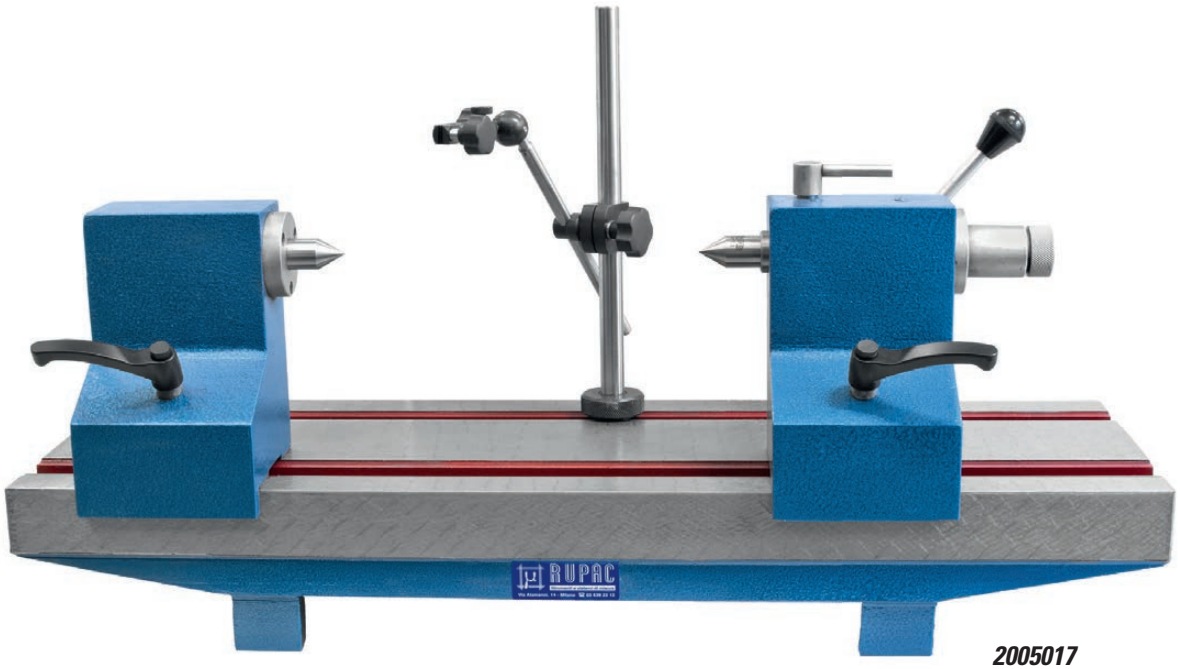

2005017

ACCESSORI

Codice 2010099 Supporto porta comparatore aggiuntivo per contropunte h 125 mm / 160 mm
Codice 2010100 Supporto porta comparatore aggiuntivo per contropunte h 200 mm / 250 mm / 300 mm
Codice 2010101 Accessorio per misurazione di ingranaggi

Codice	Max distanza punte	Altezza punte	Dimensioni (Lxhxp)	Max peso pezzo kg	Peso netto (lordo) kg ca.
2003012	300	125	750 x 250 x 200	60	80 (100)
2005017	500	160	880 x 320 x 300	100	95 (120)
2005018	500	200	880 x 360 x 300	100	105 (130)
2010017	1000	200	1570 x 360 x 300	100	185 (215)
2010025	1000	250	1570 x 420 x 300	125	195 (225)
2010030	1000	300	1570 x 460 x 300	125	205 (235)
2015025	1500	250	2000 x 420 x 300	125	305 (340)
2015030	1500	300	2000 x 460 x 300	125	320 (355)
2020025	2000	250	2500 x 420 x 300	125	360 (405)
2020030	2000	300	2500 x 460 x 300	125	375 (420)

misure espresse in mm

SQUADRE

Serie MicroMet
A filo

Esecuzione di alta precisione in acciaio inox.
Spigoli e piani rettificati di precisione.
Precisione secondo DIN 875/00 ± (2+L/100) µm.

Codice cappello bisellate	Codice semplici bisellate	Lunghezza
2983050	**2984050**	50 x 40
2983075	**2984075**	75 x 50
2983100	**2984100**	100 x 70
2983150	**2984150**	150 x 100
2983200	**2984200**	200 x 130
2983300	**2984300**	300 x 200

misure espresse in mm



2983150



2984150

Serie MicroMet
Semplici

Acciaio comune precisione DIN 875/1 ± (10+L/20) µm.
Superfici di lavoro rettificate. Superfici laterali spianate.

Acciaio inossidabile esecuzione di alta precisione.
Spigoli e piani rettificati di precisione.
Precisione secondo DIN 875/0 ± (5+L/50) µm.

Codice acciaio comune	Codice acciaio inossidabile	Lunghezza
2985075	**2986075**	75 x 50
2985100	**2986100**	100 x 70
2985150	**2986150**	150 x 100
2985200	**2986200**	200 x 130
2985250	**2986250**	250 x 165
2985300	**2986300**	300 x 200
2985400	-	400 x 265
2985500	-	500 x 330

misure espresse in mm



2985150



2986150

Serie MicroMet
A cappello

Acciaio comune precisione DIN 875/1 ± (10+L/20) µm.
Superfici di lavoro rettificate. Superfici laterali spianate.

Acciaio inossidabile esecuzione di alta precisione.
Spigoli e piani rettificati di precisione.
Precisione secondo DIN 875/0 ± (5+L/50) µm.

Codice acciaio comune	Codice acciaio inossidabile	Lunghezza
2987075	**2988075**	80 x 50
2987100	**2988100**	100 x 70
2987150	**2988150**	150 x 100
2987200	**2988200**	200 x 130
2987250	**2988250**	250 x 165
2987300	**2988300**	300 x 200
2987400	-	400 x 265
2987500	-	500 x 330

misure espresse in mm



2987150



2988150

RIGHE A FILO

Serie MicroMet

Particolarmente adatte per il controllo della planarità di superfici.
In acciaio speciale, precisione secondo DIN 874.
Spigolo di misura temprato, rettificato e lappato di precisione.
Con guancialini isolanti.
Con astuccio.

Codice	Lunghezza
2982050	50
2982075	75
2982100	100
2982125	125
2982150	150
2982200	200
2982300	300
2982400	400
2982500	500

misure espresse in mm



2982050

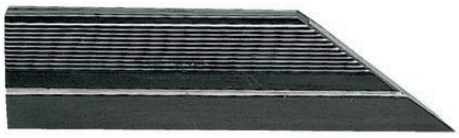

2982075

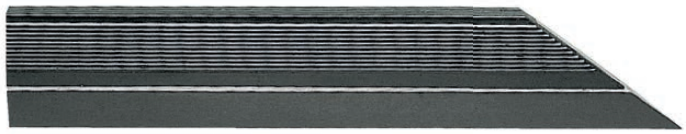

2982100

RIGHE DI CONTROLLO

Serie MicroMet

Righe di controllo millimetrate.
In acciaio indeformabile.
Precisione secondo DIN 874/1.



2982102

Codice	Campo di misura	Sezione	Planarità	Parallelismo	Peso Kg ca.
2982102	500	40 x 8	± 0,01	± 0,02	1,0
2982103	750	40 x 10	± 0,02	± 0,04	2,3
2982104	1000	50 x 12	± 0,02	± 0,04	4,4
2982105	1500	60 x 12	± 0,03	± 0,06	8,4

misure espresse in mm

RIGHE FLESSIBILI IN ACCIAIO

Serie MicroMet

Righe flessibili in acciaio inossidabile.
Graduazioni precise, nitide, indelebili tramite procedimento fotochimico e chimicamente annerite.

Codice	Campo di misura	Sezione
2981091	150	13 x 0,5
2981092	200	13 x 0,5
2981093	250	13 x 0,5
2981094	300	13 x 0,5
2981101	300	30 x 1,0
2981102	500	30 x 1,0
2981103	1000	30 x 1,0
2981105	2000	30 x 1,0

misure espresse in mm



2981101



2981094



2981092

LIVELLE DIGITALI

Serie DIGITRONIC PLUS

IP40 · ABS INC · RS232

Livella digitale, goniometro a 360° ed inclinometro.
Lettura digitale immediata rispetto ad un piano di riferimento per tutti i 360° (4x90°).
Possibilità di azzeramento in qualsiasi posizione.
Pulsante di blocco quota.
Modi di calibrazione automatica e reset.
Basi di appoggio piana e con cava a "V". Corpo in alluminio.
Fori nella base di appoggio per applicazioni particolari.
Display LCD con altezza cifre 7 mm.
Fornita con custodia.



5310409

DATI TECNICI

Campo di misura: 360° (4 x 90°)
Funzioni: ON/OFF, auto OFF, origine, ABS/INC, blocco quota
Alimentazione: batteria 9V alkalina A-522
Dimensioni: 153 x 32 x 52 mm

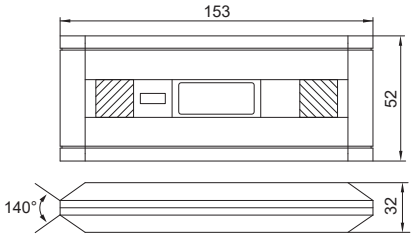

TRASMISSIONE DATI

Codice 5310417 Cavo di collegamento RS232 con interruttore a pedale

Codice	Risoluzione	Precisione*	Ripetibilità	Errore in diagonale	Peso g	Uscita dati
5310409	0° ÷ 10° 0,01° 10° ÷ 90° 0,1°	0° ÷ 10° ± 0,05° 11° ÷ 80° ± 0,20° 81° ÷ 90° ± 0,10°	± 0,05°	< 0,2° fino a 20°	300	RS232

* Escluso errore di quantizzazione

Serie DIGITRONIC

IP65 · ABS INC

Livella digitale, goniometro a 360° ed inclinometro.
Lettura digitale immediata rispetto ad un piano di riferimento per tutti i 360° (4x90°).
Possibilità di azzeramento in qualsiasi posizione.
Pulsante di blocco quota. Modo di calibrazione manuale.
Basi di appoggio piana e con cava a "V" ed inserti magnetici.
Corpo in alluminio.
Display LCD 2,2" retroilluminato con altezza cifre 12,5 mm e visualizzazione sempre diritta (ruotando la livella i numeri appariranno sempre dritti). Spegnimento automatico.
Fornita con custodia.



5310700

DATI TECNICI

Campo di misura: 360° (4 x 90°)
Funzioni: ON/OFF, auto OFF, origine, ABS/INC, blocco quota, segnale acustico
Alimentazione: batterie AAA (1,5V) 2 pz.
Dimensioni: 151 x 32 x 59 mm

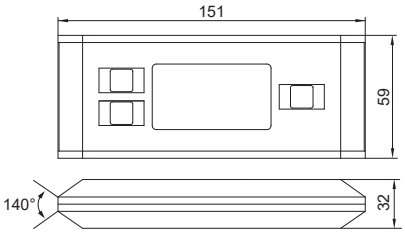

Codice	Risoluzione	Precisione*	Ripetibilità	Errore in diagonale	Peso g	Uscita dati
5310700	0,05°	0° ÷ 10° ± 0,1° 11° ÷ 80° ± 0,2° 81° ÷ 90° ± 0,1°	come la precisione	< 0,2° fino a 20°	275	-

* Escluso errore di quantizzazione

CLINOMETRO DIGITALE

Serie DIGITRONIC

IP40

Clinometro digitale di dimensioni compatte e facile utilizzo.
Possibilità di azzeramento in qualsiasi posizione.
Robusto corpo in acciaio.



5310500

DATI TECNICI

Lettura: su display LCD 9,5 mm
Funzioni: ON/OFF, origine
Base: con inserti magnetici
Dimensioni: 51 x 51 x 32 mm

RICAMBIO

Codice 7700492 Batteria CR 2032 (3V)

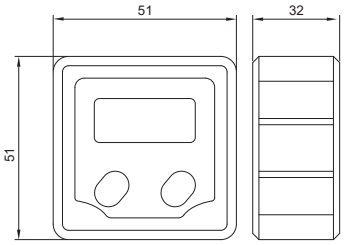

Codice	Campo di misura	Risoluzione	Ripetibilità	Peso g
5310500	± 180°	0,1°	± 0,1°	170

LIVELLE LINEARI

Serie MicroMet

Livelle lineari rettificate di alta precisione.
Superfici di appoggio prismatiche.
Precisione: DIN 876/1 (sensibilità 0,01/0,02 mm)
DIN 876/2 (sensibilità 0,05 mm).



Modello con sensibilità 0,01 mm

2006016

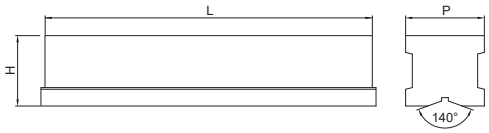



Modelli con sensibilità 0,02 mm o 0,05 mm

2006012

Codice	Lunghezza (L)	H	P	Sensibilità x 1000 mm
2006012	150	45	47	0,02
2006013	150	45	47	0,05
2006016	200	45	47	0,01
2006017	200	45	47	0,02
2006018	200	45	47	0,05
2006027	300	45	47	0,02

misure espresse in mm

GONIOMETRI

Serie DIGITRONIC
Digitale

In acciaio inossidabile temprato.
Regolazione micrometrica.
Fornito con accessorio sottoquadri e astuccio.



2001990

Dati Tecnici

Precisione:	± 5'
Risoluzione:	1' e 1/100°
Ripetibilità:	± 1' escluso errore di quantizzazione
Lettura:	su display LCD 10 mm
Funzioni:	ON/OFF, origine, ABS/INC, blocco quota, modalità 360° / 180°x2 / 90°x4

Codice	Assortimento con righe
2001990	150 / 300

misure espresse in mm

Ricambio

Codice 7700492 Batteria CR 2032 (3V)

Serie MicroMet
Con lente

Goniometro con lente di ingrandimento, esente da errore di parallasse.
Lettura su nonio con divisione 5'.
In acciaio inossidabile temprato.
Fornito con accessorio sottoquadri e astuccio.

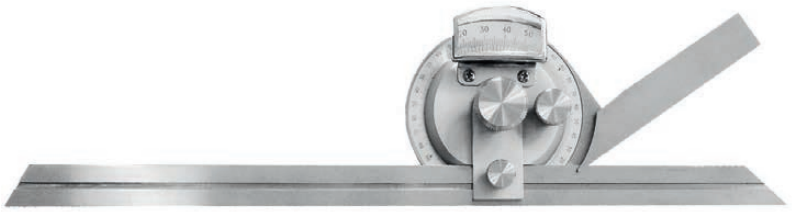

2001922

Accessori / Ricambi

Codice 2001950	Riga 150 mm
Codice 2001951	Riga 300 mm
Codice 2001953	Accessorio sottoquadri

Codice	Assortimento con righe
2001920	150 / 300
2001921	150
2001922	300

misure espresse in mm

SQUADRA UNIVERSALE

Serie MicroMet

Codice 2001916
Composta da:
riga in acciaio inossidabile temprato cromata, 300 mm, con 4 graduazioni (1mm, 1/64", 1/32", 1/2 mm).
Scala cromata opaca.
Goniometro di 180° da 90° - 0 - 90°.
Testina regolabile temprata con livella a bolla d'aria.
Testina di centraggio.



2001916

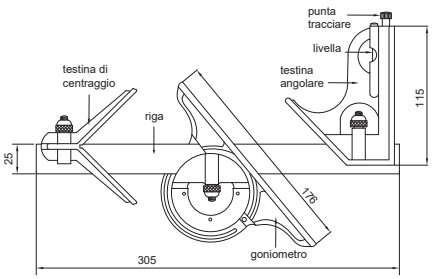

Accessori / Ricambi

Codice 2001960	Riga 300 mm
Codice 2001961	Goniometro
Codice 2001963	Testina angolare
Codice 2001964	Testina di centraggio

RIGHE DIGITALI

Serie DIGITRONIC
Versione orizzontale

IP40

Per visualizzazione di quote in numerose applicazioni.
Fornita completa di batteria.

2999150



DATI TECNICI

Precisione: secondo norma interna, vedi tabella, escluso errore di quantizzazione

Lettura: su display LCD a 5 cifre e segno (-)

Funzioni: ON/OFF, origine, mm/inch, mantenimento quota

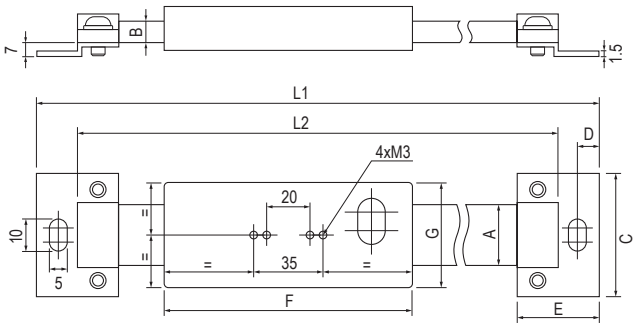

RICAMBI

Codice 2990000 Batteria SR44 (1,5V)

Codice	Campo di misura	Risoluzione	Precisione ±	A	B	C	D	E	F	G	L1	L2
2999100	100	0,01	0,02	20	4	40	6	24	70	40	244	220
2999150	150	0,01	0,03	20	4	40	6	24	70	40	294	270
2999200	200	0,01	0,03	20	4	40	6	24	70	40	344	320
2999300	300	0,01	0,04	20	4	40	6	24	70	40	444	420
2999450	500	0,01	0,05	24	5,5	45	8	32	90	40	682	650
2999750	750	0,01	0,08	24	5,5	45	8	32	90	51	982	950
2999110	1000	0,01	0,10	31	10,5	60	10	40	90	51	1240	1200

misure espresse in mm

Serie DIGITRONIC
Versione verticale

IP40

Per visualizzazione di quote in numerose applicazioni.
Fornita completa di batteria.

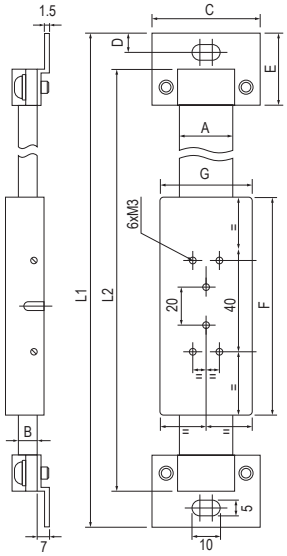



2999155

DATI TECNICI

Precisione: secondo norma interna, vedi tabella, escluso errore di quantizzazione

Lettura: su display LCD a 5 cifre e segno (-)

Funzioni: ON/OFF, origine, mm/inch, variazione quota, mantenimento quota

RICAMBI

Codice 2990000 Batteria SR44 (1,5V)

Codice	Campo di misura	Risoluzione	Precisione ±	A	B	C	D	E	F	G	L1	L2
2999105	100	0,01	0,02	16	4	36	6	24	58	34	209	185
2999155	150	0,01	0,03	16	4	36	6	24	58	34	259	235
2999205	200	0,01	0,03	16	4	36	6	24	58	34	310	286
2999305	300	0,01	0,04	16	4	36	6	24	58	34	444	420
2999455	500	0,01	0,05	20	4	40	6	24	80	45	685	655

misure espresse in mm

VISUALIZZATORI DI QUOTE DIGITALI

Serie DIGITRONIC

Visualizzatori per macchine utensili in genere con funzioni specifiche per fresatrice, alesatrice, tornio, rettificatrice, ecc. Disponibili in versione a due o tre assi, con risoluzione a display selezionabile 0,01/0,005/0,001 mm.

USB

DATI TECNICI

Display:	led verdi, 7 digit
Funzioni:	vedi funzioni standard
Unità di misura:	mm/inch
Uscita dati:	USB
Alimentazione:	220 V, 50/60 Hz
Dimensioni:	LxHxP 267x152x82 mm
Peso:	1000 g



4913010

FUNZIONI STANDARD

- Visualizzazione lineare
- Visualizzazione angolare
- Compensazione errore lineare ed a segmenti
- Preselezione quota
- Segnalazione di avvicinamento allo zero
- ABS / INC
- Funzione raggio/diametro
- Ricerca centro del pezzo
- Selezione direzione di conteggio
- Azzeramento in qualsiasi posizione
- Azzeramento rapido su tutti i 2/3 assi
- Funzione calcolatrice
- 1000 blocchi memoria
- Backup memoria
- Autodiagnosi

Codice	Descrizione	Versione	N° assi
4912010	Visualizzatore **"EL 302"**	Universale	2
4913010	Visualizzatore **"EL 303"**	Universale	3

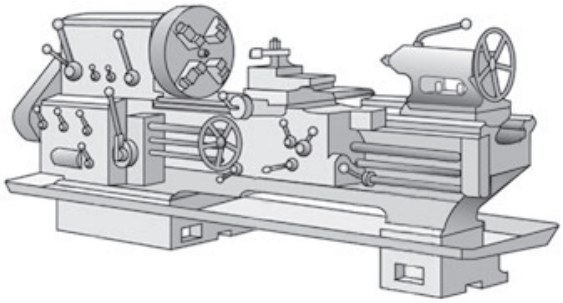

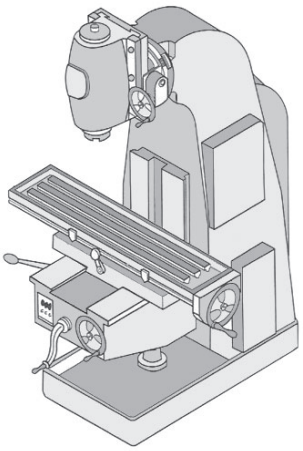

FUNZIONI SPECIFICHE PER TORNIO

- Posizione utensile
- Funzione conicità
- Somma conteggio assi*
- Lavorazione smusso (funzione vettoriale)*
- Memorizzazione utensili, 6 memorie*

**solo versione 3 assi*

FUNZIONI SPECIFICHE PER FRESATRICE

- Funzione dimezzamento quote
- Calcolo coordinate fori circolari (corona circolare)
- Funzione angolare per fori
- Funzione lavorazione su arco
- Lavorazione fori in linea
- Coordinate polari
- Memorizzazione utensili, 6 memorie*

**solo versione 3 assi*

RIGHE DIGITALI PER VISUALIZZATORI SERIE "EL"



4900370



4903000

Queste righe, dalle dimensioni compatte, sono adatte a tutti i modelli di visualizzatori della nostra gamma, perfettamente adattabili su qualsiasi tipo di macchina utensile grazie al kit di staffaggio fornito in dotazione.
Il corpo della riga è costituito da un robusto profilato in lega di alluminio in cui si trovano alloggiati la riga di riferimento ed il trasduttore di lettura.
Le righe oltre i 1540 mm sono costituite da un binario in alluminio in cui è alloggiata la riga magnetica; il trasduttore dovrà essere opportunamente staffato sulla macchina utensile lateralmente al binario in modo da percorrerlo linearmente.
Tutti i modelli sono forniti con cavo per il collegamento da 3 metri per i modelli fino a 820 mm e da 5 metri per i restanti.
Forature di fissaggio fodero e trasduttore, compatibili con standard universale in commercio.

DATI TECNICI

Risoluzione riga: 1 / 5 µm
Precisione per metro: ± 20 µm
Velocità di lettura: 10 m/s
Tipo segnale: TTL onda quadra, 5v
Grado di protezione: IP67
Temperatura di lavoro: da 0°C a 45°C

ACCESSORI

Codice 4900003 Cavo prolunga 3000 mm
Codice 4900005 Cavo prolunga 5000 mm

Corsa utile	Codice riga Ris. 5µm	Codice riga Ris. 1µm
120	**4900120**	**4900120.1**
170	**4900170**	**4900170.1**
220	**4900220**	**4900220.1**
270	**4900270**	**4900270.1**
320	**4900320**	**4900320.1**
370	**4900370**	**4900370.1**
420	**4900420**	**4900420.1**
470	**4900470**	**4900470.1**
520	**4900520**	**4900520.1**
620	**4900620**	**4900620.1**
720	**4900720**	**4900720.1**
820	**4900820**	**4900820.1**
920	**4900920**	**4900920.1**
1020	**4901020**	**4901020.1**
1120	**4901120**	**4901120.1**
1240	**4901240**	**4901240.1**
1340	**4901340**	**4901340.1**
1440	**4901440**	**4901440.1**
1540	**4901540**	**4901540.1**
1600	**4901640**	
1700	**4901740**	
1800	**4901840**	
1900	**4901940**	
2000	**4902040**	
2250	**4902250**	
2500	**4902500**	
2750	**4902750**	
3000	**4903000**	
3250	**4903250**	
3500	**4903500**	
3750	**4903750**	
4000	**4904000**	
4250	**4904250**	
4500	**4904500**	
4750	**4904750**	
5000	**4905000**	

misure espresse in mm

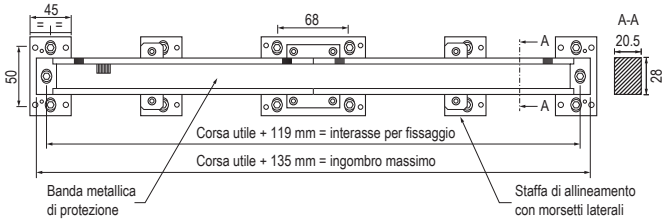

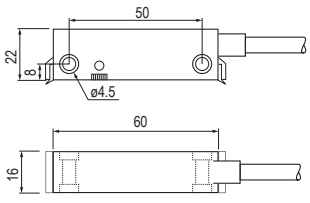

righe oltre 1540 mm

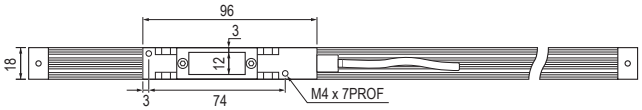

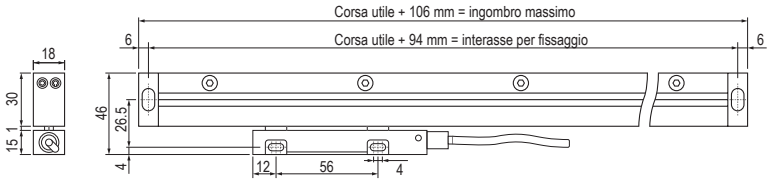

righe fino a 1540 mm

PRISMI E PARALLELE

Serie MicroMet

DOPPI PRISMI CON STAFFA

Doppi prismi in acciaio temprato con staffa.
Due piani di appoggio e 2 incavi contrapposti a 90°.
Rettificati di precisione.
Precisione ± 0,001 mm.
Forniti in coppia.

Codice	Dimensioni (Lxpxh)	Capacità di serraggio
2001736	50 x 38 x 38	Ø 25
2001737	63 x 48 x 48	Ø 30
2001738	80 x 60 x 60	Ø 40
2001739	100 x 75 x 75	Ø 42

misure espresse in mm

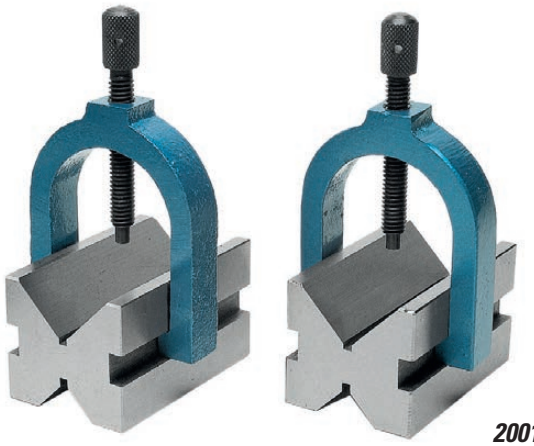

2001737

Serie MicroMet

COPPIE PRISMI

Realizzate in ghisa. Precisione ± 0,01 mm.
Incavi contrapposti a 90°.

Codice	Dimensioni (Lxpxh)	Ø pezzo
1872070	75 x 40 x 35	5 ÷ 25
1872071	100 x 45 x 40	5 ÷ 30
1872072	150 x 55 x 45	5 ÷ 40
1872073	200 x 70 x 45	5 ÷ 55
1872074	250 x 85 x 50	5 ÷ 75
1872075	300 x 105 x 60	5 ÷ 90

misure espresse in mm



1872071

Serie MicroMet

COPPIE PARALLELE A CROCE

Realizzate in ghisa. Precisione ± 0,01 mm.
Incavi contrapposti a 90°.

Codice	Dimensioni (Lxpxh)	Ø pezzo
1872200	42 x 42 x 50	3 ÷ 30
1872201	60 x 60 x 50	5 ÷ 45
1872202	75 x 75 x 50	5 ÷ 60
1872204	100 x 80 x 60	5 ÷ 75
1872205	120 x 90 x 60	5 ÷ 85
1872207	150 x 100 x 65	5 ÷ 95
1872209	200 x 150 x 70	5 ÷ 120

misure espresse in mm

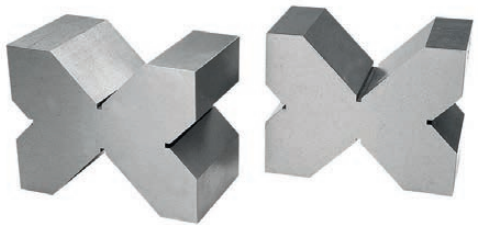

1872201

PRISMI ANGOLARI REGOLABILI

Serie MicroMet

In acciaio legato, durezza 52-55 HRC.
Precisione (angolarità) 0,005 mm.
Graduazione da + 30° a - 60°.
Lettura ± 10'.

Codice	Altezza	Larghezza	Lunghezza	Regolazione micrometrica
2081450	50	46	103	No
2081451	50	30	103	No
2081456	50	30	103	Si
2081452	34	25	75	No
2081457	34	25	75	Si

misure espresse in mm

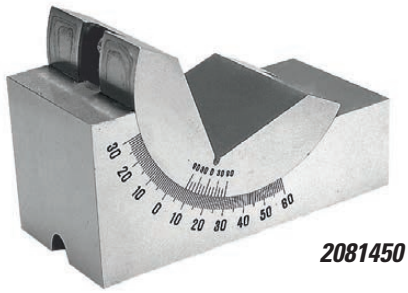

2081450

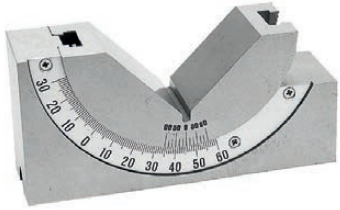

2081456

PRISMI MAGNETICI

Serie MicroMet

DOPPI PRISMI MAGNETICI

Realizzati in acciaio e rame, con superfici rettificate.

Codice	Dimensioni (Lxpxh)	Capacità di serraggio	Forza magnetica kgf	Peso kg
2007028	70 x 40 x 50	Ø 50	15	1 x 2 pz.
2007029	100 x 50 x 80	Ø 80	20	3 x 2 pz.

misure espresse in mm



2007029

Serie MicroMet

PRISMI MAGNETICI SINGOLI

Realizzati in acciaio con superfici rettificate.

Codice	Dimensioni (Lxpxh)	Capacità di serraggio	Forza magnetica kgf	Peso kg
2007025*	75 x 100 x 115	Ø 50 e Ø 20*	80	5,1
2007026	55 x 80 x 70	Ø 38	70	3,0

* Con doppio "V"

misure espresse in mm



2007025

PRISMI MAGNETICI SINGOLI CON DOPPIO "V" A 90°

Realizzati in acciaio e rame, con superfici rettificate.

Codice	Dimensioni (Lxpxh)	Capacità di serraggio	Forza magnetica kgf	Peso kg
2007031	100 x 100 x 100	Ø 26	25	6,3
2007032	150 x 150 x 150	Ø 32	50	21,2

misure espresse in mm

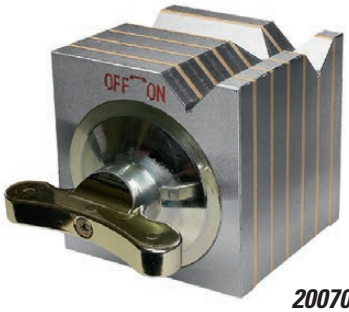

2007031

Serie MicroMet

PARALLELE A TRASFERIMENTO MAGNETICO

Trasferiscono il magnetismo da un magnete permanente.
Realizzati in acciaio e rame.

Codice	Dimensioni (Lxpxh)
2007035	100 x 25 x 50

misure espresse in mm

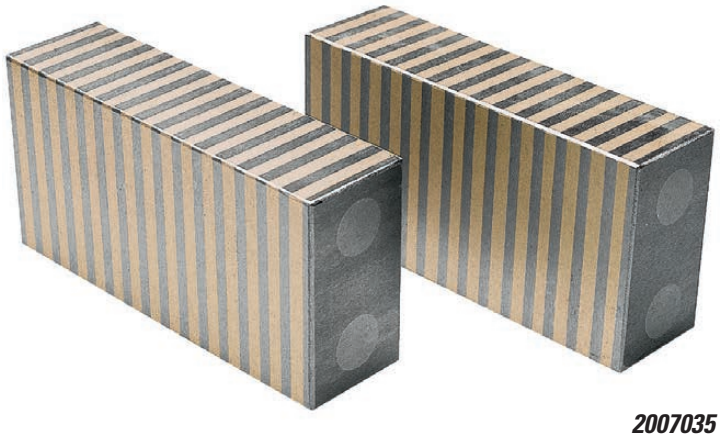

2007035

MORSE DI PRECISIONE

Serie MicroMet
A chiusura rapida

In lega di acciaio SK2, temprato e rettificato di precisione.
Elevata precisione per rettifica, fresatura, misurazione ed elettroerosione.
Prisma nel senso orizzontale e verticale rettificato.

Errore di ortogonalità: ± 0,005 mm / 100 mm
Errore di parallelismo: ± 0,005 mm / 100 mm

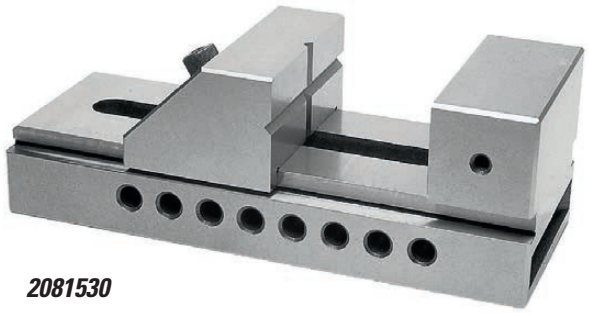

2081530

Codice	Lunghezza totale	Apertura ganasce	Larghezza ganasce	Altezza ganasce	Peso kg
2081510	65	22	26	10	0,5
2081515	100	40	36	20	1,2
2081520	140	65	50	25	2,0
2081530	190	100	73	35	4,1
2081540	245	125	100	45	10,0
2081550	285	160	125	50	18,0
2081560	330	200	150	50	21,5

misure espresse in mm

Serie MicroMet

In lega di acciaio SK2, temprato e rettificato di precisione.
Elevata precisione per rettifica, fresatura, misurazione ed elettroerosione.
Vite e prisma nel senso orizzontale e verticale rettificati.

Errore di ortogonalità: ± 0,005 mm / 100 mm
Errore di parallelismo: ± 0,005 mm / 100 mm

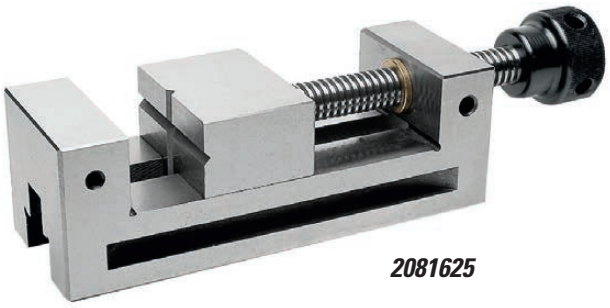

2081625

Codice	Lunghezza totale	Apertura ganasce	Larghezza ganasce	Altezza ganasce	Peso kg
2081620	155	65	50	25	3,0
2081625	190	85	65	32	3,8
2081630	210	100	74	35	5,0
2081635	250	125	88	40	11,0
2081640	260	125	95	45	13,0

misure espresse in mm

Serie MicroMet
Con barraseno ad asse di rotazione anteriore

In lega di acciaio SK2, temprato e rettificato di precisione;
perni temprati e rettificati con precisione millesimale;
possibilità di serraggio a qualsiasi angolo;
predisposizione degli angoli con blocchetti di riscontro.
Vite e prisma nel senso orizzontale e verticale rettificati.
Interasse rulli 100 mm.

Errore di ortogonalità: ± 0,005 mm / 100 mm
Errore di parallelismo: ± 0,005 mm / 100 mm



2081760

Codice	Lunghezza totale	Apertura ganasce	Larghezza ganasce	Altezza ganasce	Angolo	Peso kg
2081760	140	60	50	25	0 - 45°	4,4
2081770	175	85	63	32	0 - 45°	7,0
2081785	190	90	73	35	0 - 45°	9,0

misure espresse in mm

Piani di precisione con barraseno

Serie MicroMet

In acciaio legato da utensili, rettificato di precisione;
perni temprati e rettificati con precisione millesimale.
Possibilità di serraggio a qualsiasi angolo.
Predisposizione degli angoli con blocchetti di riscontro.

Errore di ortogonalità: ± 0,003 mm / 100 mm
Errore di parallelismo: ± 0,02 mm / 100 mm
Errore di planarità: ± 0,002 mm

Codice	Interasse rulli	Dimensioni	Peso netto ca. kg
2081866	125	165 x 150	9
2081876	100	175 x 100	6

misure espresse in mm

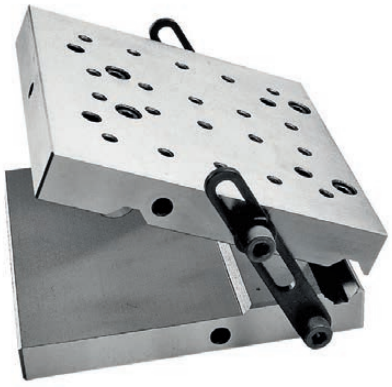

2081866

Piano di precisione magnetico con barraseno

Dati tecnici come sopra, ma con piano magnetico.
Spessore lamellare:
- Rame 2 mm
- Alluminio 6 mm

Codice	Interasse rulli	Dimensioni	Peso netto ca. kg
2081867	100	150 x 150	15

misure espresse in mm

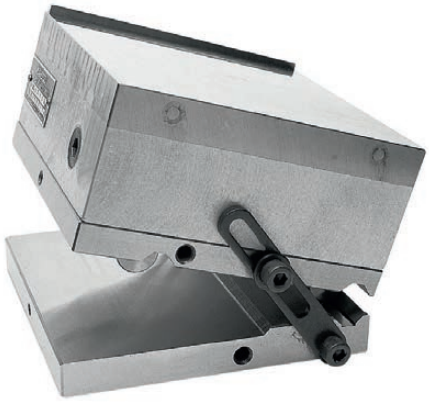

2081867

Barraseno

Serie MicroMet

Temprati, normalizzati e rettificati di precisione.
Fornito con tabella lunghezza/angoli.

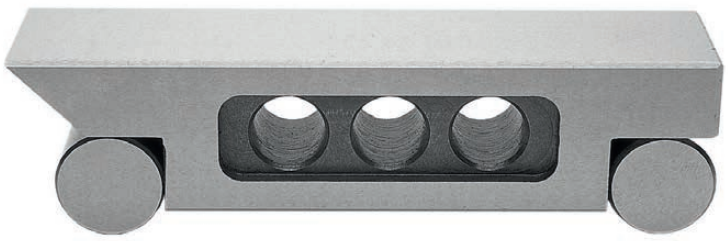

2081920

Codice	Interasse rulli	Larghezza	Parallelismo ±	Precisione interasse rulli	Peso kg
2081920	100	25	0,003	0,0035	1
2081930	200	40	0,004	0,0050	2

misure espresse in mm

AZZERATORI

Serie MicroMet PLUS
Con comparatore e segnale luminoso

Strumento indispensabile per un rapido e preciso posizionamento dell'utensile direttamente in macchina.
Sistema brevettato con ammortizzatore anti-danneggiamento utensile.

- Presetta l'utensile direttamente in macchina
- Lo "0" viene anticipato dal segnale luminoso di un led
- Oltre lo "0" entra in funzione automaticamente un ammortizzatore con corsa 2 mm
- Lo strumento può essere regolato in altezza
- Misura diretta sul comparatore
- I gruppi interni, led e batterie (2 pz.), sono facilmente sostituibili
- Piano di contatto rettificato
- Corpo completamente in acciaio con inserti magnetici



4402050

RICAMBIO

Codice 2990000 Batteria SR44

Codice	Modello	Altezza	Ø piano di contatto	Dimensioni base	Precisione ±	Forza di misura N
4402050	R50CL	50	19,5	50 x 65	0,005	< 4*

* Fino al punto zero.

misure espresse in mm

Serie MicroMet PLUS
Con comparatore e segnale luminoso

Strumento indispensabile per un rapido e preciso posizionamento dell'utensile direttamente in macchina. L'inclinazione del comparatore facilita la lettura.
Sistema brevettato con ammortizzatore anti-danneggiamento utensile.

- Presetta l'utensile direttamente in macchina
- Lo "0" viene anticipato dal segnale luminoso di un led
- Oltre lo "0" entra in funzione automaticamente un ammortizzatore con corsa 2 mm
- Lo strumento può essere regolato in altezza
- Misura diretta sul comparatore
- I gruppi interni, led e batterie (2 pz.), sono facilmente sostituibili
- Piano di contatto rettificato
- Corpo in alluminio con base in acciaio con inserti magnetici



4402100

RICAMBIO

Codice 2990000 Batteria SR44

Codice	Modello	Altezza	Ø piano di contatto	Dimensioni base	Precisione ±	Forza di misura N
4402100	R100CL	100	20	Ø 80	0,005	< 4*

* Fino al punto zero.

misure espresse in mm

Serie MicroMet PLUS
Con comparatore

Strumento indispensabile per un rapido e preciso posizionamento dell'utensile direttamente in macchina. L'inclinazione del comparatore facilita la lettura.
Sistema brevettato con ammortizzatore anti-danneggiamento utensile.

- Presetta l'utensile direttamente in macchina
- Misura diretta sul comparatore
- Lo strumento può essere regolato in altezza
- Oltre lo "0" entra in funzione automaticamente un ammortizzatore con corsa 2 mm
- Piano di contatto rettificato
- Corpo in alluminio con piedi di appoggio magnetici



4400050

Codice	Modello	Altezza	Ø piano di contatto	Dimensioni base	Precisione ±	Forza di misura N
4400050	R50C	50	17	50 x 65	0,005	< 4*
4400100	R100C	100	17	50 x 65	0,005	< 4*

* Fino al punto zero.

misure espresse in mm

AZZERATORI

Serie MicroMet PLUS
Con segnale luminoso

Strumento indispensabile per un rapido e preciso posizionamento dell'utensile direttamente in macchina.
Sistema brevettato con ammortizzatore anti-danneggiamento utensile.

- Presetta l'utensile direttamente in macchina
- Il contatto con l'utensile viene segnalato da un led luminoso
- I gruppi interni, led e batterie (2 pz.), sono facilmente sostituibili
- Con base in acciaio con inserti magnetici
- Il piano di contatto è ammortizzato per 2 mm e rettificato
- Corpo in alluminio con base in acciaio con inserti magnetici



4401050

RICAMBIO

Codice 2990000 Batteria SR44

Codice	Modello	Altezza	Ø piano di contatto	Dimensioni base	Precisione ±
4401050	R50L	50	14,5	Ø 53	0,005
4401100	R100L	100	17,0	Ø 60	0,005

misure espresse in mm

Serie MicroMet PLUS
Con segnale luminoso

Strumento indispensabile per un rapido e preciso posizionamento dell'utensile direttamente in macchina.
Ideale per macchine utensili con componenti cuscinetti in ceramica.
Sistema brevettato con ammortizzatore anti-danneggiamento utensile.

- Presetta l'utensile direttamente in macchina
- Il contatto con l'utensile viene segnalato da un led luminoso
- I gruppi interni, led e batterie (2 pz.), sono facilmente sostituibili
- Con base in acciaio con inserti magnetici
- Il piano di contatto è ammortizzato per 2 mm e rettificato
- Corpo in alluminio con base in acciaio con inserti magnetici



4403050

RICAMBIO

Codice 2990000 Batteria SR44

Codice	Modello	Altezza	Ø piano di contatto	Dimensioni base	Precisione ±
4403050	R50S	50	14,5	Ø 54	0,005

misure espresse in mm

MODALITÀ DI APPLICAZIONE







Apparecchio centratore

Serie MicroMet

Apparecchio centratore che opera con qualsiasi angolazione, da orizzontale a verticale, senza nessun cambio, e da diametri interni a esterni cambiando semplicemente il tastatore. Il comparatore rimane immobile mentre il mandrino gira lasciando libere le mani dell'operatore per posizionare accuratamente gli assi X-Y della macchina utensile.

Fornito completo di:
- orologio comparatore con attacco cilindrico Ø 10x20 mm
- 3 tastatori per interni 3 mm L. 40/90/140 mm per campo di misura 100/200/300 mm
- 3 tastatori per esterni 3 mm L. 40/90/140 mm per campo di misura 100/200/300 mm
- 1 tastatore di centratura.
- impugnatura, chiave, astuccio in legno.



3333030

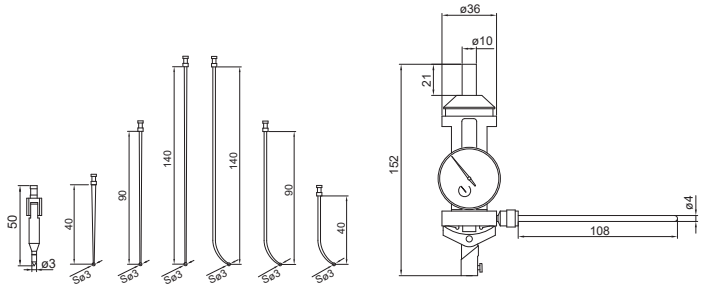

Codice	Campo di misura	Risoluzione	Scala	Velocità max rpm
3333030	6	0,01	0 - 50	0 - 800

misure espresse in mm

Parallele

Serie MicroMet

Set parallele in acciaio stabilizzato.
Temprate e rettificate mediante lavorazione in coppia.
Adatte per l'utilizzo con morse da banco.
Fornite complete di astuccio in legno.



2604020

Dati Tecnici

Precisione: ± 0,01 mm
Parallelismo: 0,01 mm
Durezza: HRC 50 ± 2

Codice	Lunghezza	Spessore	Numero pezzi	Altezza
2604010	120	10	12	14 - 16 - 18 - 20 - 22 - 24 - 26 - 28 - 30 - 32 - 35 - 40
2604020	150	10	14	14 - 16 - 18 - 20 - 22 - 24 - 26 - 28 - 30 - 32 - 35 - 40 - 45 - 50

misure espresse in mm