Frigerio® S.p.A. CARPENTERIE

Sgabello professionale

Anodizzato con gradini a scomparsa e parapetto ribaltabile

Cod. WT

- ★ Costruito in alluminio anodizzato anti-macchia
- ★ Ampi gradini a scomparsa profondi 205 mm. con superficie in robusto profilato d'alluminio zigrinato e bande in gomma anti-scivolo
- ★ Parapetto in alluminio ribaltabile alto 50 cm. con maniglia di bloccaggio e sbloccaggio rapido
- ★ Dotato di rotelle di scorrimento ai piedi del cavalletto per lo spostamento dello sgabello a carriola
- ★ Piedini in materiale sintetico anti-sdrucciolo
- ★ Dotato di elementi di rinforzo base anti-urto
- ★ Imballo in scatola di cartone rifinito bianco con locandina di presentazione
- ★ Libretto e norme d'uso



IMPORTED PRODUCT

NORMA EN 14183

POLITECNICO MILANO
Certificato da POLITECNICO

NORMA D.Lgs. n°81 sgabelli

In foto articolo SCA WT/03

Sgabello professionale in alluminio, molto solido e robusto, dotato di piccolo parapetto ribaltabile, ideale per raggiungere comodamente altezze in locali d'interni, garantisce sempre un pratico e svariato utilizzo.
Con i gradini a scomparsa e le rotelle di scorrimento è facile da spostare e riporre.

GARANZIA 2 anni

PORTATA 150 kg

PRODOTTO PROFESSIONALE Per uso intensivo



Minimo ingombro con gradini a scomparsa occupa poco spazio



Parapetto d'alluminio ribaltabile alto 55 cm con maniglia di blocco e sblocco rapido



Barra distanziatrice ad apertura automatica e robusti gradini anti-scivolo profondi 20 cm.

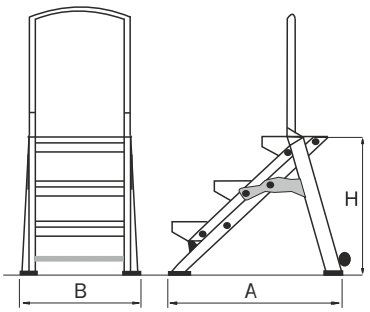

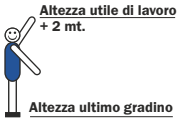

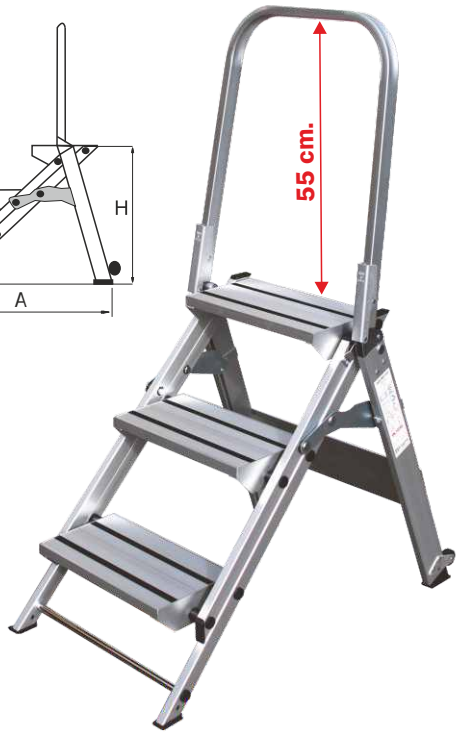

Codice Articolo	Gradini totali n°	Normative tipo	Altezza H mt.	Altezza di lavoro H + 2mt mt.	Scartamento A mt.	Larghezza B mt.	Ingombro trasporto mt.	Peso kg.	Prezzo Euro
SCA WT/2	2	EN 14183	0,44	2,44	0,54	0,54	78 x 54 x 14	6,8	
SCA WT/3	3	EN 14183	0,66	2,66	0,83	0,56	109 x 56 x 14	9,5	
SCA WT/4	4	EN 14183	0,88	2,88	1,12	0,58	139 x 58 x 14	11,6	
SCA WT/5	5	D.L.81	1,10	3,10	1,41	0,60	169 x 61 x 14	14,0	

Le immagini di questo catalogo non sono impegnative, le caratteristiche tecniche degli articoli possono essere soggette a miglioramento senza preavviso.