Società Italiana Tecnospazzole

Scheda di Prodotto

da SitBrush.com

2023-03-29

Spazzole a Mano con Manico in Legno



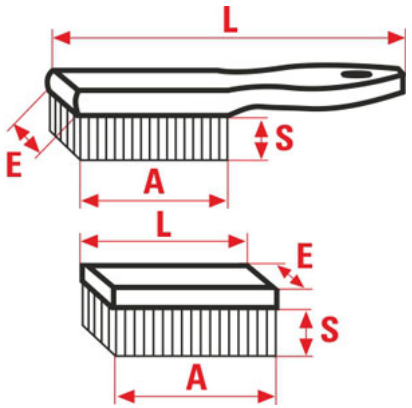

Spazzole a mano con filamento di acciaio temperato liscio e dorso in legno.

Applicazioni: Lavori su superfici piane, per togliere ruggine, pulire saldature e per qualsiasi altro tipo di raschiatura..

ART	RANGHI	L	A	S	E	FILO	Box	REF
5295	5	205	205	23	50	Acciaio	24	**1805**
80	5	190	170	25	55	Acciaio	12	**1806**
1779	8	185	175	32	62	Acciaio	24	**1807**
65	–	230	110	10	45	Acciaio	24	**1808**

Società Italiana Tecnospazzole

Via Porrettana, 453
Casalecchio di Reno
40033 Bologna, Italy.

+39 051 6113211
info@sitbrush.com

PAGINE UTILI

Spazzole per Smerigliatrice

Spazzole per Trapano

FAQ

Informazioni Tecniche

Informazioni di Sicurezza

Lavora con Noi