GA/P

Maniglia a ripresa
Adjustable clamping lever

Manette débrayable

NEW



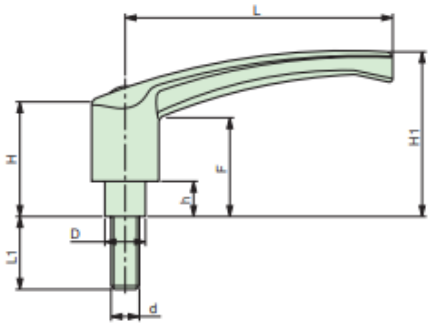

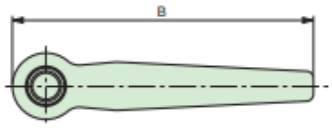

Corpo dentato in acciaio nero. Leva in lega di zinco, nera.
Steel black insert. Cast zinc control lever, black.
Insert en acier noirci. Manette en font de zinc, noire.

cod.	modello	D	H1	H	h	F	L	B	d	L1
7746005	**GA44/P**	9,5	36	23	5	21	44	52	M4	20
7746030	**GA44/P**	9,5	36	23	5	21	44	52	M5	30
7746050	**GA44/P**	9,5	36	23	5	21	44	52	M6	20
7746060	**GA44/P**	9,5	36	23	5	21	44	52	M6	30
7746100	**GA44/P**	9,5	36	23	5	21	44	52	M8	20
7746110	**GA44/P**	9,5	36	23	5	21	44	52	M8	30
7746130	**GA65/P**	11,5	47	33	10	28	65	75	M6	20
7746140	**GA65/P**	11,5	47	33	10	28	65	75	M6	30
7746180	**GA65/P**	11,5	47	33	10	28	65	75	M8	20
7746190	**GA65/P**	11,5	47	33	10	28	65	75	M8	30
7746200	**GA65/P**	11,5	47	33	10	28	65	75	M8	40
7746210	**GA65/P**	11,5	47	33	10	28	65	75	M8	50
7746250	**GA65/P**	11,5	47	33	10	28	65	75	M10	30
7746260	**GA65/P**	11,5	47	33	10	28	65	75	M10	40
7746300	**GA80/P**	19	62	41	12	37	80	94	M10	20
7746310	**GA80/P**	19	62	41	12	37	80	94	M10	30
7746320	**GA80/P**	19	62	41	12	37	80	94	M10	40
7746330	**GA80/P**	19	62	41	12	37	80	94	M10	50
7746340	**GA80/P**	19	62	41	12	37	80	94	M10	60
7746370	**GA80/P**	19	62	41	12	37	80	94	M12	30
7746380	**GA80/P**	19	62	41	12	37	80	94	M12	40
7746390	**GA80/P**	19	62	41	12	37	80	94	M12	50
7746400	**GA80/P**	19	62	41	12	37	80	94	M12	60
7746430	**GA80/P**	19	62	41	12	37	80	94	M14	30
7746440	**GA80/P**	19	62	41	12	37	80	94	M14	40
7746450	**GA80/P**	19	62	41	12	37	80	94	M14	50
7746460	**GA80/P**	19	62	41	12	37	80	94	M14	60
7746510	**GA94/P**	23	67	48	12	44	94	109	M12	40
7746520	**GA94/P**	23	67	48	12	44	94	109	M12	50
7746530	**GA94/P**	23	67	48	12	44	94	109	M12	60
7746560	**GA94/P**	23	67	48	12	44	94	109	M14	30
7746570	**GA94/P**	23	67	48	12	44	94	109	M14	40
7746580	**GA94/P**	23	67	48	12	44	94	109	M14	50
7746590	**GA94/P**	23	67	48	12	44	94	109	M14	60
7746620	**GA94/P**	23	67	48	12	44	94	109	M16	30
7746630	**GA94/P**	23	67	48	12	44	94	109	M16	40
7746640	**GA94/P**	23	67	48	12	44	94	109	M16	50
7746650	**GA94/P**	23	67	48	12	44	94	109	M16	60

NOTE: Leva verniciata.
Varnishing control lever