# Accessori

## Maniglia jolly e cilindro

Maniglia esterna indipendente universale per maniglioni antipanico



### Caratteristiche
- Per Composit New
- Idonea per il montaggio su porte con profili metallici
- Spessore massimo della porta: 82 mm
- Mezzo Cilindro 30/10mm incluso
- Numerose finiture disponibili

### Versioni disponibili
- Versione KA di stock
- Versione con micro-switch

| Codice | Finitura | Entrata (mm) | Pezzi | Pagina Listino |
|---|---|---|---|---|
| **NF9525** | Nero | - | 1 | 54 |
| **NF9525/GR** | Grigio | - | 1 | 54 |
| **NF9525/IN** | Simil inox | - | 1 | 54 |
| **NF9525/WH*** | Bianco | - | 1 | 54 |
| **NF9525/CR*** | Cromo | - | 1 | 54 |
| **NF9525/AU*** | Oro | - | 1 | 54 |
| **NF9525/SC*** | Simil cromo | - | 1 | 54 |

* Finiture su richiesta

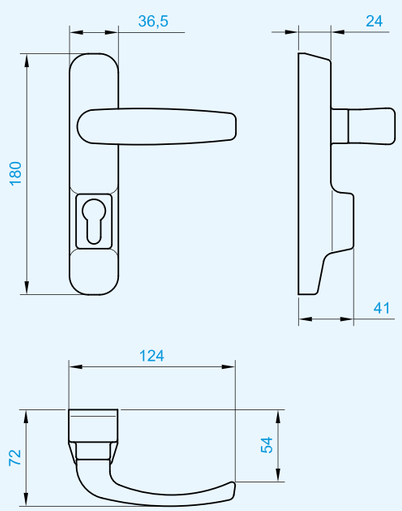






# Accessori

## Maniglia



### Caratteristiche
- Per Lampo

| Codice | Finitura | Entrata (mm) | Pezzi | Pagina Listino |
|---|---|---|---|---|
| **NF9399** | Nero | - | 1 | 53 |

## Cilindri singoli profilati



### Caratteristiche
- Per Composit New e Lampo
- Forniti con n. 3 chiavi
- Chiave grezza NF516/D

| Codice | Finitura | Entrata (mm) | Pezzi | Pagina Listino |
|---|---|---|---|---|
| Sporgenza: | | | | |
| 55 mm **NF160/F** | Nickel | 76 | 1 | 52 |
| 65 mm **NF160/MF** | Nickel | 86 | 1 | 52 |
| 82 mm **NF160/LF** | Nickel | 106 | 1 | 52 |

## Cilindri singoli ovali



### Caratteristiche
- Per Composit New e Lampo
- Forniti con n. 3 chiavi

| Codice | Finitura | Entrata (mm) | Pezzi | Pagina Listino |
|---|---|---|---|---|
| **NF150** | Ottone | 76 | 1 | 52 |
| **NF150/M** | Ottone | 86 | 1 | 52 |
| **NF150/L** | Ottone | 103 | 1 | 52 |

## Bobina per ELETTROLAMPO - Ricambio

### Caratteristiche
- Bobina per Elettrolampo - Ricambio

| Codice | Finitura | Entrata (mm) | Pezzi | Pagina Listino |
|---|---|---|---|---|
| **NF805** | - | - | 1 | 53 |