Frigerio S.p.A. CARPENTERIE

Sgabello professionale

Fisso saldato ad elevata capacita di carico a composizione modulare

Cod.1990 - 1990S

- ★ Versione 1990 con pedane in profilato di alluminio
- ★ Versione 1990S con pedane in lamiera mandorlata
- ★ Ampi gradini profondi 200 mm. anti-scivolo con larghezza maggiorata a 50 cm.
- ★ Interamente saldato in profili rettangolari ad elevata resistenza contro urti e sollecitazioni
- ★ Spessori dei profili maggiorati per garantire una elevata capacità di carico
- ★ Piedini in materiale sintetico anti-sdrucciolo
- ★ Anno di produzione e marchio del produttore
- ★ Libretto e norme d'uso

Uno sgabello fisso molto stabile, permette un accesso comodo e sicuro a locali e piani rialzati in accordo con le principali normative Italiane ed Europee.
Realizzato in un ottica modulare dispone di diversi elementi di completamento attraverso il quale è possibile realizzare differenti composizioni di gradinate, camminamenti rialzati, pedane o passerelle.

GARANZIA 10 anni

PORTATA 150 kg

ASSICURAZIONE PRODOTTO Danni a cose e persone 3.000.000



In foto articolo SCA 1990/03

N.B. La normativa **EN 14183** richiede l'applicazione di n°4 piastre di fissaggio a terra anti-ribaltamento art. SCC 1990PDA

PRODOTTO PROFESSIONALE Per uso intensivo

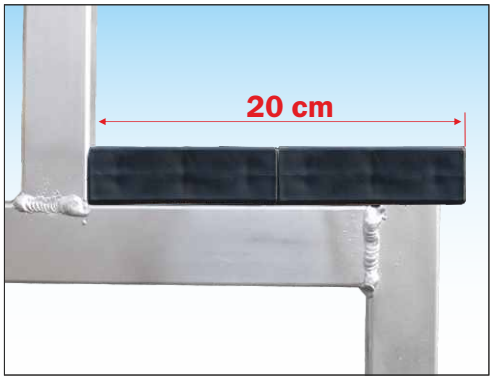

Struttura molto robusta con alta capacità di carico
Telaio in alluminio saldato con profili rettangoli a spessore maggiorato è dotato di ampi gradini profondi 20 cm sostituibili

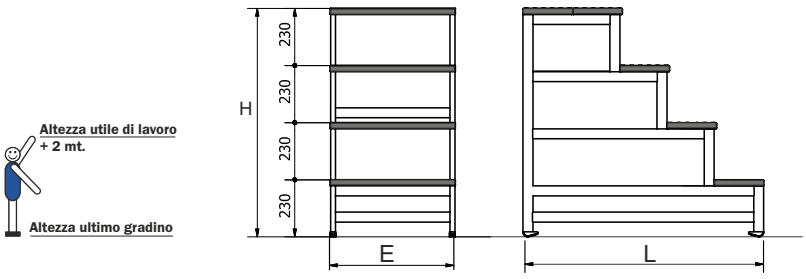

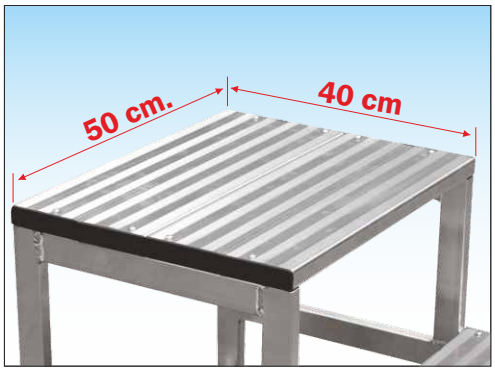

Grande piattaforma di arrivo dimensioni cm. 50 x 40
Ripiano terminale ampio e comodo svolgere

Scegli la versione più adatta alle tue necessità:

Versione «Base»
Gradino realizzato in profilo di alluminio con tappi neri in pvc



Versione «S»
Gradino realizzato in lamiera mandorlata con tappi in alluminio



100% MADE IN FRIGERIO PRODUCT

Sgabello professionale

Esempi di composizioni realizzabili

Integrando ulteriori elementi di completamento è possibile realizzare differenti composizioni di gradinate, camminamenti rialzati, pedane o passerelle.

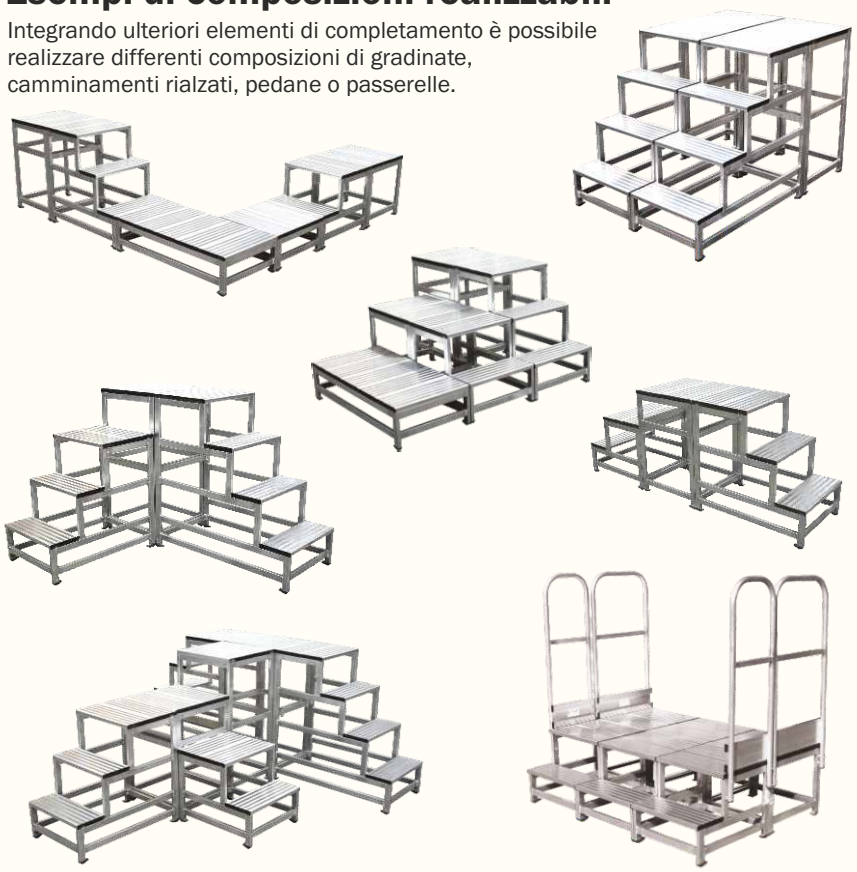

Elementi di completamento

Per la realizzazione di camminamenti rialzati o scalinate

PEDANA N°2 GRADINI

kg. 5,8

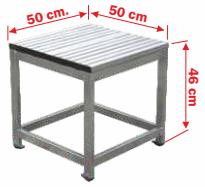

Prolunga la piattaforma di 50 cm. all'altezza del 2° gradino

Codice Articolo	Prezzo	Prezzo«S»
SCP 1990P2		

PEDANA N°3 GRADINI

kg. 7,0



Prolunga la piattaforma di 50 cm. all'altezza del 3° gradino

Codice Articolo	Prezzo	Prezzo«S»
SCP 1990P3		

PEDANA N°4 GRADINI

kg. 7,5

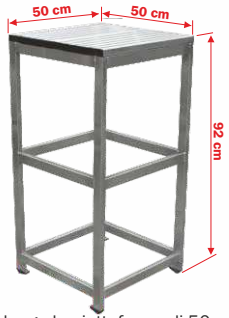

Prolunga la piattaforma di 50 cm. all'altezza del 4° gradino

Codice Articolo	Prezzo	Prezzo«S»
SCP 1990P4		

PASSERELLA N°1 GRADINO

kg. 9,5

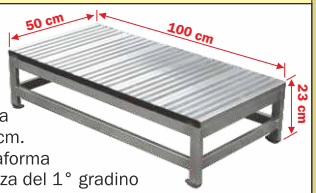

Prolunga di 125 cm. la piattaforma all'altezza del 1° gradino

Codice Articolo	Prezzo	Prezzo«S»
SCP 1990PA1		

PEDANA N°1 GRADINO

kg. 5,5

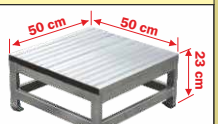

Prolunga la piattaforma di 50 cm. all'altezza del 1°gradino

Codice Articolo	Prezzo	Prezzo«S»
SCP 1990P1		

GIUNZIONE



Permette di unire due componenti tra di loro (Minimo n°2 necessarie)

Codice Articolo	Prezzo
SCC 1990GU	

ACCESSORI



Corrimano laterale e parapetti realizzati in robusto tubo tondo di alluminio Ø 32 mm.

Parapetto frontale e laterale provvisti di fermapiede e di profilo corrente intermedio

N.B. L'uso di parapetti o di corrimani consente la conformità al solo D.Lgs.n°81 e richiede il fissaggio a terra obbligatorio tramite l'uso di almeno n°2 piastre di base art. SCC 1990PDA

Codice Articolo	Descrizione	Prezzo
SCC 1990CL4	Corrimano laterale 4g	
SCC 1990CL3	Corrimano laterale 3g	
SCC 1990PF	Parapetto frontale	
SCC 1990PL	Parapetto laterale	





Ruote a carriola

Permettono di spostare facilmente lo sgabello tipo carriola sollevandolo da un lato su due ruote

Codice Articolo	Descrizione	Prezzo
SCC 1990RU	N°2 ruote Ø 80 mm.	



Piastre di base in alluminio

Aumenta la stabilità in accordo con le normative Europee EN 14183

Le piastre consentono di fissare lo sgabello al suolo

N.B. Per conformità a norma europea EN 14183 sono necessarie almeno n°4 piastre di base

Codice Articolo	Descrizione	Prezzo
SCC 1990PDA	N°2 Piastre di base	

Codice Articolo	Gradini totali n°	Altezza ripiano H mt.	Altezza di lavoro H + 2mt mt.	Larghezza D.L.81 E mt.	Larghezza EN14183 E mt.	Lunghezza L mt.	Peso kg.	Prezzo versione «Base» Euro	Prezzo versione «S» Euro
SCA 1990/02	2	0,46	2,46	0,50	0,62	0,60	6,7		
SCA 1990/03	3	0,69	2,69	0,50	0,62	0,78	9,3		
SCA 1990/04	4	0,92	2,92	0,50	0,62	1,00	12,0		

Prezzi consigliati al pubblico - IVA esclusa.