1529PI Estrattore universale per puleggia pompa iniezione

• Permette un rapido e preciso smontaggio della puleggia pompa iniezione carburante.
• Particolarmente indicato per Fiat, Ford, Volkswagen, Citroen e Peugeot
Include 3 coppie di viti per serrare l'estrattore alla puleggia:
M6 x 1.0 x 49 mm
M7 x 1.0 x 75 mm
M8 x 1.25 x 76 mm



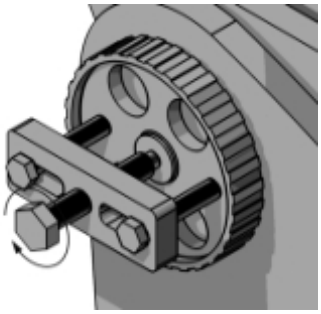

		art.
	015290051	1529PI