# SCHEDA TECNICA RUOTA TELESCOPICA CON AMMORTIZZATORE



## *Descrizione*

| **Famiglia articoli** |
|---|
| VC9201 |

Ruota di sostegno e scarico delle forze agenti sui cardini adatta a portoni ad anta particolarmente lunghi e/o pesanti. Supporto ammortizzato in acciaio zincato a caldo. Ruota in gomma (VC9201.100) e poliuretano (VC9201.125). Fissaggio al portone tramite viti.

## *Caratteristiche tecniche*

| Codice | D [mm] | H [mm] | B [mm] | A [mm] | C [mm] | L [mm] | F [mm] | d1 [mm] | Spinta [kg/mm] | Pmax [kg] |
|---|---|---|---|---|---|---|---|---|---|---|
| **VC9201.100** | 100 | 35 | 43 | 351÷414 | 63 | 105.5 | 232.5 | 7 | 2.1 | 80 |
| **VC9201.125** | 125 | 50 | 50 | 440÷507 | 67 | 131 | 298 | 9 | 4.5 | 250 |

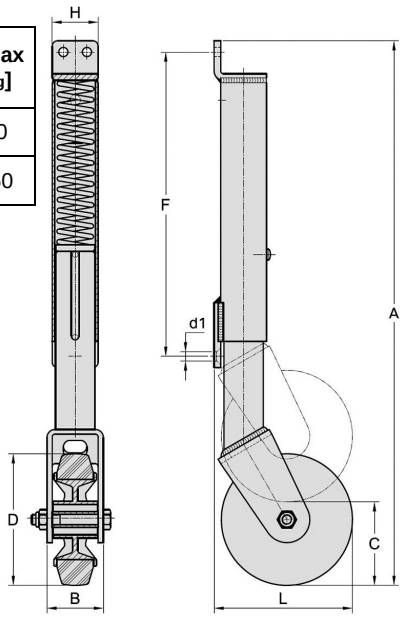


### Note

La corsa è ripartita in una parte di estensione ed una di compressione. Ogni millimetro di compressione della molla fornisce una spinta in kg pari al valore in tabella. Scegliere la Spinta totale desiderata (massimo metà del peso dell'anta), trovare la compressione necessaria in mm (Spinta totale / Spinta Kg/mm). Fissare l'articolo in modo che in posizione definitiva sia soggetto a tale compressione (vedi sequenza di montaggio)

## *Sequenza di Montaggio*

**Requisiti**: per una corretta applicazione della ruota ammortizzata accertarsi che:

- la parte del portone su cui viene fissata sia sufficientemente resistente da sopportare la spinta della ruota
- il suolo su cui dovrà scorrere la ruota deve essere sufficientemente a livello da non consumare tutta la corsa utile della ruota

Se i requisiti sono soddisfatti si procede come segue:

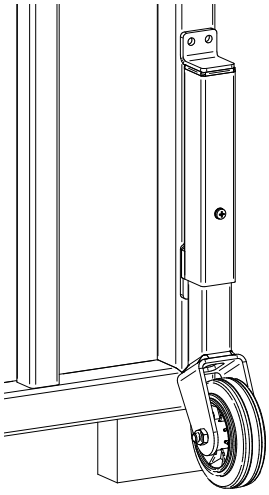

1) Spessorare l'anta del portone per portarla nella posizione ideale, appoggiare la ruota, segnare sul portone la posizione della aletta di fissaggio superiore.

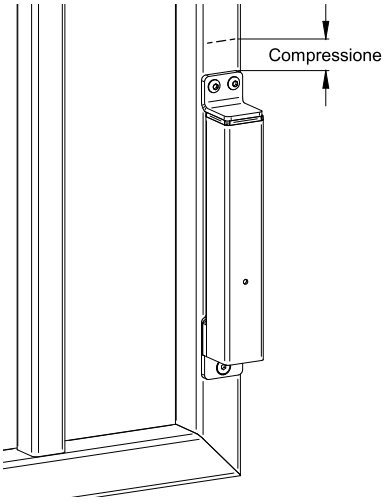


2) Togliere vite di sicurezza, sfilare la parte inferiore del supporto. Riposizionare la parte superiore supporto in posizione più bassa rispetto a quella segnata pari alla quota di compressione necessaria. Segnare posizione fori, forare e fissare.

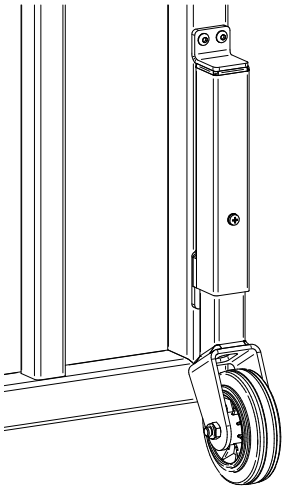

3) Rimontare i componenti dell'articolo e posizionare l'anta in posizione definitiva.

## *Manutenzione*

Per mantenere questo articolo in condizioni di efficienza e sicurezza ottimali è sufficiente:

1. Assicurarsi dopo il montaggio e dopo aver eseguito alcune sequenze di apertura e chiusura che non ci siano parti allentate. Controllare periodicamente che non si verifichino allentamenti.
2. Nel caso di urti provocati da veicoli in movimento o da altri fattori, assicurarsi che la ruota e i particolari atti al sostegno e alla movimentazione del cancello non siano stati in qualche modo alterati o che il funzionamento sia stato in qualche modo compromesso.

**Attenzione:** una installazione non conforme alla procedura illustrata e/o l'omissione delle corretta manutenzione potrebbero causare malfunzionamenti del cancello, compromettendo la sicurezza di persone e cose adiacenti.