FILTRI PER ARIA E GAS COMPRESSI
FILTERS FOR COMPRESSED AIR

INDICATORE DIFFERENZIALE/*DIFFERENTIAL PRESSURE GAUGE*



SCARICATORI DI CONDENSA/*CONDENSATE DRAINS*

Art.	Pressure	€
MD 16 N	16 bar	
MDM 40	20 bar	
MD 60 V	20 bar	
HV	20 bar	
HER-1	16 bar	
TD 16M	16 bar	
HS20	20 bar	

Caratteristiche tecniche TD16M: Scaricatore temporizzato progettato per la rimozione di condensa o altri liquidi dal sistema ad aria compressa. Intervalli di scarico possono essere impostati con due manopole di regolazione. TD M può essere utilizzato in diverse applicazioni. 1) Min/Max temperatura di utilizzo: 1,5 a 65°C (35 a 149 °F). 2) Min/Max pressione di utilizzo: 0÷16 bar / 0÷232 psi. 3) Connessione in entrata: R 1/2". 4) Connessione in uscita: R 1/4".

***Technical features TD16M**: Timer controlled condensate drain is designed for reliable removal of condensate or other liquid from compressed air system. Discharge intervals can be set with two adjustment knobs. TD M can be used in several applications. 1) Min/Max working temperature: 1,5 to 65°C (35 a 149 °F). 2) Min/Max working pressure: 0÷16 bar / 0÷232 psi. 3) Input connection: R 1/2". 4) Output connection: R 1/4" .*

GRADO FILTRAZIONE P
FILTRATION GRADE P



Per rimuovere particelle fino a 3 µm. Max temperatura di lavoro +60°C. Minima temperatura di lavoro +1°C. Pressione massima di lavoro 16 bar.
Removes particles as small as 3 µm. Max working temperature +60°C. Minimum working temperature +1°C. Max working pressure 16 bar.

GRADO FILTRAZIONE S
FILTRATION GRADE S



Per rimuovere particelle fino a 0,01 µm e olio fino a 0,01 ppm (7 bar g.20°C). Max temperatura di lavoro +60°C. Minima temperatura di lavoro +1°C. Pressione massima di lavoro 16 bar.
Removes particles as small as 0,01 µm and reduces oil to 0,01 ppm (7 bar g.20°C). Max working temperature +60°C. Minimum working temperature +1°C. Max working pressure 16 bar.

GRADO FILTRAZIONE M
FILTRATION GRADE M



Per rimuovere particelle fino a 0,1 µm e olio fino a 0,5 ppm (7 bar g.20°C). Max temperatura di lavoro +60°C. Minima temperatura di lavoro +1°C. Pressione massima di lavoro 16 bar.
Removes particles as small as 0,01 µm and reduces oil to 0,5 ppm (7 bar g.20°C). Max working temperature +60°C. Minimum working temperature +1°C. Max working pressure 16 bar.

GRADO FILTRAZIONE A-CARBONE ATTIVO
FILTRATION GRADE A-ACTIVATED CARBON



Per rimuovere particelle fino a 0,01 µm e olio fino a 0,005 ppm (7 bar g.20°C). Max temperatura di lavoro +60°C. Minima temperatura di lavoro +1°C. Pressione massima di lavoro 16 bar.
Removes particles as small as 0,01 µm and reduces oil to 0,005 ppm (7 bar g.20°C). Max working temperature +60°C. Minimum working temperature +1°C. Max working pressure 16 bar.

* specificare l'elemento filtrante: P - S - M - A

* *Specify the filtering element: P - S - M - A*

solo struttura
only case



Art.	Misure / *Size*	€
FH 1.10	3/8" portata a 7 bar:60 Nm³/h	
FH 2.13	1/2" portata a 7 bar: 78 Nm³/h	
FH 3.20	3/4" portata a 7 bar: 120 Nm³/h	
FH 4.30	1" portata a 7 bar: 198 Nm³/h	
FH 5.56	1" portata a 7 bar: 335 Nm³/h	
FH 6.85	1" 1/2 portata a 7 bar: 510 Nm³/h	
FH 7.13	1" 1/2 portata a 7 bar: 780 Nm³/h	
FH 8.16	2" portata a 7 bar: 1000 Nm³/h	
FH 9.25	2" portata a 7 bar: 1500 Nm³/h	
FH 10.46	3" portata a 7 bar: 2160 Nm³/h	

Elementi filtranti
Filtering elements



Art.	Misure / *Size*	€
HFE.01*	3/8"	
HFE.02*	1/2"	
HFE.03*	3/4"	
HFE.04*	1"	
HFE.05*	1"	
HFE.06*	1" 1/2	
HFE.07*	1" 1/2	
HFE.08*	2"	
HFE.09*	2"	
HFE.10*	3"	

ESSICCATORE AUTOMATICO
AUTOMATIC DRYER

Essiccatore brevettato per aria compressa a laminazione pilotata modulare ed estrazione automatica della condensa
Patented system pilot modular lamination dryer for compressed air with automatic drain

Caratteristiche tecniche: Sistema brevettato che nasce per tutelare la qualità dell'aria direttamente a bordo macchina o su brevi linee di distribuzione (8 metri massimi garantiti). Si consiglia di non installarlo a ridosso del compressore o comunque sincerarsi che la temperatura dell'aria in ingresso non superi i 50 °C. Posto prima del gruppo trattamento aria, abbatte quasi totalmente la condensa, espellendo con essa olio e particelle solide. Il sistema, nella sua estrema semplicità, non influisce sul consumo energetico, non genera perdite di pressione né di portata e soprattutto non necessita manutenzione. Campi d'impiego: nelle officine, nelle carrozzerie, dai gommisti per la protezione dei delicati utensili pneumatici e laddove vi siano problemi causati dalla presenza d' impurità nelle tubazioni pneumatiche. Ideale anche sugli autoveicoli (camion, autobus, mezzi d'opera) dove, a causa dell'ambiente di lavoro, gli sbalzi di temperatura causano la formazione di grandi quantità di condensa. Il dew point rilevato a 1 bar è di -15° / ISO 8573-1 (classe 3-4) rispetto alla temperatura dell'aria in ingresso. Il funzionamento si basa su semplici principi della termodinamica dei fluidi. Il processo di separazione delle impurità e l'essiccazione dell'aria avvengono in più fasi: 1) Aumento della velocità del flusso d'aria all'ingresso del dispositivo, con conseguente depressione ed abbassamento della temperatura. 2) Espansione e laminazione del fluido, le quali "estraggono" dall'aria la condensa ancora in essere. 3) Effetto ciclonico ad espansione controllata che, oltre a separare la condensa dall'aria, induce anche la separazione di oli e particelle solide. 4) Espulsione tramite lo scarico automatico alloggiato nella tazza di recupero. ***Technical features***: *This patented system was invented to preserve air quality directly on the machine or on short distribution lines (maximum 8 meters guaranteed). It is recommended not to install it close to the compressor or anyway make sure that the inlet air temperature does not exceed 50 °C. If installed before the air treatment unit, it blocks water condensation almost completely, and expels also oil and solid particles. This extremely simple product does not require maintenance, it does not cause energy consumption, and brings about no pressure and flow losses. Working fields: in workshops, bodyshops, tyre repairers, in order to protect the delicate pneumatic tools, and wherever problems occur that are caused by impurities found in the pneumatic tubes. Useful also on vehicles (trucks, buses, operating machines) and in all those working places where the temperature variation causes big amounts of condensation. Its working is based on simple principles of thermodynamics of fluids. The dew point detected at 1 bar is -15° / ISO 8573-1 (class 3-4) with respect to the temperature of the incoming air. The process of condensation's separation and air drying is made up of a few steps: 1) Increase of the air speed, which generates a vacuum and a decrease in the temperature of the compressed air. 2) Air expansion and lamination, which carry out a further removal of condensation. 3) Cyclonic effect, which separates oil, solid particles and the condensation that may have newly formed. 4) Draining of these contaminants through the automatic drain, which is located in the bowl.*

❖ L'essiccatore funziona correttamente se c'è l'adeguata differenza tra la pressione in entrata e quella in uscita (Delta-P circa 1 bar), con impianto acceso, lontano dal compressore e a valle vicino all'applicazione.

❖ *The air dryer works correctly if there is the right difference between the inlet pressure and the outlet pressure (Delta-P around 1 bar), with the system on, far from the air compressor and downstream, close to the final application.*

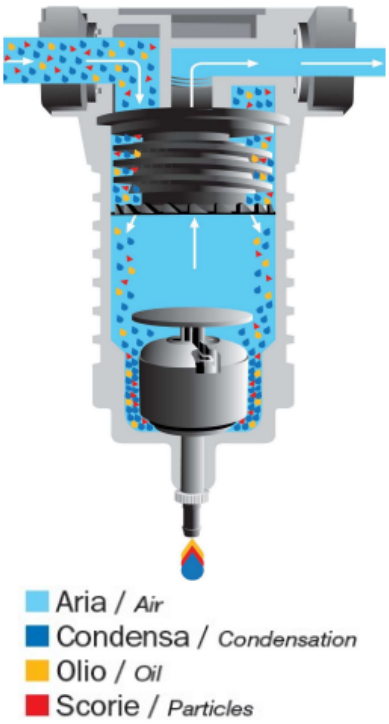

Attacchi • *Connections*	1/2" art. 183/1	1" art. 183/2
Tipo costruttivo • *Construction*	Termodinamico • *Thermodynamic*	
Materiali • *Material*	Tecnopolimero *Technopolymer*	Fusione in alluminio *Melting aluminium*
Temperatura di esercizio • *Working temperature*	-10°C ÷ +50°C	
Scarico condensa • *Condensate drain*	Automatico • *Automatic*	
Fluido • *Fluid*	Aria compressa • *Compressed air*	
Pressione d'esercizio • *Working pressure*	max 12 bar	max 16 bar
Dew point a 6 bar • *Dew point a 6 bar*	-8°C / ISO 8573-1	

1/2" art. 183/1



1" art. 183/2



ESSICCATORE con "GEL DI SILICE"
DRYER with "SILICA GEL"

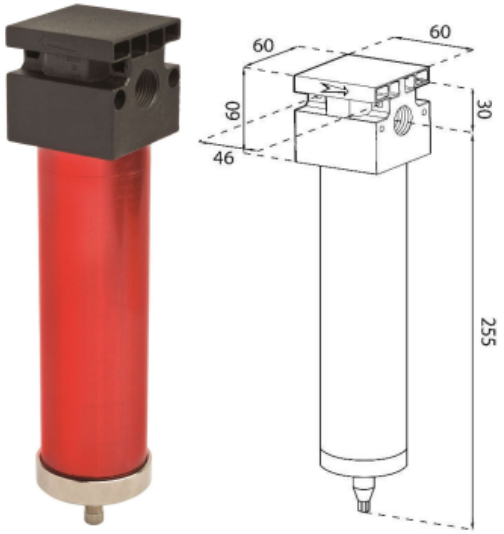

Caratteristiche tecniche: L'essiccatore serve a eliminare la presenza di umidità nel circuito grazie all'agente assorbente "gel di silice" in esso contenuto. Il gel di silice è di forma sferica, insolubile in acqua e solventi organici; dopo l'assorbimento dell'umidità dell'aria non espande e non si infragilisce. Evitare che il gel di silice entri in contatto con vapore acqueo condensato (acqua) che può danneggiarlo irreparabilmente, nel caso ciò si verificasse, va sostituito immediatamente, altrimenti smetterà di essiccare. La durata del gel di silice dipende dal tasso di umidità e per tanto non può essere quantificata. Utilizzo massimo a 10 bar.

***Technical features**: The dryer removes humidity from the system thanks to the absorption agent that it has inside, called "silica gel". The silica gel has uniform ball size and does not dissolve in water or organic solvents; after having absorbed humidity from the air, it does not expand and does not become fragile. Avoid that the silica gel gets in contact with condensate water steam (water) which can damage it irreparably, should this occur, the silica gel has to be replaced immediately, or the dryer will not work. How long the silica gel will last depends on the humidity rate and therefore cannot be quantified. Max working pressure 10 bar.*

ASSORBIMENTO AMBIENTALE ISOTERMICO
ISOTHERMAL ENVIRONMENTAL ABSORPTION

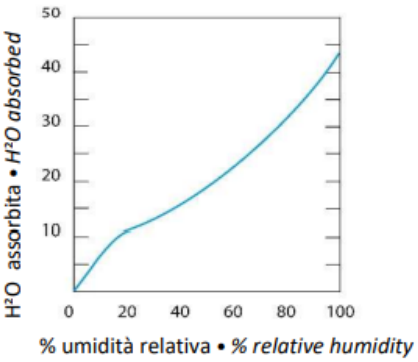

PER UN CORRETTO UTILIZZO
FOR A CORRECT USE

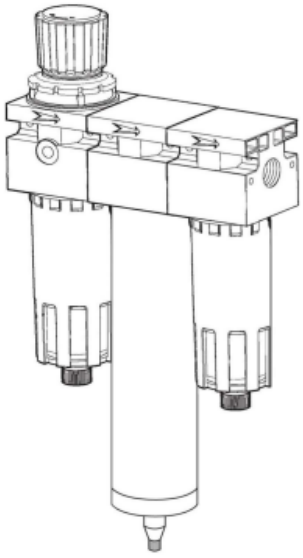

Per un corretto funzionamento dell'Essiccatore ① è necessario montare a monte del sistema un Filtro Regolatore da 20µ, un Depuratore da 0,01µ (facoltativo), l'Essiccatore e subito dopo necessario installare un Filtro. ② L'essiccatore va inserito in un impianto statico, in assenza di vibrazioni. ③ Il gel di Silice va cambiato quando il filtro presenta della condensa

•

For the best results and long life of the dryer ① it is recommended to install upstream a Filter regulator 20µ, a Purifier 0,01µ (optional), then the Air Dryer and a Filter immediately downstream. ② The Air Dryer has to be placed in a static air system, with no vibrations. ③ The silica gel needs to be replaced when condensate is found in the Filter

Art.	Misure / Size	€
182/1	3/8"	
182/2	1/2"	
R/182	Gel di silice - 240 gr *Silica gel - 240 gr*	

DATI TECNICI • *TECHNICAL DATA*	3/8" - 1/2"
Scarico condensa • *Condensate drain*	Manuale • *Manual*
Pressione max di ingresso • *Maximum inlet pressure*	bar 10 - psi 145 - kPa 1000 - Mpa 1,0
Temperatura max a 10 bar • *Maximum temperature at 10 bar* *(145 psi - 1000 kPa - 1 Mpa)*	+50°C
Fluido • *Fluid*	Aria compressa • *Compressed air*
Peso • *Weight*	0,9 kg
Viti di fissaggio a parete • *Wall fixing screws*	M4x50