POMPE AUTOADESCANTI
SELF-PRIMING PUMPS

SUPERJET 100



SUPERJET 150-300



Pompe autoadescanti ideali per impianti domestici e industriali, per lavaggi con getti e giardinaggio.
Robusta costruzione. Alto rendimento. Portate elevate. Servizio continuo. Aspirazione fino a 9 metri.
Corpo pompa e supporto in ghisa. Girante in ottone. Tenuta meccanica in ceramica/grafite. Motore chiuso autoventilato. Albero in acciaio inox AISI 416.
Tensione monofase con protezione termica incorporata; tensione trifase con protezione a cura dell'utente.
IP 44 sul modello SUPERJET 100, IP 55 sui modelli superiori. Isolamento classe F. Temperatura massima dell'acqua 50 °C.

Self-priming pumps suitable for domestic and industrial plants, for gardening, for washing with water jet. Heavy duty construction. High performance. High deliveries. Continuous service. Suction head up to 9 metres depth.
Pump body and pump support in cast iron. Impeller in brass. Mechanical seal in ceramic/carbon. Closed self-ventilated motor. Shaft in stainless steel AISI 416.
Single-phase voltage pumps with built-in motor protector. The three-phase voltage pumps must be protected by a fused remote isolator switch.
IP 44 on model SUPERJET 100, IP 55 on other models. Insulation class F. Max. water temperature 122 °F (50 °C).

Pompes autoamorçantes indiquées pour la distribution d'eau dans les installations domestiques et industrielles, pour lavages à jet d'eau, pour arrosage, etc. Construction robuste. Rendement élevé. Débits élevés. Aspiration jusqu'à 9 mètres de profondeur.
Corps de pompe et support en fonte. Roue en laiton. Garniture mécanique en céramique/graphite. Moteur enfermé avec ventilation extérieure. Arbre en acier inox AISI 416.
Bobinage monophasé avec protection thermique incorporée; bobinage triphasé avec protection par l'usager.
IP 44 sur le modèle SUPERJET 100; IP 55 sur les autres modèles. Isolation classe F. Température max. de l'eau 50 °C.

Selbstansaugende Pumpen zur Hauswasserversorgung, zur Bewässerung usw.
Die Pumpen sind aus hochwertigen Materialien hergestellt und haben eine sehr hohe Förderleistung. Manometrische Saughöhe bis zu 9 Meter.
Pumpengehäuse aus Grauguß. Laufrad aus Messing. Keramik/Graphit Gleitringdichtung. Antriebswelle aus rostfreiem Stahl AISI 416.
Einphasenspannung mit thermischen Motorschutz; Dreiphasenspannung mit Motorvollschutz nach Benutzersorge.
IP 44 Schutz beim Modell SUPERJET 100, IP 55 Schutz bei allen anderen Modellen.
Isol. Klasse F. Max Temperatur der Flüssigkeit: 50 °C.

Modello Model Modèle Modell	Potenza Power Puissance Pferdestärke		Tensione Voltage Bobinage Spannung	A	Portata - Capacity - Débit - Fördermenge (l/min)							
	HP	kW	V-Hz-ph		0	20	40	60	80	100	120	140
					Prevalenza - Head - Hauteur - Förderhöhe (m)							
SUPERJET 100	1	0,75	230-50-1	4,5	43	36	24	3				
SUPERJET 150	1,5	1,1	230-50-1	8,5	50	46	40	35	28	20	11	
			230/400-50-3	8,0/4,6								
SUPERJET 200	2	1,5	230-50-1	9,4	56	52	47	42	35	28	19	
			230/400-50-3	8,5/4,9								
SUPERJET 300	3	2,2	230-50-1	11,9	62	57	53	48	42	35	26	15
			230/400-50-3	8,7/5,0								

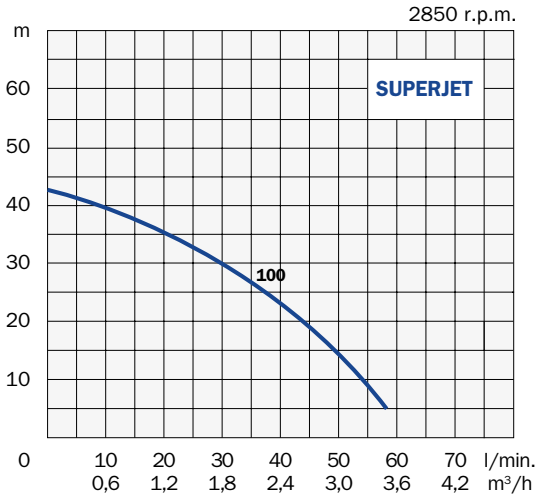

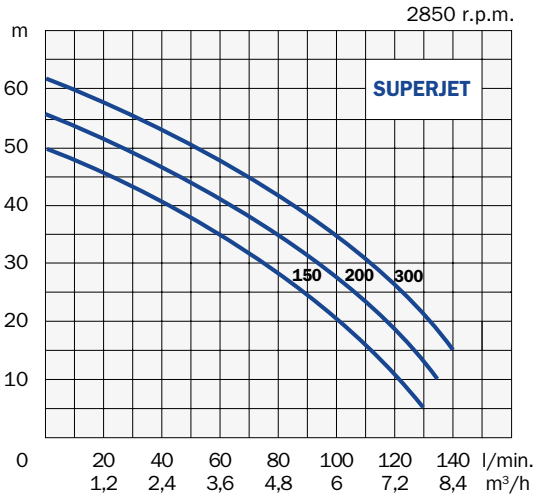

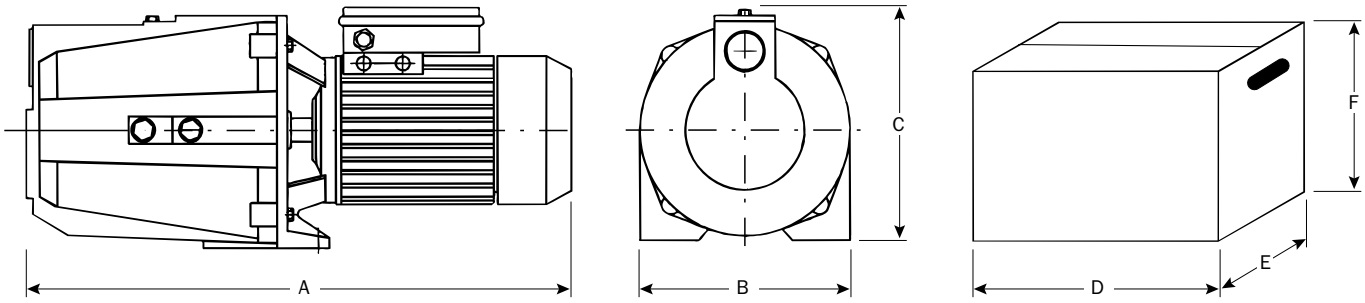

Modello Model Modèle Modell	Aspirazione Suction Aspiration Saug-Seite	Mandata Discharge Refoulement Druck-Seite	Dimensioni - Dimensions - Masstabelle mm						Peso Weight Poids Gewicht
			A	B	C	D	E	F	kg
SUPERJET 100	1" - DN 25	1" - DN 25	425	185	200	440	220	240	17
SUPERJET 150	1"1/2 - DN 40	1"1/4 - DN 32	555	221	242	600	260	275	32
SUPERJET 200	1"1/2 - DN 40	1"1/4 - DN 32	555	221	242	600	260	275	33
SUPERJET 300	1"1/2 - DN 40	1"1/4 - DN 32	555	221	242	600	260	275	34