

Curva D5 90° saldata
in acciaio al carbonio S235/S265 - EN 10253-1

Welded elbow 5D 90° - Carbon steel
Coude à souder 5D 90° soudé - Acier carbone
Codo para soldar 5D 90° soldada - Acero al carbono

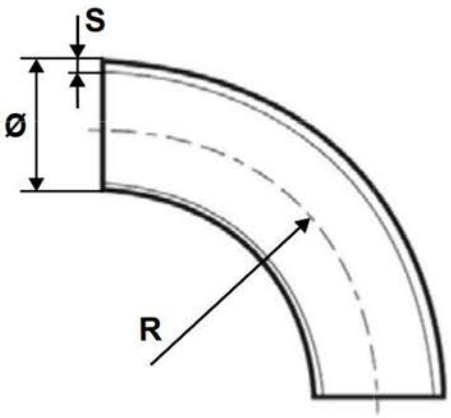

Ø	€.	S	R	Kg.
26,9		2,3	57,5	0,11
33,7		2,6	72,5	0,20
42,4		2,6	92,5	0,37
48,3		2,6	107,5	0,50
60,3		2,9	135,0	0,88
76,1		2,9	175,0	1,45
88,9		3,2	205,0	2,19
114,3		3,6	270,0	4,20

D5 (R=2,5 D)

Con certificati EN10204/2.2
With EN10204/2.2 certificates
Avec certificats EN10204/2.2
Con certificados EN10204/2.2