SCHEDA TECNICA CARDINI A FASCETTA MURARE CON MANICOTTO

Descrizione

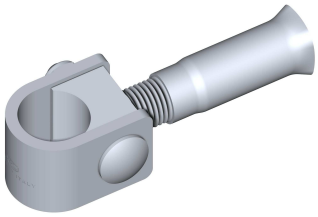

Cardine in acciaio zincato da murare per cancelli in ferro battuto. Fissare alla colonna con cemento o prodotti affini e al cancello tramite apposito cavallotto

Famiglia articoli
VC1302

Abbinamento articoli

In tabella ad ogni cardine corrispondono alcune possibilità di abbinamento e le rispettive regolazioni (G) in mm. Per abbinamenti con articoli diversi verificare la compatibilità degli ingombri e che sopportino i carichi applicati.

Articolo di riferimento		Articolo abbinato		Articolo abbinato	
Codice	**G**	**Codice**	**G**	**Codice**	**G**
VC1302.A18	39÷66	VC2111.020.L+VC2212.020 VC2111.020.L+VC2211.020L VC2213.030 VC2214.030	55 51 45÷63 49÷67	VC4201.040 VC4231.040 VC4241.030 VC4211.040	Min. 25 Min. 25 Min. 20 60÷70
VC1302.A22	45÷75	VC2111.023.L+VC2212.023 VC2111.023.L+VC2211.023L VC2213.040 VC2214.040	60 55 50÷70 55÷75	VC4202.050 VC4232.050 VC4241.040 VC4212.050	Min. 30 Min. 30 Min. 25 62÷72
VC1302.A27	55÷95	VC2111.028.L+VC2212.028 VC2111.028.L+VC2211.028.L VC2213.050 VC2214.050	70 65 60÷80 65÷85	VC4202.060 VC4232.060 VC4241.050 VC4212.060	Min. 35 Min. 35 Min. 30 69÷70

Tabella valida per codici con variante zincata, inox e lucida

Sequenza di Montaggio

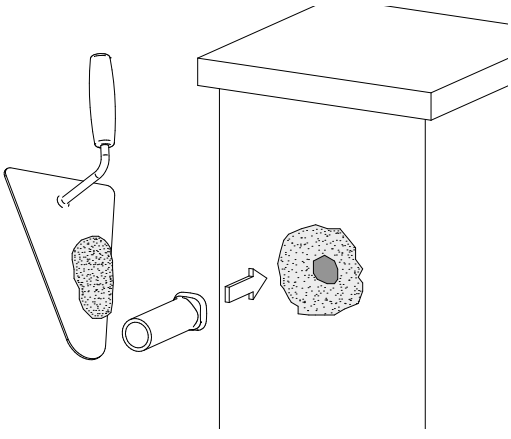

1) Forare la colonna, inserire il manicotto, fissarlo con cemento o altri prodotti specifici assicurandosi che sia in posizione corretta e perpendicolare alla colonna.

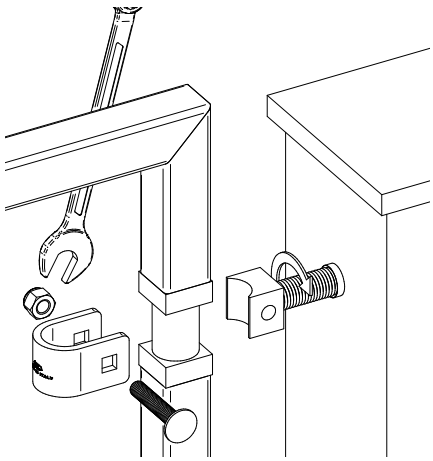

2) A cemento indurito,avvitare il cardine al manicotto, posizionare l'anta nella parte inferiore ed appoggiarla al cardine fissandola con fascetta, vite e dado. Per le regolazioni successive, smontare la fascetta, avvitare o svitare il cardine e rimontare tutto.

Manutenzione

Per mantenere questo articolo in condizioni di efficienza e sicurezza ottimali è sufficiente:

1. Assicurarsi dopo il montaggio e dopo aver eseguito alcune sequenze di apertura e chiusura che non ci siano parti allentate. Controllare periodicamente che non si verifichino allentamenti.
2. Nel caso gli articoli siano stati sottoposti ad urti provocati da veicoli in movimento o da altri fattori, assicurarsi che siano rimasti integri, che siano adeguatamente fissati e che il loro funzionamento non sia stato in qualche modo compromesso.

Attenzione: una installazione non conforme alla procedura illustrata e/o l'omissione delle corretta manutenzione potrebbero causare malfunzionamenti del cancello, compromettendo la sicurezza di persone e cose adiacenti.

Scelta del cardine

Calcolato il rapporto A/H del cancello in oggetto (vedi figure) trovare il punto nel grafico che corrisponde al peso del cancello. Gli articoli utilizzabili sono quelli la cui curva si trova sopra questo punto. Se il cancello non ha il peso distribuito uniformemente il valore di A si deve considerare pari al doppio della distanza tra il baricentro del cancello e l'asse di rotazione dell'anta.

Soluzione con 1 Cardine da abbinare ad altri articoli

