Frigerio S.p.A. CARPENTERIE

100% MADE IN FRIGERIO PRODUCT

Sgabello portatile

Di accesso con grande piattaforma

PRODOTTO PROFESSIONALE Per uso intensivo

Cod. 7060 - 7080

- Scala 7060 con rampa di salita **larghezza mm. 600**
- Scala 7080 con rampa di salita **larghezza mm. 800**
- Gradini in lega leggera indeformabili con superficie anti-scivolo: **profondità 250 mm.**
- Ampia piattaforma d'arrivo con superficie anti-scivolo: **profondità 600 mm.**
- Piattaforma dotata di fermapiede alto 15 cm
- Profili montante con angoli arrotondati anti-graffio
- N°2 ruote per la movimentazione tipo "carriola"
- Traverse di rinforzo, con maniglie telescopiche a scomparsa estraibili per spostamenti "a carriola"
- Piedini in materiale sintetico anti-scivolo
- Con l'aggiunta di piastre di fissaggio al suolo è possibile fissare la scala al pavimento
- Inclinazione salita: 45°

IN CONFORMITA' NORMA EN 14183

NORMA D.Lgs. n°81 sgabelli



In foto articolo SCA 7080/04

Versione sgabello conforme a norma europea EN 14183



La conformità alla normativa europea EN14183 richiede l'aggiunta di n°4 piastre di base
Aumentano la larghezza e la stabilità in accordo con le norme EN14183. Le stesse piastre permettono l'eventuale fissaggio dello sgabello al suolo

Codice	SCC PDAI
Piastra di base singola	

GARANZIA 10 anni

PORTATA 200 kg

PORTATA EN 14183 150 kg

PORTATA EN 131-7 150 kg

ASSICURAZIONE PRODOTTO Danni a cose e persone 3.000.000

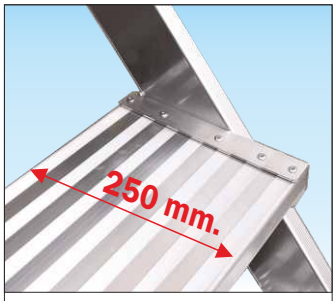

Gradino piano profondo 250 mm.
Garantisce la massima comodità del piede anche nelle più difficili condizioni d'uso e consente all'operatore di salire e scendere dalla scala comodamente sempre in posizione frontale

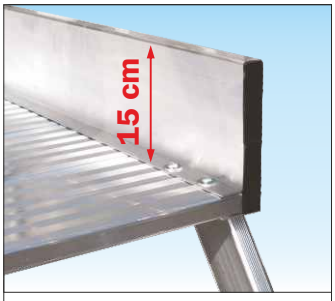

Fermapiede alto 150 mm.
Piattaforma dotata di fermapiede realizzato in robusto profilato di alluminio anti-ruggine



Ruotino Ø 80 mm. in gomma per lo spostamento a carriola
Sgabello dotato di n°2 ruotini in gomma allestiti su robusta staffa in alluminio anti-ruggine consentono di spostare lo sgabello a carriola



Maniglia di spostamento a carriola estraibile con chiusura a scomparsa
Realizzata n alluminio anti-ruggine si allunga con sfilo telescopico e si richiude a scomparsa per evitare urti accidentali

Scale industriali

Le immagini di questo catalogo non sono impegnative, le caratteristiche tecniche degli articoli possono essere soggette a miglioramento senza preavviso.

Frigerio S.p.A. CARPENTERIE

100% MADE IN FRIGERIO PRODUCT

Sgabello portatile

ACCESSORI - Sgabello 7060-7080



Parapetto frontale e parapetto laterale dotati di mancorrente alto mt. 1,10 e corrente intermedio realizzati in robusto profilo tondo Ø 42 mm. e provvisti di fermapiede alto 150 mm. in conformità a norme europee EN131

Corrimano laterale dotato di mancorrente alto mt. 1,10 e corrente intermedio realizzato in robusto profilo tondo Ø 42 mm. in conformità a norme europee EN131

- Il corrimano laterale viene fornito solo abbinato al parapetto laterale
- Il parapetto frontale viene fornito solo abbinato ai parapetti laterali
- La basetta stabilizzatrice anti-ribaltamento è obbligatoria quando lo sgabello è dotato di corrimani e parapetti anche se non completi

Codice Articolo	Descrizione	Prezzo
SCC C04/70	Corrimano laterale singolo x sgabello a 4 grad.	
SCC C05/70	Corrimano laterale singolo x sgabello a 3 grad.	
SCC PARF7060	Parapetto frontale con fermapiede x 7060	
SCC PARF7080	Parapetto frontale con fermapiede x 7080	
SCC PLT70-6	Parapetto laterale pianetto lungo 60 cm	
SCC PLT70-8	Parapetto laterale pianetto lungo 80 cm	
SCC PLT70-12	Parapetto laterale pianetto lungo 120 cm	
SCC BAS7060		
SCC BAS7080	Basetta stabilizzatrice x 7080 fino a 5 grad.	



In foto articolo SCA 7060/05 con corrimani, parapetti completi e basetta stabilizzatrice

IN CONFORMITA' NORMA EN 131-7

SCALE A PALCHETTO ANTI-RIBALTAMENTO

- La norma EN131-7 è garantita solo quando lo sgabello è dotato di basetta stabilizzatrice oltre che di parapetti e di corrimani su tutti i lati

Basetta stabilizzatrice anti-ribaltamento
Realizzata in robusto profilo di alluminio con piedini in gomma certificata con grip anti-scivolo molto efficace e durevole garantisce la sicurezza anti-ribaltamento secondo norme europee EN131-7 ed è obbligatoria quando lo sgabello è dotato di parapetto o corrimani anche se non completi



La scala è interamente smontabile per il trasporto ed il magazzino !

Codice articolo	Descrizione Accessori scala 7060 - 7080	Prezzo Euro
SCC PI80-60	Supplem. piano lungo mt. 0,8 per 7060	
SCC PI80-80	Supplem. piano lungo mt. 0,8 per 7080	
SCC PI120-60	Supplem. piano lungo mt. 1,2 per 7060	
SCC PI120-80	Supplem. piano lungo mt. 1,2 per 7080	
SCC GRI	Superficie in grigliato d'acciaio anti-neve	



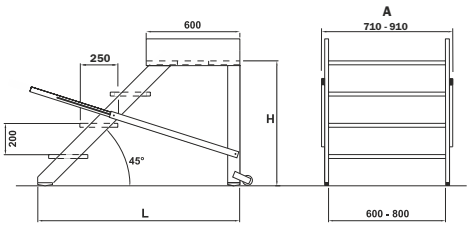

Codice articolo	Altezza piattaforma H mt.	Altezza utile di lavoro mt.	Lunghezza base L mt.	Dimensioni piattaforma cm.	Larghezza D.L.81 A mt.	Larghezza EN14183 con PDAI mt.	Peso D.L.81 kg.	Peso EN14183 con PDAI kg.	Prezzo versione D.Lgs. 81 Euro	Prezzo n°4 PDAI EN 14183 Euro
SCA 7060/02	0,40	2,40	0,90	60 x 60	0,71	0,83	15,1	17,5		
SCA 7060/03	0,60	2,60	1,10	60 x 60	0,71	0,83	18,3	20,7		
SCA 7060/04	0,80	2,80	1,30	60 x 60	0,71	0,83	21,7	24,1		
SCA 7060/05	1,00	3,00	1,50	60 x 60	0,71	0,83	24,9	27,3		
SCA 7080/02	0,40	2,40	0,90	60 x 80	0,91	1,03	17,9	20,3		
SCA 7080/03	0,60	2,60	1,10	60 x 80	0,91	1,03	21,9	24,3		
SCA 7080/04	0,80	2,80	1,30	60 x 80	0,91	1,03	25,9	28,3		
SCA 7080/05	1,00	3,00	1,50	60 x 80	0,91	1,03	29,4	31,8		

Prezzi consigliati al pubblico - IVA esclusa.