Cardini superiori con alette e piastra regolabile

Upper hinges with wings and adjustable plate
Gonds supérieurs avec ailettes et plaque réglable
Umstellbarere obere Torbänder mit Flügel und Platte

Cod. 222P
Cod. 216P
Cod. 227P



Cod. 199P
Cod. 200P
Cod. 205P



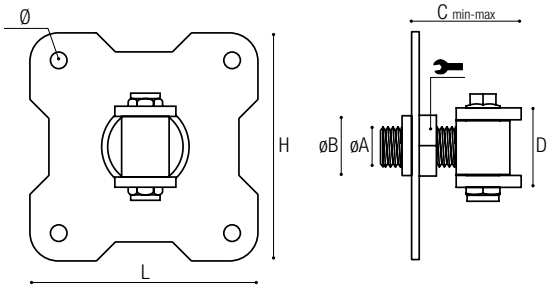

Cod.	øA	øB	C min-max	D		L	H	Ø	
199P	M16	32	42-63	40	32	70	100	9	6
200P	M18	32	42-65	40	32	70	100	9	6
205P	M20	32	42-70	40	32	70	100	9	6
222P	M22	32	50-75	50	32	120	120	13	4
216P	M24	40	50-80	50	41	120	120	13	4
227P	M27	40	55-85	60	41	140	140	13	4

Cardini superiori con cavallotto e piastra regolabile

Upper hinges with bracket and adjustable plate
Gonds supérieurs avec étrier et plaque réglables
Obere Torbänder mit Klemme und Platte - regelbar

Cod. 722P
Cod. 706P
Cod. 727P



Cod. 699P
Cod. 700P
Cod. 705P



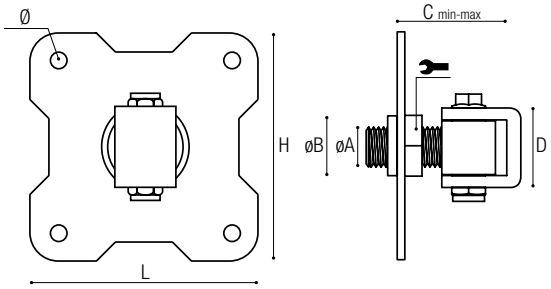

Cod.	øA	øB	C min-max	D		L	H	Ø	
699P	M16	32	42-63	40	32	70	100	9	6
700P	M18	32	42-65	40	32	70	100	9	6
705P	M20	32	42-70	40	32	70	100	9	6
722P	M22	32	50-75	48	32	120	120	13	4
706P	M24	40	50-80	48	41	120	120	13	4
727P	M27	40	55-85	58	41	140	140	13	4

Cardini superiori autofissanti e piastra regolabile

Self-fixing upper hinges and adjustable plate
Gonds supérieurs autofissable et plaque réglable
Selbstbefestigende obere Torbänder und verstellbare Platte



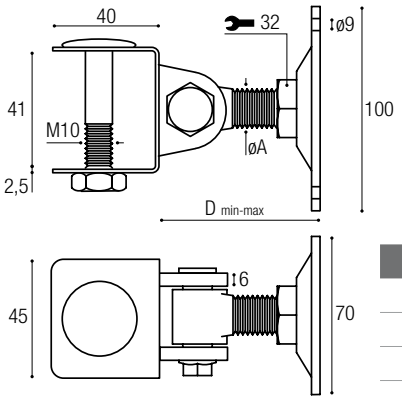

Cod.	øA	D min-max	
302P	M16	50-78	12
300P	M18	50-80	12
305P	M20	55-85	12