

**Curva elettrounita D3 90°**
**EN 10253-3/4 - Acciaio Inox**
*Welded elbow 3D 90° - Stainless steel*
*Coude à souder 3D 90° - Acier inoxydable*
*Codo para soldar 3D 90° - Acero Inoxidable*

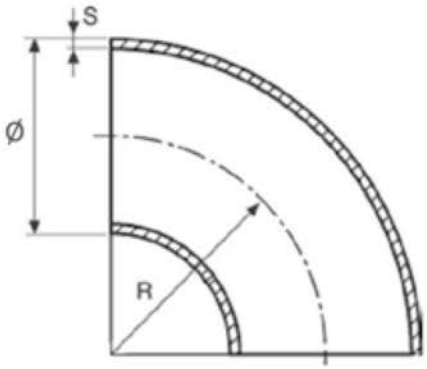


| ø | S | €. | R | Kg. |
|---|---|---|---|---|
| 21,3 | 2 | | 28 | 0,040 |
| 26,9 | 2 | | 29 | 0,060 |
| 33,7 | 2 | | 38 | 0,100 |
| | 3 | | 38 | 0,140 |
| 42,4 | 2 | | 48 | 0,152 |
| | 3 | | 48 | 0,210 |
| 48,3 | 2 | | 57 | 0,215 |
| | 3 | | 57 | 0,320 |
| 60,3 | 2 | | 76 | 0,350 |
| | 3 | | 76 | 0,500 |
| 76,1 | 2 | | 95 | 0,560 |
| | 3 | | 95 | 0,640 |
| 88,9 | 2 | | 114 | 0,810 |
| | 3 | | 114 | 1,130 |
| 114,3 | 2 | | 152 | 1,300 |
| | 3 | | 152 | 1,580 |
| 139,7 | 2 | | 190 | 2,100 |
| | 3 | | 190 | 3,140 |
| 168,3 | 2 | | 229 | 2,840 |
| | 3 | | 229 | 4,390 |
| 219,1 | 2 | | 305 | 5,150 |
| | 3 | | 305 | 7,370 |
| 273 | 2 | | 381 | - |
| | 3 | | 381 | - |
| 323,9 | 2 | | 457 | - |
| | 3 | | 457 | - |