Dado a Golfare Art. 582, AISI 316 / AISI 304

Eye nut Art. 582, AISI 316 / AISI 304

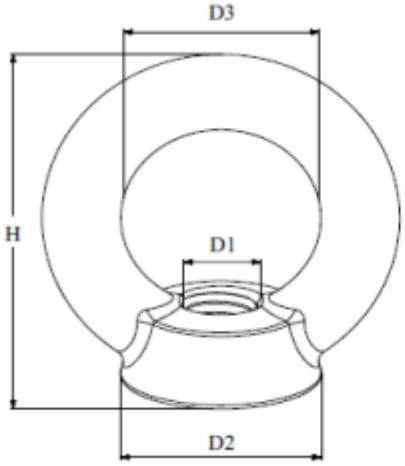

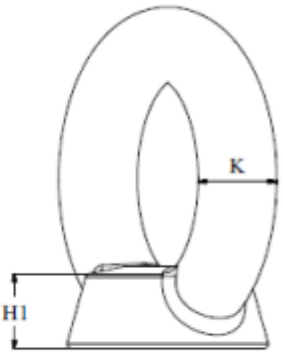

D1	D2 (mm)	D3 (mm)	H (mm)	H1 (mm)	K (mm)	Carico lavoro (Kg) *Working Load (Kg)*	Carico rottura (Kg) *Breaking Load (Kg)*
	+2%/-8%	+/-5%	+2%/-8%	+2%/-8%	+2%/-8%		
M6	16	16	28	6	6	75	448
M8	20	20	36	8,5	8	140	836
M10	25	25	45	10	10	230	1376
M12	30	30	53	11	12	340	2039
M16	35	35	62	13	14	700	4201
M20	40	40	71	16	16	1200	7199
M24	50	50	90	20	20	1800	10808

Attenzione!!! Nessuno dei nostri prodotti soddisfa i requisiti per l'utilizzo in apparecchiature di sollevamento, imbracature o mezzi di sostegno carichi (Direttiva 2006/42/CE), né possiede la conformità che certifica la verifica dei requisiti della norma tecnica EN 795:2012 (Linee vita classi A, C e D Norma UNI 11578:2015), né la marcatura CE (es.Linee vita classi B e E).
Le caratteristiche tecniche sopra riportate, sono puramente indicative e possono subire variazioni da lotto a lotto