KOSMOS®



Vedi diagramma pressione temperatura

PN 80

ECOLOGIC



art.	
0301	F/F con leva in alluminio da 1/4" a 3"



art.	
0302	M/F con leva in alluminio da 1/4" a 2"



art.	
0321	F/F con farfalla in alluminio da 1/4" a 1"



art.	
0322	M/F con farfalla in alluminio da 1/4" a 1"



art.	
0381	F/Fcon prolunga e leva da 1/2" a 3"

ICIM UNI EN ISO 9001: 2008

ICIM ISO 14001:2004

KOSMOS®

EFFEBI

SEZIONATO

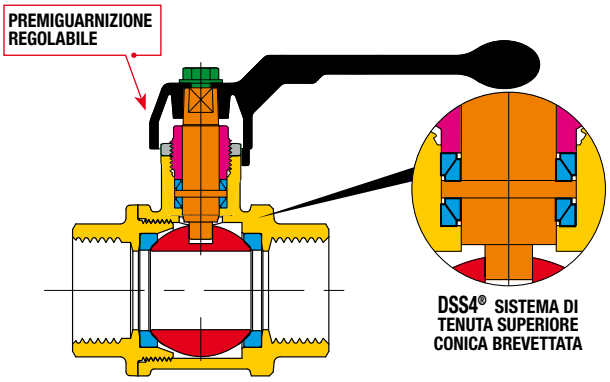

ELENCO DEI PARTICOLARI: descrizione / materiali / trattamenti

corpo e manicotto filettato		CW617N (Pb ≤ 2,2% DIN 50930T6) - UBA list
premiguarnizione		CW617N
controdado		CW617N
stelo di manovra		CW617N (Pb ≤ 2,2% DIN 50930T6) - UBA list
sfera cromata lucida		CW617N (Pb ≤ 2,2% DIN 50930T6) - UBA list
guarnizioni di tenuta		PTFE
organo di manovra		lega alluminio
vite di fissaggio		acciaio zincato
trattamento esterno	-	Nichelatura esterna, non nichelata all'interno

DIMENSIONI

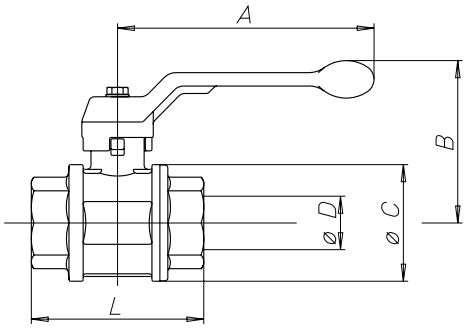

TABELLA GENERALE: dimensioni della valvola per tipo e misura

diametro nominale mm	6	8	10	15	20	25	32	40	50	65	80
misura gas in pollici	1/8"	1/4"	3/8"	1/2"	3/4"	1"	1"1/4	1"1/2	2"	2"1/2	3"
Ø D passaggio mm	8	8	10	15	20	25	32	40	50	65	80
A mm	75	75	75	100	100	120	150	150	175	280	280
B mm	52	52	54	64	68	79	98	104	116	155	167
Ø C mm	23	23	28	35	43	52	64	78	95	119	144
F/F - L mm	50	41	46	55	65	76	86	103	120	146	172
M/F - L mm	52	47	56	66	76	87	97	115	134	159	-
B FARFALLA mm	-	43	45	54	58	70	-	-	-	-	-
Kv	5	6	8	15	28	39	84	156	243	476	770

CARATTERISTICHE TECNICHE:

Limiti di temperatura: per fluidi da -20°C a +130°C
con punte occasionali di un'ora a 150°C

Limiti di pressione: per fluidi da 80 bar a 40 bar

CARATTERISTICHE SPECIFICHE:

Passaggio: totale.

Stelo: con sistema di sicurezza a premistoppa regolabile.

Guarnizioni laterali: PTFE vergine ad alta resistenza.

Tenuta superiore: **DSS4® Dynamic Sealing System (brevetto internazionale)**
4 guarnizioni coniche antifrizione in PTFE a regolazione automatica a tenuta dinamica
Sistema ideale per utilizzi ad alto numero di cicli, alta e bassa pressione e vuoto.

Finitura: interno non nickelato in conformità con le future normative europee per l'acqua potabile.

Campi di utilizzo:
la serie KOSMOS viene raccomandata negli impianti di distribuzione acqua, riscaldamento industriale e civile, idrici in media e alta pressione, oleodinamici e pneumatici, petroliferi e petrolchimici, e per fluidi non aggressivi.

Estremità filettate:
- di serie femmina e maschio a norme UNI ISO 228/1.

Organi di manovra:
leva alluminio, farfalla alluminio.
Colori disponibili: nero, rosso.

tutte le valvole rispettano la direttiva CE 97/23/CE e vengono testate al 100% con prova di tenuta pneumatica a controllo elettronico.

DIAGRAMMA PRESSIONE / TEMPERATURA

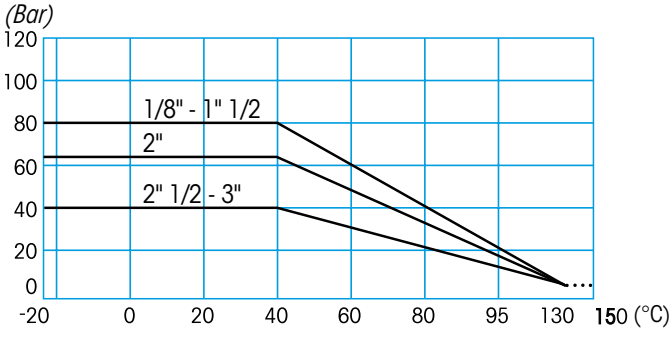

Per specifiche sul diagramma pressione temperatura vedi pagina 434