SA 250 SA 255-2



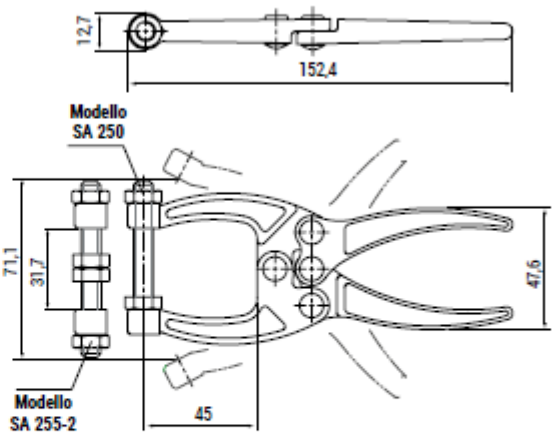

Apertura: da ganascia a ganascia:
31,7 mm - Con vite: 19,0 mm.
Forgiata, per utilizzo medio-pesante.
Per tutte le viti di pressione filetto
M8 x 1,25 P.

Clamping capacity: Jaw to jaw:
31,7 mm. - With spindle: 19,0 mm.
Forged steel clamp, offering medium range holding pressur
and compact size. Accepts all M8 x 1,25 P spindles.

Caratteristiche Specifications	Articolo Article	Codice Code	Portata Kg Capacity Kg	Peso g Weight g	
Singolo puntale a testa zincata / *Single hex-head spindle*	SA 250	148429	160	253	10
Con due puntali a testa zincata / *Two hex-head spindles*	SA 255-2	195249	160	253	10

TABELLA COMPARATIVA

KAKUTA	DE.STA.CO	AMF	SPEEDY BLOCK	SERMAX	P.
HH 150	205-S	-	SH 8		6b
HH 150-2S	205-SSS	-	-	-	6b
HH 151-B	205-SB	-	-	-	6b
HH 151-B2S	205-SBSS	-	-	-	6b
HH 154-LE	205-SL	-	-	-	6b
HH 155-R	205-SR	-	-	-	6b
HH 250	205-U	6830-0/93005	AD025-25/M	SH 8	7b
HH 250-2S	205-USS	6830NI-0/95141	DS025-25/MX	-	7b
HH 250-B	205-UB	6832-0/93203	-	-	7b
HH 250-B2S	205-UBSS	-	-	-	7b
HH 254-LE	205-UL	-	-	-	7b
HH 255-R	205-UR	-	-	-	7b
HH 300	213-U	6830-1/93013	AD075-75/M	-	9b
HH 300 L	213-UL	6830-1/93013	AD075-75/M	-	10b
HH 300-2S	213-USS	6830NI-1/95166	DS075-75/MX	-	9b
HH 301-B	213-UB	6832-1/93211	AD080-75/N	-	9b
HH 301-BL	213-UBL	6832-1/93211	AD080-75/N	-	10b
HH 301-B2S	213-UBSS	-	DS080-75/NX	-	9b
HH 350	215-U	-	-	SH 11	11b
HH 350-2S	215-USS	-	-	-	11b
HH 350-S	215-S	6834-1/93427	AD085-75/O	-	11b
HH 351-B	215-UB	-	-	-	11b
HH 351-B2S	215-UBSS	-	-	-	11b
HH 351-SB	215-SB	-	-	-	11b
HH 400	217-U	6830-2/93021	AD135-130/M	-	9b
HH 400 L	217-UL	6830-2/93021	AD135-130/M	-	10b
HH 400-2S	217-USS	6830NI-2/95182	DS135-130/MX	-	9b
HH 401-B	217-UB	6832-2/93229	AD140-130/N	-	9b
HH 401-BL	217-UBL	6832-2/93229	AD140-130/N	-	10b
HH 401-B2S	217-UBSS	-	DS140-130/NX	-	9b
HH 450	225-U	-	-	SH 12	12b
HH 450-2S	225-USS	-	-	-	12b
HH 451-B	225-UB	-	-	-	12b
HH 451-B2S	225-UBSS	-	-	-	12b
HH 500	227-U	6830-3/93039	AD270-230/M	-	9b
HH 500 L	227-UL	6830-3/93039	AD270-230/M	-	10b
HH 500-2S	227-USS	6830NI-3/95208	DS270-230/MX	-	9b
HH 501-B	227-UB	6832-3/93237	AD275-230/N	-	9b
HH 501-BL	227-UBL	6832-3/93237	AD275-230/N	-	10b
HH 501-B-2S	227-UBSS	-	AD275-230/NX	-	10b
HH 550	235-U	6830-5/93054	-	SH 13	13b
HH 551-B	-	6832-5/93252	-	-	13b
HH 551-BN	235-UB	-	-	-	13b
HH 600	237-U	6830-4/93047	AD370-355/M	-	9b
HH 601-B	237-UB	6832-4/93245	AD375-355/N	-	9b
HV 150	201-U	6800-1/90019	AA520-75/A	SU 10	17b

KAKUTA	DE.STA.CO	AMF	SPEEDY BLOCK	SERMAX	P.
HV 150-2S	201-USS	6800NI-1/95026	AS095-75/AX	-	17b
HV 151-B	201-UB	6802-1/90217	AA522-75/B	-	17b
HV 151-B2S	201-UBSS	-	AS100-75/BX	-	17b
HV 151-BT	201-TUB	-	-	-	17b
HV 152-T	201-TU	-	-	-	17b
HV 153-XL	-	-	-	-	17b
HV 200	305-U	-	-	-	18b
HV 200-RL	305-UR	-	-	-	19b
HV 200-2S	305-USS	-	-	-	18b
HV 250	202	6805-1/90514	AA524-75/E	SU 11	20b
HV 250 L	202-UL	6805-1/90514	AA524-75/E	-	24b
HV 250-U1	202-U	6800-2/90027	AA530-130/A	-	23b
HV 250-U12S	202-USS	6800NI-2/95042	AS150-130/AX	-	23b
HV 250-UF	-	6803-2/90324	-	-	23b
HV 250-2S	202-SS	-	AS105-75/EX	-	20b
HV 250-B	202-B	-	AA522-75/B	-	20b
HV 250-B2S	202-BSS	-	AS100-75/BX	-	20b
HV 250-BT	202-TB	-	-	-	20b
HV 250-UB1	202-UB	6802-2/90225	AA532-130/B	-	23b
HV 251-UBL	202-UBL	6802-2/90225	AA532-130/B	-	24b
HV 252-T	202-T	-	-	-	20b
HV 250-U	202-U	6800-2/90027	AA530-130/A	-	22b
HV 250-U2S	202-USS	6800NI-2/95042	AS150-130/AX	-	22b
HV 250-UB	202-UB	6802-2/90225	-	-	22b
HV 250-UBT	202-TUB	-	-	-	22b
HV 252-UT	202-TU	-	-	-	22b
HV 253-UL	202-UL	-	-	-	22b
HV 253-UL2S	-	-	-	-	22b
HV 260	201-U	6800/1-90019	AA520-75/A	-	25b
HV 260-2S	201-SS	6800NI-1	AS095-75/AX	-	25b
HV 260-S	-	-	AA524-75/E	-	25b
HV 260-S2S	-	-	AS105-75/EX	-	25b
HV 261-B	201-03	6802-1	AA522-75/B	-	25b
HV 261-B2S	-	-	AS100-75/BX	-	25b
HV 261-SB	-	-	AA526-75/F	-	25b
HV 261-SB2S	-	-	AS110-75/FX	-	25b
HV 270		90019	-	-	26b
HV 270-2S		95026	-	-	26b
HV 280		90514	-	-	26b
HV 300	307-U	-	-	-	18b
HV 300-RL	307-UR	-	-	-	19b
HV 300-2S	307-USS	-	-	-	18b
HV 310	-	-	AA530-130/A	-	28b
HV 310-2S	-	-	AS150-130/AX	-	28b
HV 310-S	-	-	AA534-130/E	-	28b
HV 310-S2S	-	-	AS160-130/EX	-	28b

TABELLA COMPARATIVA

KAKUTA	DE.STA.CO	AMF	SPEEDY BLOCK	SERMAX	P.
HV 311-B	-	-	AA532-130/B	-	28b
HV 311-B2S	-	-	AS155-130/BX	-	28b
HV 311-SB	-	-	AA536-130/F	-	28b
HV 311-SB2S	-	-	AS165-130/FX	-	28b
HV 350	207-S	6804-3/90431	AA544-230/E	SU 12	29b
HV 351-B	207-SB	6806-3/90555	AA546-230/F	-	29b
HV 351-BT	207-TSB	-	-	-	29b
HV 351-BL	207-LB	-	-	-	29b
HV 351-BTL	207-TLB	-	-	-	29b
HV 352-T	207-TS	-	-	-	29b
HV 352-TL	207-TL	-	-	-	29b
HV 353-L	207-L	-	-	-	29b
HV 400	309-U	-	-	-	18b
HV 400-2S	309-USS	-	-	-	18b
HV 400-RL	309-UR	-	-	-	19b
HV 450	207-U	6800-3/90035	AA540-230/A	SU 12	31b
HV 450-F	207-UF	6803-3/90332	AA221-200/AVF	-	32b
HV 450-L	207-UL	6800-3/90035	AA540-230/A	-	33b
HV 450-2S	207-USS	6800NI-3/95067	AS180-230/AX	-	31b
HV 451-B	207-UB	6802-3/90233	AA542-230/B	-	32b
HV 451-B2S	207-UBSS	-	AS185-230/BX	-	32b
HV 451-BT	207-TUB	-	-	-	32b
HV 451-BL	207-ULB	-	-	-	32b
HV 451-BTL	207-TULB	-	-	-	32b
HV 451-UBL	207-UBL	6802-3/90233	AA542-230/B	-	32b
HV 452-T	207-TU	-	-	-	31b
HV 452-TL	207-TUL	-	-	-	31b
HV 453-L	207-UL	-	-	-	31b
HV 453-XL	-	-	-	-	31b
HV470-S	-	-	AA554-330/E	-	34b
HV 470	-	-	AA550-330/A	-	34b
HV 470-2S	-	-	-	-	34b
HV 471-B	-	-	AA552-330/B	-	34b
HV 471-SB	-	-	AA556-330/F	-	34b
HV 510	-	-	AA560-430/A	-	37b
HV 510-S	-	-	AA564-430/E	-	37b
HV 511-B	-	-	AA562-430/B	-	37b
HV 511-SB	-	-	AA566-430/F	-	37b
HV 550	210-S	6804-4/90449	AA554-330/E	SU 13	35b
HV 551-B	210-SB	6806-4/90563	AA556-330/F	-	35b
HV 551-BT	210-TSB	-	-		35b
HV 552-T	210-TS	-	-	-	35b
HV 650	210-U	6800-4/90043	AA550-330/A	SU 13	36b
HV 651-B	210-UB	6802-4/90241	AA552-330/B	-	36b
HV 651-BT	210-TUB	-	-	-	36b
HV 652-T	210-TU	-	-	-	36b

KAKUTA	DE.STA.CO	AMF	SPEEDY BLOCK	SERMAX	P.
HV 750	247-S	6804-5/90456	AA564-430/E	SU 14	38b
HV 751-B	247-SB	6806-5/90571	AA566-430/F	-	38b
HV 850	247-U	6800-5/90050	AA560-430/A	-	38b
HV 851-B	247-UB	6802-5/90258	AA562-430/B	-	38b
HV 950	267-S	6804-6/90464	AA574-530/E	SU 15	38b
HV 951-B	267-SB	6806-6/90589	AA576-530/F	-	38b
HV 1050	267-U	6800-6/90068	AA570-530/A	SU 15	38b
HV 1051-B	267-UB	6802-6/90266	AA572-530/B	-	38b
SF 350	207-SF	-	AA226-200/EVF	-	39b
UF 450	207-UF	6803-3/90332	AA221-200/AVF	-	39b
82	317-U	-	AA220-200/AV	-	15b
82-S	317-S	-	AA225-200/EV	-	15b
38B(S)	-	-	-	-	14b
38S(S)	-	-	-	-	14b
38B(L)	-	-	-	-	14b
38S(L)	-	-	-	-	14b
42A	-	-	-	-	27b
42A-2S	-	-	-	-	27b
42K	-	-	-	-	27b
42K-2S	-	-	-	-	27b
42P	-	-	-	-	27b
42S	-	-	-	-	27b
PA 50	330	-	-	-	40b
PA 50-2S	330-SS	-	-	-	40b
PA 150	301	-	AL200-200T	T 113	40b
PA 150-2S	301-SS	-	-	-	40b
PA 170	311	-	AL300-300T	-	40b
PA 250	351	6847-3/94540	AL205-200TF	T 113	40b
PA 250-2S	351-SS	6847NI-3/95422	-	T 113	40b
PA 251-B	351-B	6847K-3/94680	-	-	40b
PA 251-B2S	351-BSS	6847KNI-3/95455	-	-	40b
PA 270	371	-	AL305-300/TF	-	40b
PA 270-2S	311-SS	-	-	-	40b
PA 350	381	-	AL405-400/TF	-	40b
FA 100	323	-	AL500-160/T2	-	42b
FA 100-2S	323-MSS	-	AS500-160/T2X	-	42b
FA 102	-	6848H-2/94698	-	-	42b
FA 102-2S	-	6848HNI-2/95521	-	-	42b
FA 130	324	-	AL530-160/T3	-	44b
FA 130-2S	324-SS	-	AS530-160/T3X	-	44b
FA 140	-	6848V-2/94755	AL560-160/T4	-	44b
FA 140-2S	-	6848VNI-2/95588	-	-	44b
FA 200	331	-	AL505-320/T2	-	42b
FA 200-2S	331-SS	-	AS505-320/T2X	-	42b
FA 202	-	6848H-3/94706	-	-	42b
FA 202-2S	-	6848HNI-3/95547	-	-	42b

TABELLA COMPARATIVA

KAKUTA	DE.STA.CO	AMF	SPEEDY BLOCK	SERMAX	P.
FA 230	334	-	AL535-320/T3	-	44b
FA 230-2S	334-SS	-	AS535-320/T3X	-	44b
FA 240	-	6848V-3/94763	AL565-320/T4	-	44b
FA 240-2S	-	6848VNI-3/95604	-	-	44b
FA 300	341	-	AL510-700/T2	-	42b
FA 300-2S	341-SS	-	AS510-700/T2X	-	29c
FA 300-RL	341-R	-	AL790-700/T6	-	43b
FA 302	-	6848H/94714	-	-	42b
FA 330	344	-	AL540-700/T3	-	44b
FA 330-2S	344-SS	-	AS540-700/T3X	-	44b
FA 340	-	6848V-4/94771	AL570-700/T4	-	44b
FA 340-2S	-	6848VNI-4/95620	-	-	44b
FA 600	375	-	AL600-1400/T2	-	45b
FA 601-B	375-B	-	AS585-1400/T2X	-	45b
FA 700	385	6849PH-5/93856	AL610-2800/T2	-	46b
SL 07	-	-	-	-	47b
SL 10	601	-	-	-	47b
SL 10-2S	601-SS	-	-	-	47b
SL 15-2	601-O	-	-	-	47b
SL 15-22S	601-OSS	-	-	-	47b
SL 70	-	-	AG070-70/AS	-	49b
SL 70-2S	-	-	-	-	49b
SL 70-LR	-	-	AG080-70/ASS	-	48b
SL 70-RR	-	-	AG075-70/ASD	-	48b
SL 100	-	-	AG351-360/AS	-	49b
SL 105-2	603-M	-	AG351-360/AS	-	50b
SL 105-22S	-	-	AG160-160/AS	-	50b
SL 110	609	-	-	-	50b
SL 111-B	609-B	-	-	-	50b
SL 150	605	-	-	-	51b
SL 160	615	-	-	-	51b
SL 200	-	-	-	-	49b
SL 210	608	-	-	-	53b
SL 240	620	-	-	-	53b
SL 241-B	628	-	-	-	53b
SL 250	610	-	-	H 11	54b
SL 251-B	618	-	-	-	54b
SL 300	-	-	-	-	49b
SL 310	607-M	-	AG355-550/AS	-	54b
SL 350	630	-	AG361-1100/AS	H 13	54b
SL 450	640	-	AG371-2100/AS	-	54b
02	-	-	AG120-120/AS	-	55b
51	-	-	-	-	55b
FM 50	602-MM	6844-2/94300	AG401-80/AS	-	57b
FM 50-2S	602-SS	6844NI-2/95349	AS401-80/ASX	-	57b
FM 150	604-MM	6844-3/94318	AG406-165/AS	-	57b

KAKUTA	DE.STA.CO	AMF	SPEEDY BLOCK	SERMAX	P.
FM 150-2S	604-SS	6844NI-3/95364	AS406-165/ASX	-	57b
FM 150-1	-	-	-	-	57b
FM 150-1-2S	-	-	-	-	57b
FM 250	624	6844-5/94334	AG411-340/AS	-	57b
FM 250-2S	624-SS	6844NI-5/95380	AS411-340/ASX	-	57b
SA 2	325	-	-	-	58b
SA 150	424	-	-	P1	58b
SA 155-2	424-2	-	-	-	58b
SA 250	441	-	-	P1	59b
SA 255-2	441-2	-	-	-	59b
SA 350	461	-	-	-	59b
SA 450	462	-	-	P4	60b
SA 455-2	462-2	-	-	-	60b
SA 550	463	-	-	P4	60b
V.1X	501-MB	6809P-2/90738	AA710-LSH01	-	62b
V.1X-B	501-MLB	6810P-2/90803	-	-	63b
V.2X	503-MB	6809P-4/90746	AA735-LSH02	-	62b
V.2X-B	503-MLB	6810P-4/90811	-	-	63b
V.3X	505-MB	6809P-6/90753	AA760-LSH03	-	62b
V.3X-B	505-MLB	6810P-6/90829	-	-	63b
AC 82	817-U	-	AO181-200/APV3	-	64b
AC 82-S	817-S	-	AO186-200/EPV3	-	64b
AC 82-SWT	817-UMR	-	AO182-200/APVM	-	64b
AC 82-S-SWT	817-SMR	-	AO187-200/EPVM	-	64b
AC 100-SL	830	-	AO361-360/SP3	-	68b
AC 100-SL-SWT	803-MR	-	AO362-360/SPM		68b
AC 250	802	6820K-1/91728	AO020-70/AP3	-	65b
AC 250-SWT	802-MR	-	-	-	65b
AC 350	807-L	-	AO166-200/EP3	-	65b
AC 350-SWT	807-LMR	-	AO167-200/EPM	-	65b
AC350-SL	830	6850-5/95059	AO371-1100/SP3	-	68b
AC 350-SL-SWT	830-MR	-	AO372-1100/SPM	-	68b
AC 353-L	-	-	-	-	65b
AC 353-L-SWT-	-	-	-		65b
AC 450	807-UL	-	AO161-200/AP3	-	66b
AC 450-SWT	807-ULMR	-	AO162-200/APM	-	66b
AC 453-L	-	91983	-	-	66b
AC 453-L-SWT-	-	-	-		66b
AC 550	810-S	-	AO206-300/EP3	-	66b
AC 550-SWT	810-SMR	-	AO207-300/EPM	-	66b
AC 650	810-U	91991	AO201-300/AP3	-	67b
AC 650-SWT	810-UMR	-	AO202-300/APM	-	67b